SEZIONE A-A
SCALA 1:50

SEZIONE TRASVERSALE
CARPENTERIA RISPARMIO

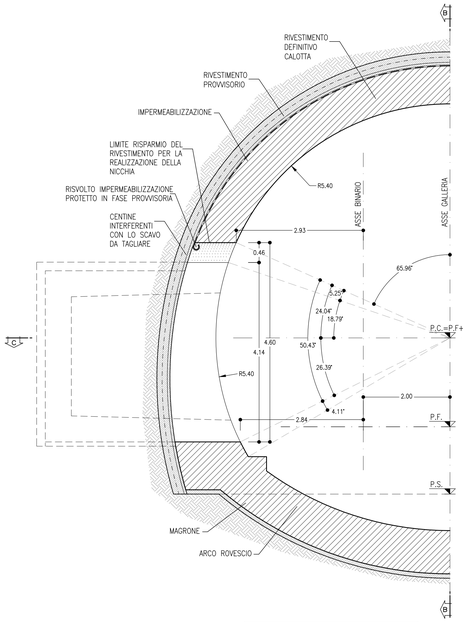

SEZIONE B-B
SCALA 1:50

PROSPETTO
CARPENTERIA RISPARMIO

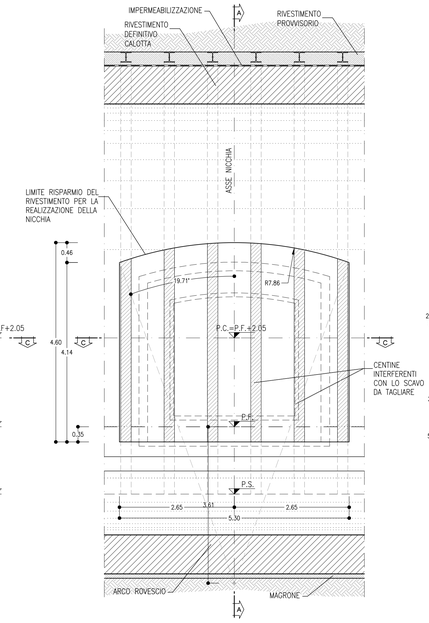

SEZIONE D-D
SCALA 1:50

SEZIONE TRASVERSALE
SCAVO E CONSOLIDAMENTO NICCHIA TECNOLOGICA

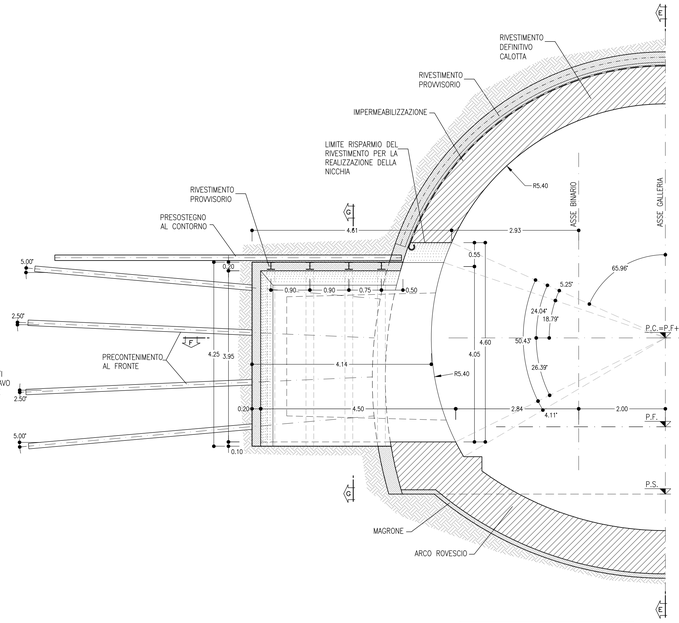

SEZIONE E-E
SCALA 1:50

PROSPETTO
SCAVO E CONSOLIDAMENTO NICCHIA TECNOLOGICA

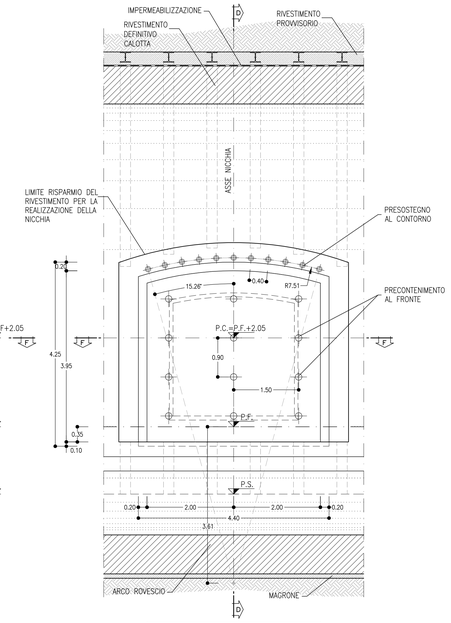

SEZIONE C-C
SCALA 1:50

PIANTA
CARPENTARIA RISPARMIO

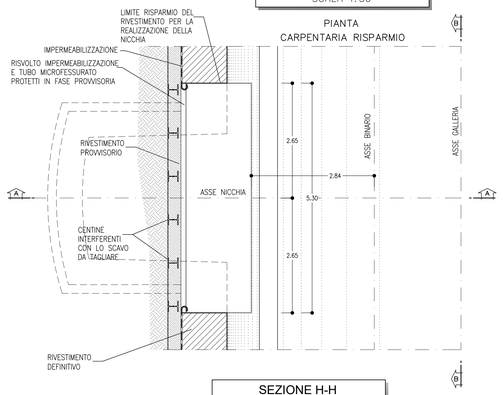

SEZIONE F-F
SCALA 1:50

PIANTA
SCAVO E CONSOLIDAMENTO NICCHIA TECNOLOGICA

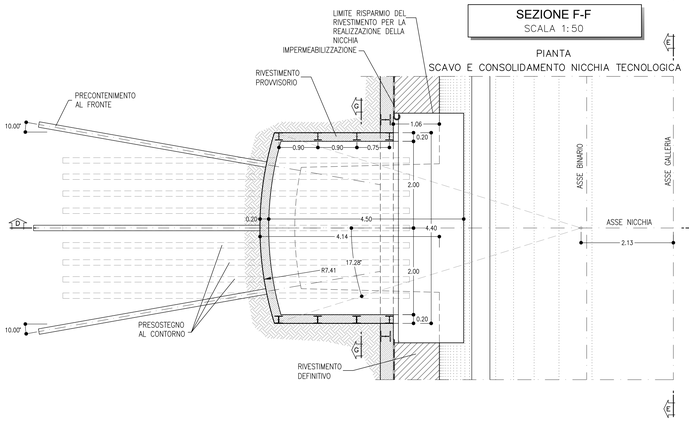

SEZIONE G-G
SCALA 1:50

SEZIONE TRASVERSALE
SCAVO NICCHIA TECNOLOGICA

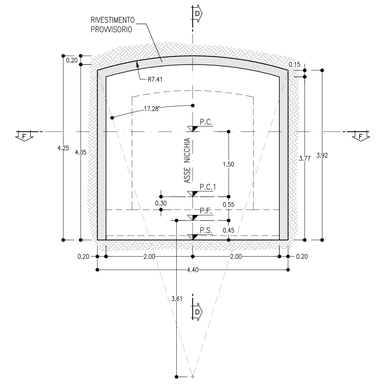

SEZIONE H-H
SCALA 1:50

SEZIONE TRASVERSALE
CARPENTERIA NICCHIA TECNOLOGICA

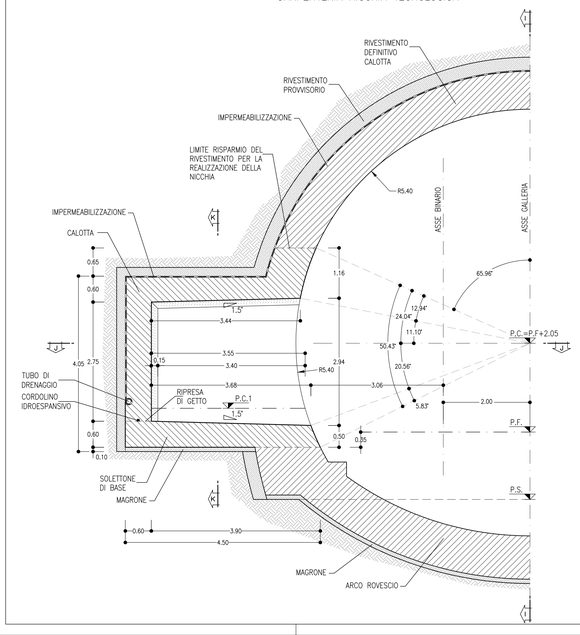

SEZIONE I-I
SCALA 1:50

PROSPETTO
CARPENTERIA NICCHIA TECNOLOGICA

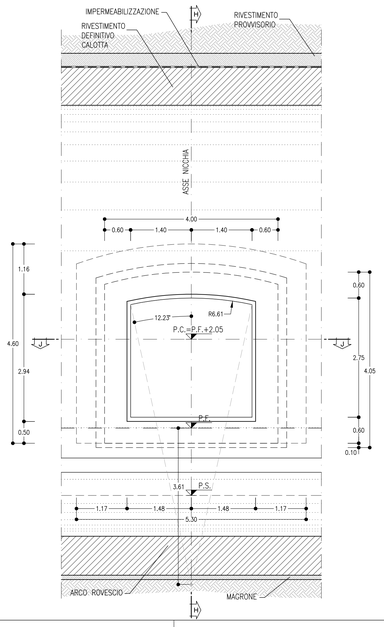

SEZIONE J-J
SCALA 1:50

PIANTA
CARPENTERIA NICCHIA TECNOLOGICA

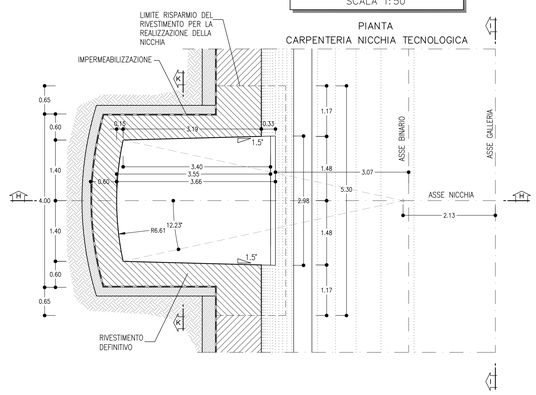

SEZIONE K-K
SCALA 1:50

SEZIONE TRASVERSALE
CARPENTERIA NICCHIA TECNOLOGICA

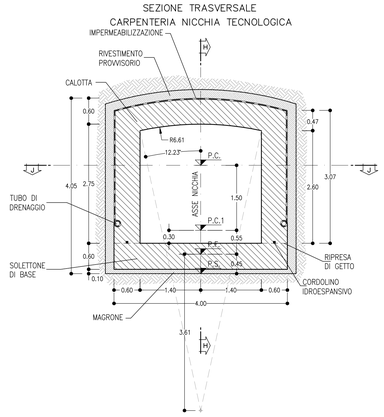

NICCHIE TECNOLOGICHE TIPO C2/C2p

PRINCIPALI FASI ESECUTIVE

FASE 1: SCAVO DI AVANZAMENTO DELLA GALLERIA E POSA IN OPERA DEL RIVESTIMENTO DI PRIMA FASE, POSIZIONAMENTO IMPERMEABILIZZAZIONE IN ARCO ROVESCIO E MURETTE. GETTO DI ARCO ROVESCIO E MURETTE LASCIANDO I RISPARMI PER LA SUCCESSIVA REALIZZAZIONE DELLE NICCHIE.

FASE 2: GETTO DEL RIVESTIMENTO DEFINITIVO DI CALOTTA (PREVIA MESSA IN OPERA DELL'IMPERMEABILIZZAZIONE) LASCIANDO I RISPARMI PER LA SUCCESSIVA REALIZZAZIONE DELLE NICCHIE.

FASE 3: TAGLIO DELLE CENTINE DEL RIVESTIMENTO DEFINITIVO DI PRIMA FASE DELLA GALLERIA CON PROFILO PROSSIMO A QUELLO DELLE NICCHIE.

FASE 4: PRESOSTEGNO (EVENTUALE) AL CONTORNO DELLA NICCHIA MEDIANTE TUBI IN ACCIAIO VALVOLATI E INIETTATI.

FASE 5: PRECONSOLIDAMENTO DELLA NICCHIA MEDIANTE ELEMENTI STRUTTURALI IN VTR CEMENTATI IN FORO SECONDO LA GEOMETRIA DI PROGETTO.

FASE 6: SCAVO DELLE NICCHIE E POSA IN OPERA DEL RIVESTIMENTO DI PRIMA FASE COSTITUITO DA CENTINE METALLICHE E SPRITZ-BETON.

FASE 7: POSA IN OPERA DELL'IMPERMEABILIZZAZIONE DELLA NICCHIA CHE DOVRA' ESSERE SALDATO A REGOLA D'ARTE ALL'IMPERMEABILIZZAZIONE DI CALOTTA, ARCO ROVESCIO E MURETTE GIA' POSTA IN OPERA.

FASE 8: GETTO DEL SOLETTONE DI BASE DELLA NICCHIA E CONTESTUALE GETTO DEFINITIVO DELLA STESSA CON COMPLETAMENTO DI GETTO DELLA CALOTTA DELLA GALLERIA DI LINEA.

NOTE

- EVENTUALI DIFFERENZE TRA LE MISURE DI QUOTE TOTALI E LA SOMMATORIA DELLE MISURE DI QUOTE PARZIALI SONO DOVUTE AD ARROTONDAMENTI AUTOMATICI
- PER LE TRATTE DI APPLICAZIONE DELLE SEZIONI TIPO SI RIMANDA AGLI ELABORATI DI PROFILO GEOTECNICO

VOLUME DI SCAVO
SCALA 1:50

NICCHIA TECNOLOGICA TIPO C2/C2p

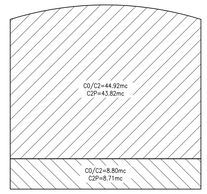

TABELLA RIASSUNTIVA – NICCHIA TECNOLOGICA TIPO C2/C2p

SPRITZ-BETON AL FRONTE, ARMATO CON R.E.S O FIBRORINFORZATO (FIBRE DI ACCIAIO O POLIPROPILENE)	Sp=0.10m SUL 50% DEGLI SFONDI	
	Sp=0.20m FINE SCAVO	
PRESOSTEGNO AL CONTORNO (EVENTUALE) (*)	N° 11 TUBI IN ACCIAIO ø127mm sp.10mm L=8m, VALVOLATI (1V/m) p=0.40m ±20%	
PRECONTENIMENTO AL FRONTE (*)	N° 12 ELEMENTI IN VTR CEMENTATI CON MISCELE CEMENTIZIE L=8m ±20%	
RIVESTIMENTO PROVVISORIO	CENTINE METALLICHE	HEA 180 p=0.90/0.75m ±20%
	SPRITZ-BETON AL CONTORNO, ARMATO CON R.E.S O FIBRORINFORZATO (FIBRE DI ACCIAIO O POLIPROPILENE)	Sp=0.20m
RIVESTIMENTO DEFINITIVO	SOLETTONE DI BASE Sp=0.60m, IN CLS ARMATO (INCIDENZA: 60Kg/mc) classe C30/37	
	CALOTTA Sp=0.60m, IN CLS ARMATO (INCIDENZA: 50Kg/mc) classe C25/30	
	TAMPONE DI CHIUSURA Sp=0.60m, IN CLS ARMATO (INCIDENZA: 50Kg/mc) classe C25/30	

(*) LA VARIABILITA' INDICATA E' RELATIVA ALL'INCIDENZA DEL CONSOLIDAMENTO (N° INTERVENTI E LUNGHEZZA)

LEGENDA

P.C.=	PIANO DEI CENTRI
P.F.=	PIANO DEL FERRO
P.S.=	PIANO DI SCAVO
P.C.1=	PIANO CALPESTIO

COMMITTENTE:

RFI RETE FERROVIARIA ITALIANA
GRUPPO FERROVIE DELLO STATO ITALIANE

Direzione INGEGNERIA DEL LAVORO CIVILE Area Ingegneria Ponti

DIREZIONE LAVORI:

ITALFERR
GRUPPO FERROVIE DELLO STATO ITALIANE

APPALTATORE:

TELESE S.c.a r.l.
Consorzio Telese Società Consortile a Responsabilità Limitata

Ghella · ITINERA · SALCEF GROUP · SALCEF CONSTRUCTION · COGET IMPIANTI

PROGETTAZIONE:

MANDATARIA: SYSTRA

MANDANTI: SWS · SOTECNI SYSTRA GROUP

IL DIRETTORE DELLA PROGETTAZIONE:
Ing. L. CARORO
Responsabile integrazione fra le varie prestazioni specialistiche

PROGETTO ESECUTIVO

ITINERARIO NAPOLI-BARI
RADDOPPIO TRATTA CANCELLO - BENEVENTO
II LOTTO FUNZIONALE FRASSO TELESINO – VITULANO
2° SUBLOTTO TELESE – SAN LORENZO

DISEGNO

GALLERIA NATURALE

Nicchioni tecnologici tipo C2/C2p - Carpenteria, scavo e consolidamenti

APPALTATORE
IL DIRETTORE TECNICO
Ing. M. TARTAGNI

SCALA: 1:50

COMMESSA	LOTTO	FASE	ENTE	TIPO DOC.	OPERA/DISCIPLINA	PROGR.	REV.
IF2R	22	E	ZZ	BB	GN0000	023	B

Rev.	Descrizione	Redatto	Data	Verificato	Data	Approvato	Data	Autorizzato Data
A	EMISSIONE	F. DOMINICI	29/06/2021	L. REPETTO	30/06/2021	M. NUTI	30/06/2021	IL PROGETTISTA R. CORONO 31/10/2021
B	REVISIONE A SEGUITO RDV	M. BRIGNOLO	29/10/2021	L. REPETTO	30/10/2021	M. NUTI	30/10/2021	

ORDINE DEGLI INGEGNERI DELLA PROVINCIA DI PESCARA Ing. RICCARDO CORONO SEZIONE A settore a) civile ambientale

File: IF2R.2.2.E.ZZ.BB.GN.00.0.0.023.B.dwg

n. Elab.: