SEZIONE TRASVERSALE DIAFRAMMI D2
Scala 1:20

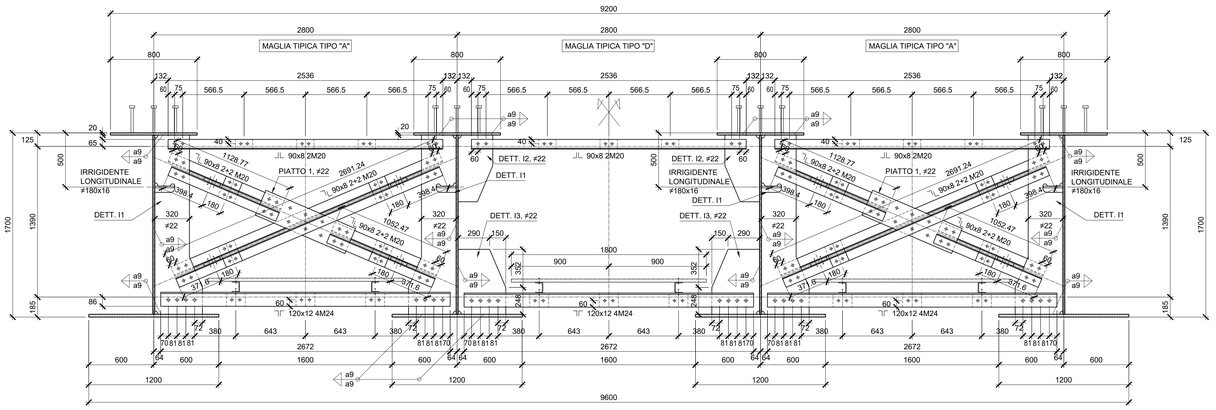

PROFILO CHIAVE IN ASSE BINARIO DISPARI
Scala 1:100

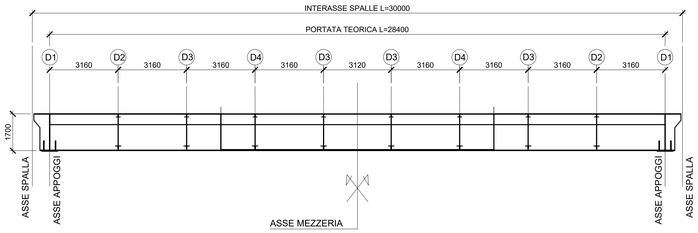

SEZIONE TRASVERSALE DIAFRAMMI D3
(GRAFICAMENTE RAPPRESENTATO SU CONCIO A)
Scala 1:20

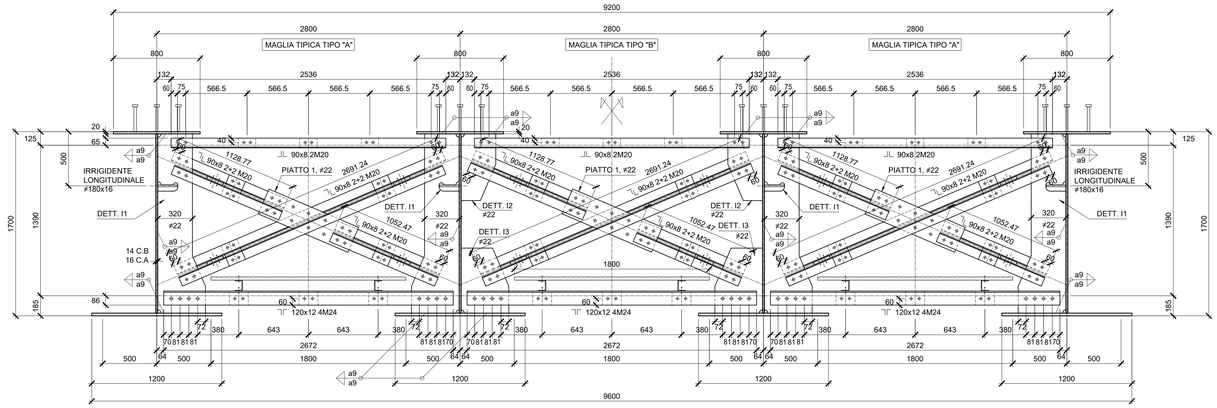

DETTAGLIO IRRIGIDENTE I1
Scala 1:10

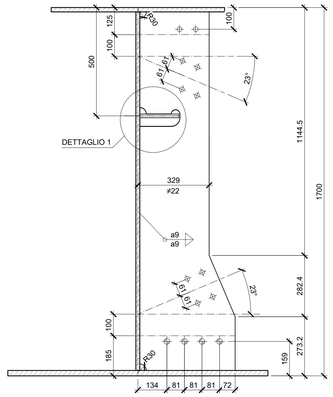

DETTAGLIO IRRIGIDENTI I2-I3
Scala 1:10

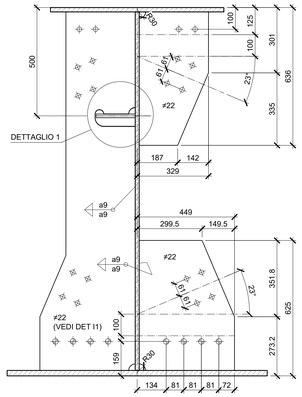

SEZIONE TRASVERSALE DIAFRAMMI D4
Scala 1:20

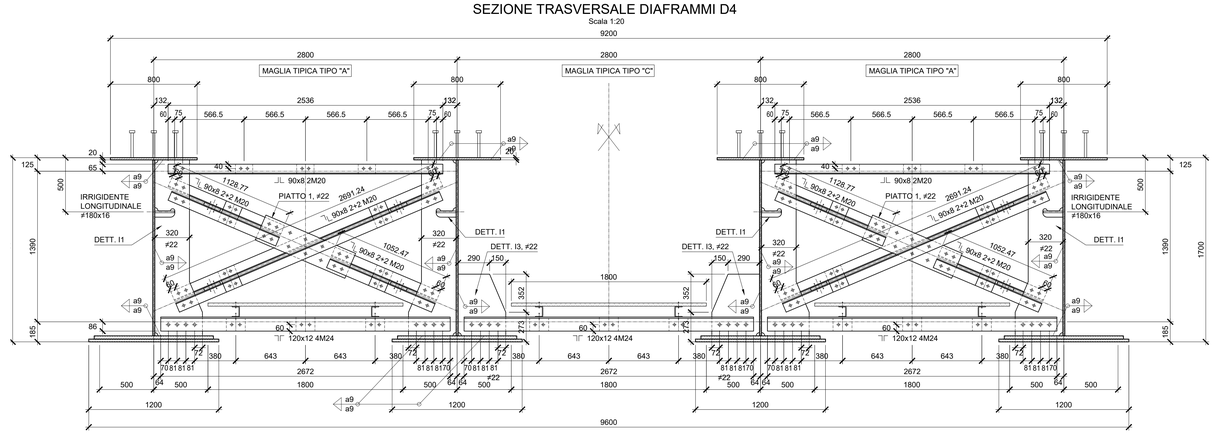

DETTAGLIO PIASTRA 1
Scala 1:10

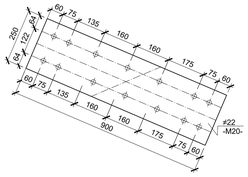

DETTAGLIO CALASTRELLI
Scala 1:10

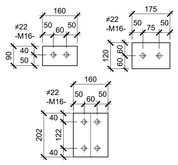

DETTAGLIO 1
Scala 1:5

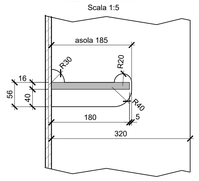

NOTA BENE:

PER LA TABELLA MATERIALI SI RIMANDA ALL'ELABORATO SPECIFICO:
"TABELLE MATERIALI E INCIDENZE" - IF2R.2.2.E.ZZ.TT.VI.16.0.0.001

COMMITTENTE:

RFI RETE FERROVIARIA ITALIANA
GRUPPO FERROVIE DELLO STATO ITALIANE

DIREZIONE LAVORI:

ITALFERR
GRUPPO FERROVIE DELLO STATO ITALIANE

APPALTATORE:

TELESE S.c.a r.l.
Consorzio Telese Società Consortile a Responsabilità Limitata

Ghella A Consorzio di Imprese | ITINERA | SALCEF GROUP | SALCEF CONSTRUCTION | COGET IMPIANTI

PROGETTAZIONE:

MANDATARIA: SYSTRA
MANDANTI: SWS | SOTECNI

IL DIRETTORE DELLA PROGETTAZIONE:
Ing. L. LAURENZI
Responsabile integrazione fra le varie prestazioni specialistiche

PROGETTO ESECUTIVO

ITINERARIO NAPOLI-BARI
RADDOPPIO TRATTA CANCELLO - BENEVENTO
II LOTTO FUNZIONALE FRASSO TELESINO – VITULANO
2° SUBLOTTO TELESE – SAN LORENZO

DISEGNO

PONTI E VIADOTTI

VI16 - Ponte Vallone del Lago - Ponte al km 36+863.55 al km 36+893.55

Carpenteria Metallica - Diaframmi intermedi "D2", "D3", "D4" e Dettagli

APPALTATORE
IL DIRETTORE TECNICO
Ing. M. TIBERTONI

SCALA: varie

COMMESSA	LOTTO	FASE	ENTE	TIPO DOC.	OPERA/DISCIPLINA	PROGR.	REV.
IF2R	22	E	ZZ	BZ	VI1609	002	B

Rev.	Descrizione	Redatto	Data	Verificato	Data	Approvato	Data	Autorizzato Data
A	EMISSIONE	E. RICCI	23/06/21	G. CAPOGNA	24/06/21	L. BRUZZONE	24/06/21	IL PROGETTISTA
B	REVISIONE A SEGUITO ISTRUTTORIA	E. RICCI	26/10/21	G. CAPOGNA	27/10/21	L. BRUZZONE	27/10/21	Ing. L. FRANCESCO BRUZZONE Ordine Ingegneri Provincia di Caserta n. 4138

File: IF2R.2.2.E.ZZ.BZ.VI.16.0.9.002.B.dwg

n. Elab.: