VISTA DALL'ALTO
SCALA 1:100

con individuazione delle aree di scavo

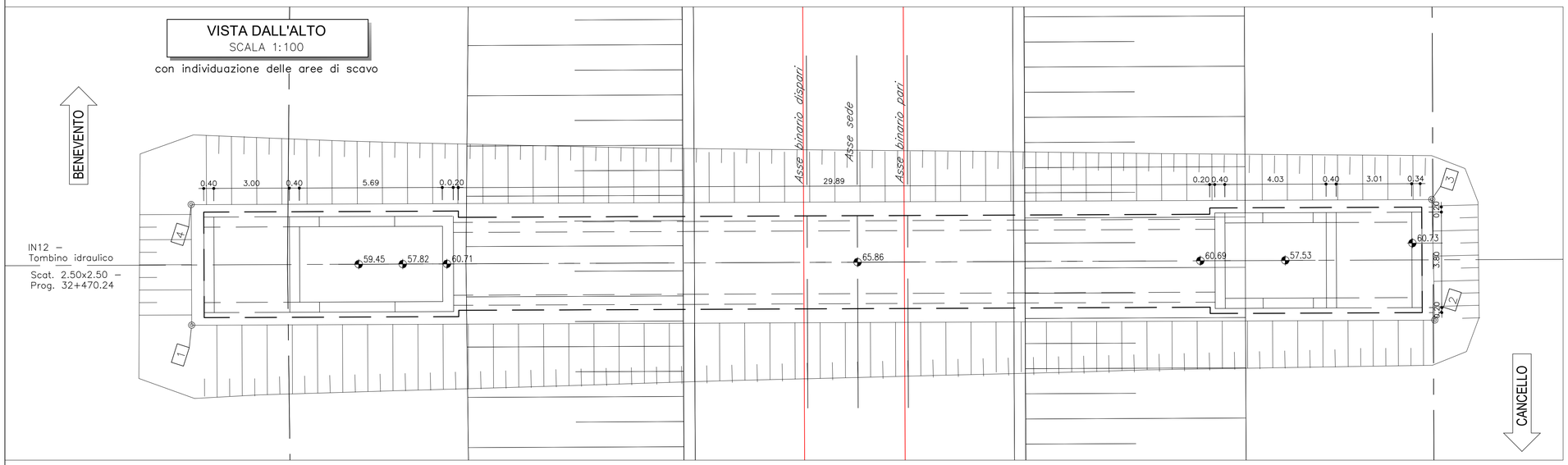

SCHEMA PUNTI IDENTIFICATIVI DEL TRACCIAMENTO
SCALA 1:100

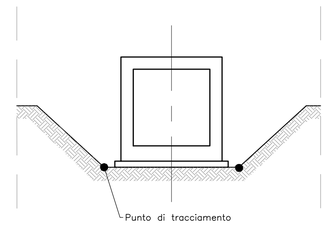

SEZIONE LONGITUDINALE
SCALA 1:100

con individuazione dei volumi di scavo

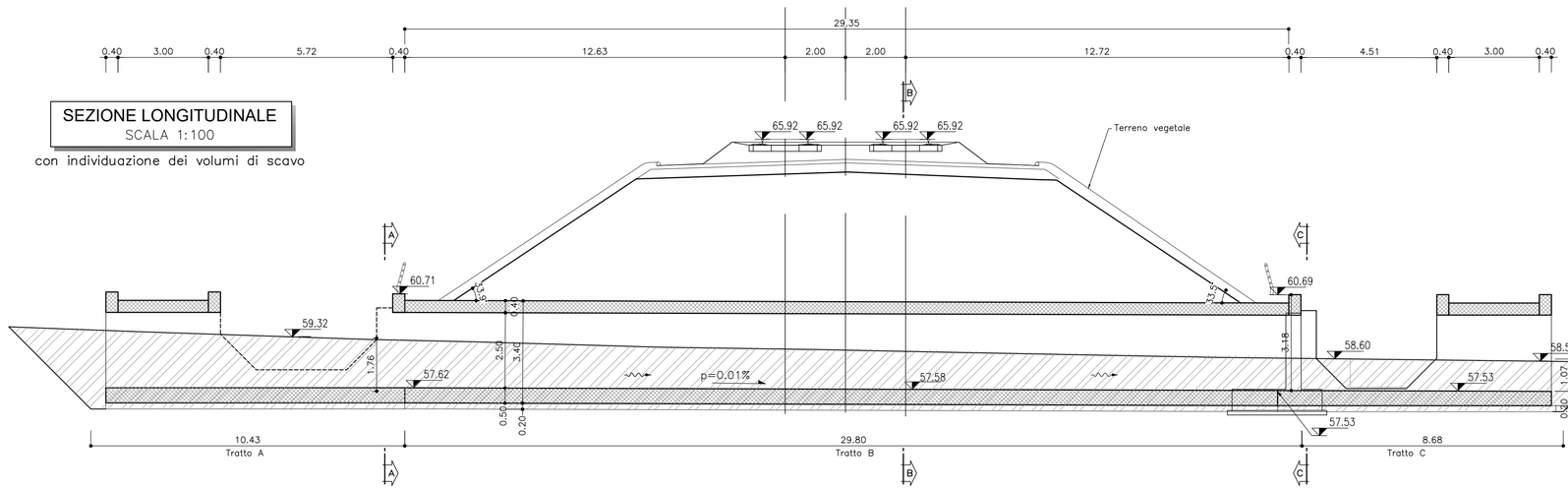

COORDINATE DEGLI SCAVI

	X	Y	Z (FONDO SCAVO s.l.m.)
1	95715.8013	300356.0911	56.85
2	95720.3717	300357.5573	56.85
3	95707.1419	300398.7962	56.97
4	95702.5714	300397.3299	56.97

SEZIONE A-A
SCALA 1:50

con individuazione volumi di scavo

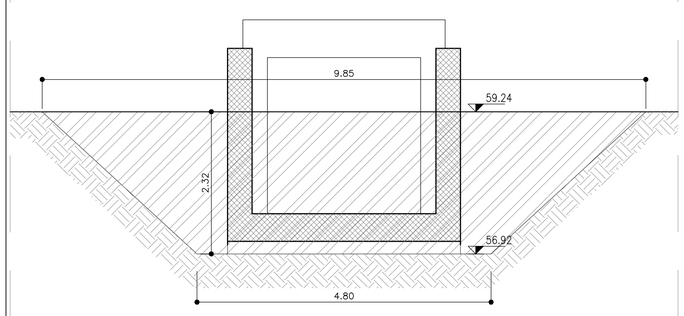

Profilo terreno esistente

Volumi di scavo 98,08 m³

SEZIONE B-B
SCALA 1:50

con individuazione volumi di scavo

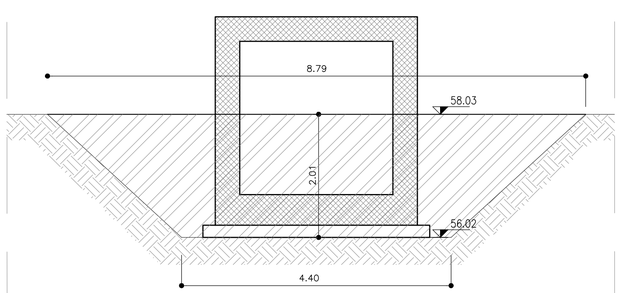

Profilo terreno esistente

Volumi di scavo 396,62 m³

SEZIONE C-C
SCALA 1:50

con individuazione volumi di scavo

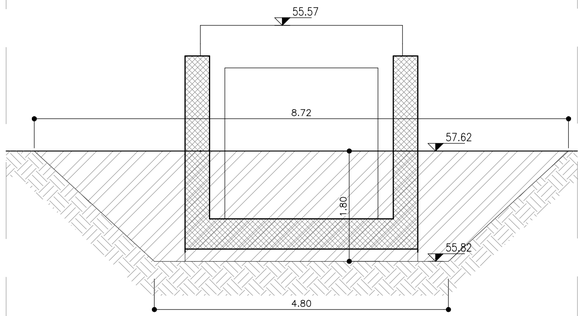

Profilo terreno esistente

Volumi di scavo 117,83 m³

COMMITTENTE:

RFI RETE FERROVIARIA ITALIANA
GRUPPO FERROVIE DELLO STATO ITALIANE

Firmato digitalmente da: LACOPO LUCA
Data: 01/03/2022 10:31:31

DIREZIONE LAVORI:

ITALFERR
GRUPPO FERROVIE DELLO STATO ITALIANE

APPALTATORE:

TELESE S.c.a r.l.
Consorzio Telese Società Consortile a Responsabilità Limitata

Ghella 5 Generations of Tunnelers — ITINERA — SALCEF GROUP — SALCEF CONSTRUCTION — COGET IMPIANTI

PROGETTAZIONE:

MANDATARIA SYSTRA — MANDANTI SWS — SOTECNI SYSTRA GROUP

IL DIRETTORE DELLA PROGETTAZIONE:
Ing. L. LACOPO
Responsabile integrazione fra le varie prestazioni specialistiche

PROGETTO ESECUTIVO

ITINERARIO NAPOLI-BARI
RADDOPPIO TRATTA CANCELLO - BENEVENTO
II LOTTO FUNZIONALE FRASSO TELESINO – VITULANO
2° SUBLOTTO TELESE – SAN LORENZO

DISEGNO

TOMBINI E PONTICELLI IDRAULICI

IN12 - Tombino idraulico 2.00 x 2.00 al km 32+464,00

Pianta scavi con dati di tracciamento

APPALTATORE
IL DIRETTORE TECNICO
Ing. M. FERRONI

SCALA: VARIE

COMMESSA	LOTTO	FASE	ENTE	TIPO DOC.	OPERA/DISCIPLINA	PROGR.	REV.
IF2R	22	E	ZZ	PZ	IN1200	001	A

Rev.	Descrizione	Redatto	Data	Verificato	Data	Approvato	Data	Autorizzato Data
A	EMISSIONE	M. GIRARDI	29/06/2021	D. MATURI	30/06/2021	M. NUTI	30/06/2021	IL PROGETTISTA Ing. P. CUCINO 01/07/2021

ORDINE DEGLI INGEGNERI DELLA PROV. DI TRENTO
Dott. Ing. PAOLO CUCINO
ISCRIZIONE N. 2216

File: IF2R.2.2.E.ZZ.PZ.IN.12.0.0.001.A.dwg

n. Elab.: