PIANTA SCAVI
Scala 1:100

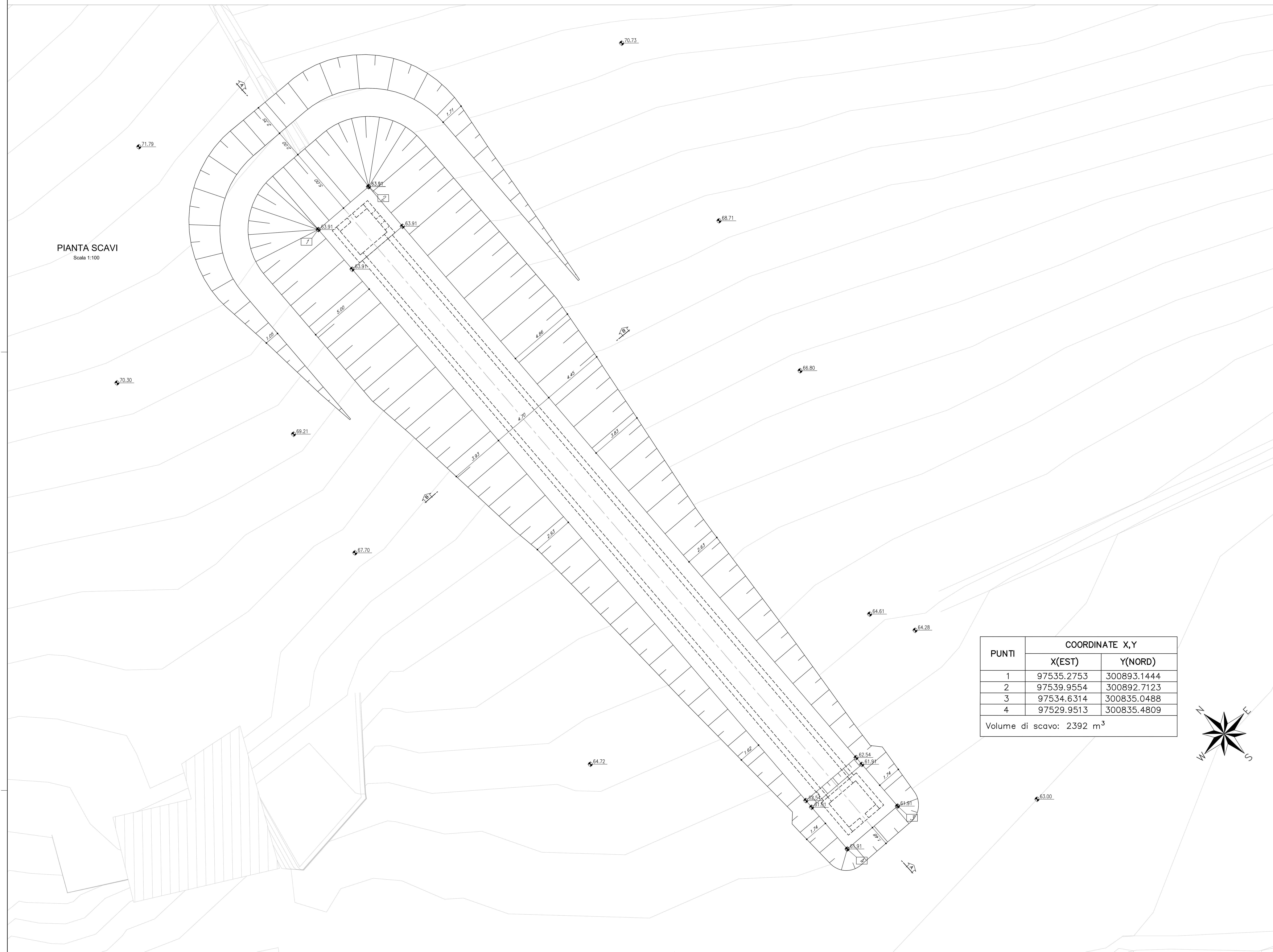

PUNTI	COORDINATE X,Y	
	X(EST)	Y(NORD)
1	97535.2753	300893.1444
2	97539.9554	300892.7123
3	97534.6314	300835.0488
4	97529.9513	300835.4809
Volume di scavo: 2392 m³		

QUADRO D'UNIONE

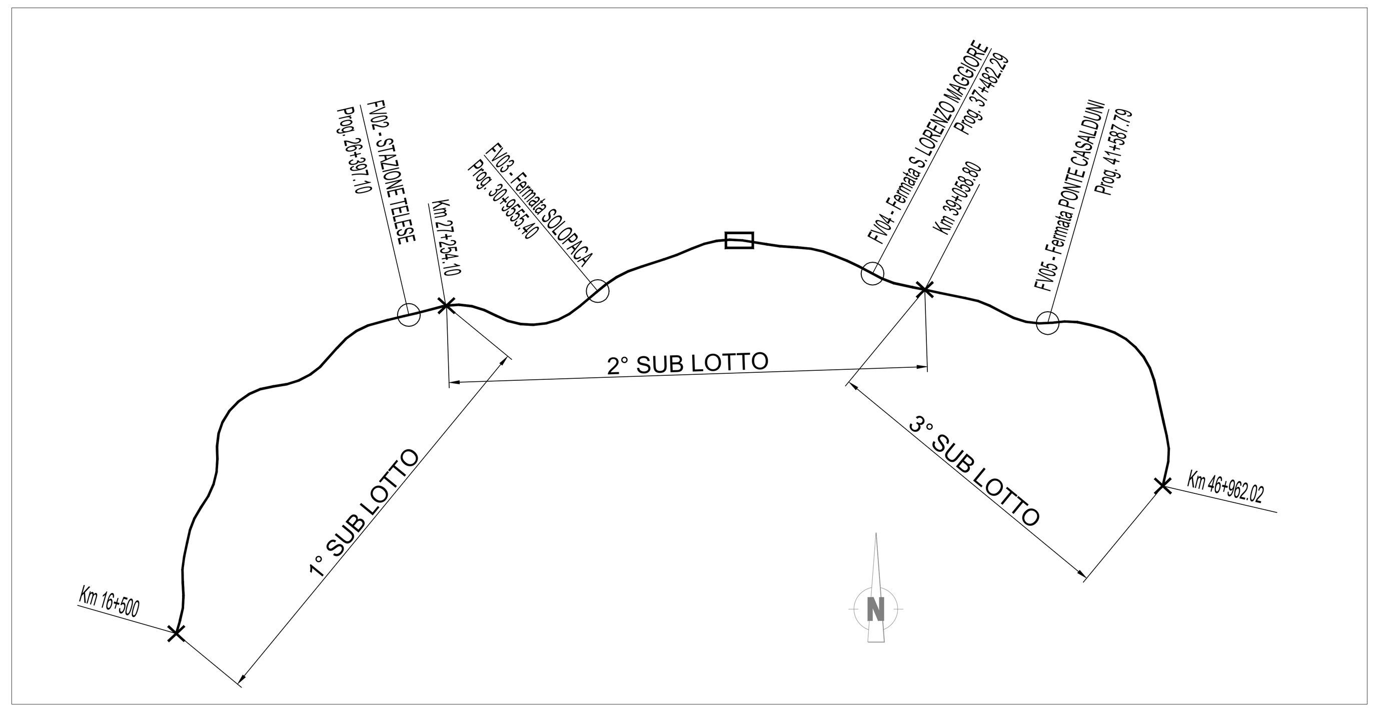

SCHEMA PUNTI IDENTIFICATIVI DEL TRACCIAMENTO

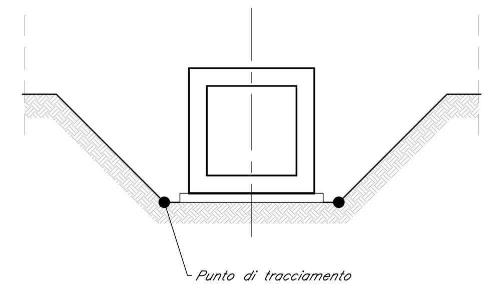

SEZIONE B-B
Scala 1:100

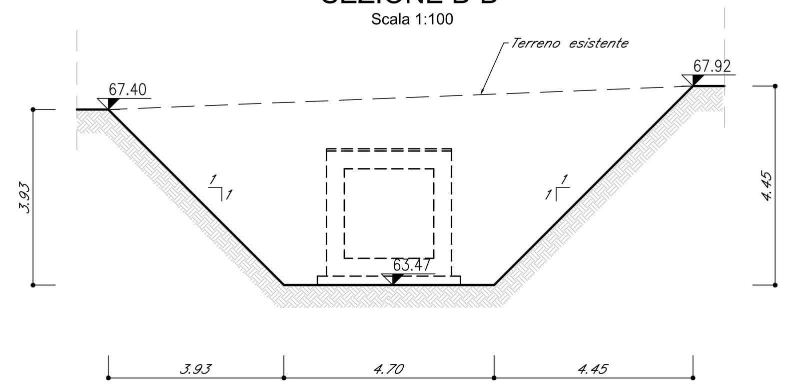

SEZIONE A-A
Scala 1:100

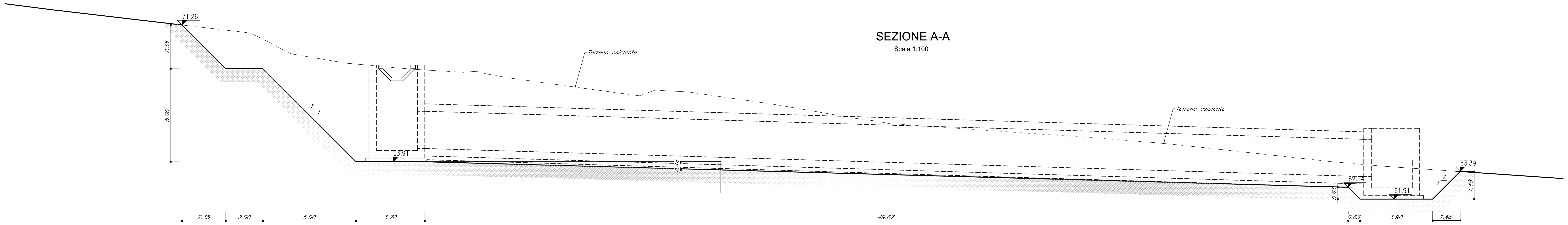

FATTORE DI PLOTTAGGIO LAYOUT: 1 unità Layout = 1 mm su carta

COMMITTENTE: RFI RETE FERROVIARIA ITALIANA GRUPPO FERROVIE DELLO STATO ITALIANE

DIREZIONE LAVORI: ITALFERR GRUPPO FERROVIE DELLO STATO ITALIANE

APPALTATORE: TELESE S.c.a r.l. Consorzio Telese Società Consortile a Responsabilità Limitata

Ghella · ITINERA · SALCEF · COGET IMPIANTI

PROGETTAZIONE:
MANDATARIA: SYSTRA
MANDANTI: SWS · SOTECNI

IL DIRETTORE DELLA PROGETTAZIONE: Ing. L. LACOPO
Responsabile integrazione fra le varie prestazioni specialistiche

PROGETTO ESECUTIVO

ITINERARIO NAPOLI-BARI
RADDOPPIO TRATTA CANCELLO - BENEVENTO
II LOTTO FUNZIONALE FRASSO TELESINO – VITULANO
2° SUBLOTTO TELESE – SAN LORENZO

DISEGNO
IN14bis - Tombino idraulico al km 34+370
Pianta scavi con dati di tracciamento

APPALTATORE
IL DIRETTORE TECNICO
Ing. M. FERRONI

SCALA: VARIE

COMMESSA	LOTTO	FASE	ENTE	TIPO DOC.	OPERA/DISCIPLINA	PROGR.	REV.
IF2R	22	E	ZZ	PZ	IN1400	002	A

Rev.	Descrizione	Redatto	Data	Verificato	Data	Approvato	Data	Autorizzato Data
A	EMISSIONE	P.SIGHEL	29/06/2021	D.MATURI	30/06/2021	N. NUTI	30/06/2021	IL PROGETTISTA Ing. P. CUCINO 01/07/2021

ORDINE DEGLI INGEGNERI DELLA PROVINCIA DI TRENTO · dott. ing. PAOLO CUCINO · ISCRIZIONE ALBO N° 2216

File: IF2R.2.2.E.ZZ.PZ.IN.14.0.0.002.A.dwg
n. Elab.: