COMMITTENTE:

RFI RETE FERROVIARIA ITALIANA
GRUPPO FERROVIE DELLO STATO ITALIANE

DIREZIONE LAVORI:

ITALFERR
GRUPPO FERROVIE DELLO STATO ITALIANE

APPALTATORE:

TELESE S.c.a r.l.
Consorzio Telese Società Consortile a Responsabilità Limitata

Ghella 5 Generations of Tunnelers — ITINERA — SALCEF GROUP — SALCEF CONSTRUCTION — COGET IMPIANTI

PROGETTAZIONE:

MANDATARIA
SYSTRA

MANDANTI
SWS — SOTECNI SYSTRA GROUP

IL DIRETTORE DELLA PROGETTAZIONE:
Ing. L. LACOPO
Responsabile integrazione fra le varie prestazioni specialistiche

PROGETTO ESECUTIVO

ITINERARIO NAPOLI-BARI
RADDOPPIO TRATTA CANCELLO - BENEVENTO
II LOTTO FUNZIONALE FRASSO TELESINO – VITULANO
2° SUBLOTTO TELESE – SAN LORENZO

DISEGNO

IMPIANTI DI LUCE E FORZA MOTRICE

LF05
Fermata di San Lorenzo Maggiore
Schema elettrico unifilare e fronti quadro BT

APPALTATORE
IL DIRETTORE TECNICO
Ing. M. FERRONI

SCALA: -

COMMESSA	LOTTO	FASE	ENTE	TIPO DOC.	OPERA/DISCIPLINA	PROGR.	REV.
IF2R	22	E	ZZ	DX	LF0500	002	B

Rev.	Descrizione	Redatto	Data	Verificato	Data	Approvato	Data	Autorizzato Data
A	EMISSIONE	M.COIA	23/06/2021	L.MELICA	24/06/2021	A.CARLUCCI	24/06/2021	IL PROGETTISTA D.D'APOLLONIO
B	REVISIONE A SEGUITO RDV	M.COIA	29/10/2021	L.MELICA	30/10/2021	A.CARLUCCI	30/10/2021	
								31/10/2021

File: IF2R.2.2.E.ZZ.DX.LF.05.0.0.002.B.dwg

n. Elab.:

RIF. QUADRO	1	2	3	4	5	6	7	8	9

NOME PROGETTO

TENSIONE	400	(V)
FREQUENZA	50	(Hz)
SIST. DI NEUTRO	TNS	

NORME DI RIFERIMENTO

INT. SCATOLATI	CEI EN 60947-2
INT. MODULARI	CEI EN 60947-2
	CEI EN 60898
CARPENTERIA	CEI EN 61439-2

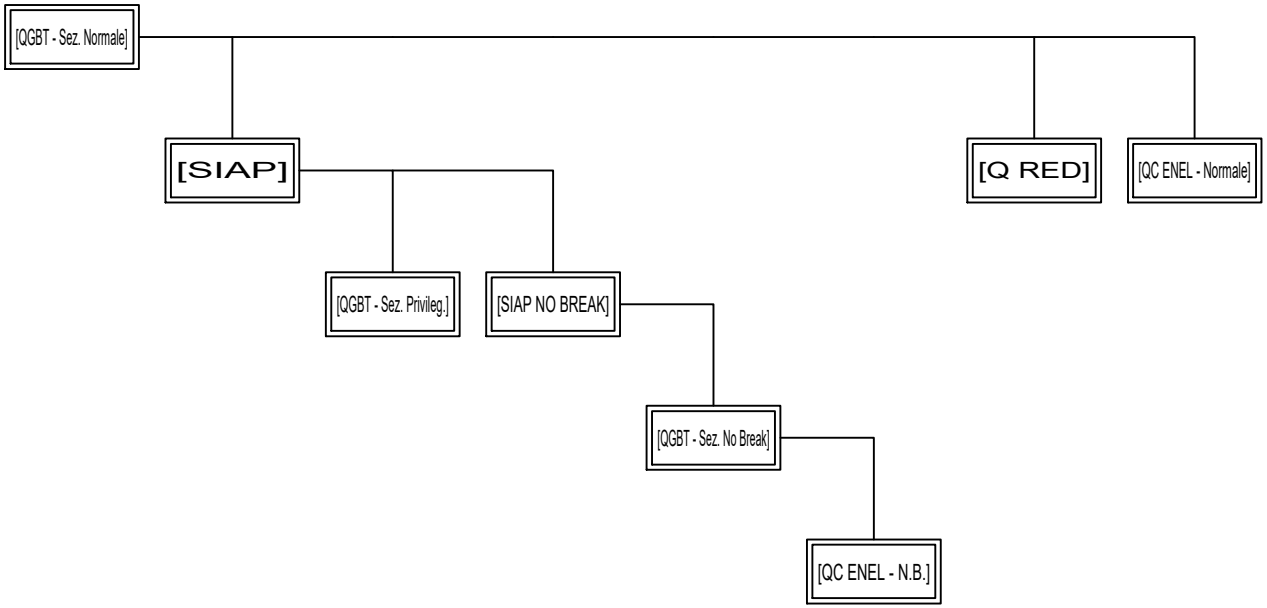

Nome del quadro		QGBT - Sezione Normale	LOC. SIAP	QGBT - Sez. Privilegiata	SIAP NO BREAK	QGBT - Sezione No Break	QC Enel - Sez. No Break	Quadro RED	QC Enel - Sez. Normale		
Corrente nominale (A)		320	250	160	250	100	16	250	16		
Tensione nominale (V)		400	400	400	400	400	230	400	400		
Icc in ingresso (kA)		6,2	6	5,3	4,6	4,4	0,7	5,9	3,7		
Caduta tensione al quadro (%)		0,2	0,3	0,5	0,8	0,8	2,4	0,6	0,5		
Formazione linea (F+N+PE)		2x240 2x240 2x120	1x150 1x150 1x95	1x70 1x50 1x50	1x25 1x25 1x16	1x4 1x4 1x4	1x4 1x4 1x4	1x70 1x70 1x35	1x50 1x50 1x50		
Lunghezza linea (m)		30	15	30	30	1	70	15	100		
Norma di riferimento		Industriale					Industriale		Industriale		

COMMESSA	LOTTO	FASE	ENTE	TIPO DOC.	OPERA/DISCIPLINA	PROGR.	REV.
IF2R	22	E	ZZ	DX	LF0500	002	B

CLIENTE

RFI - RETE FERROVIARIA ITALIANA

IMPIANTI LFM - FERMATA DI SAN LORENZO MAGGIORE
SCHEMA ELETTRICO UNIFLARE E FRONTE QUADRI BT - Schema a Blocchi

PROGETTO	-	FILE	qgbt [s. lorenzo maggiore].dwg
ARCHIVIO		DATA	REVISIONE
DISEGNATORE		PAGINA 1	SEGUE 2
		TAVOLA	

RIF. QUADRO	[QGBT - Sez. Normale]	1	2	3	4	5	6	7	8	9

COMMITTENTE:

RFI - RETE FERROVIARIA ITALIANA

COMMESSA:

QUADRO:

Quadro Generale Bassa Tensione - QGBT

CARATTERISTICHE QUADRO

IMPIANTO A MONTE			
TENSIONE [V]	400	FREQ. [Hz]	50
CORRENTE NOM. DEL QUADRO [A]			
Icc PRES. SUL QUADRO [kA]			6,2
SISTEMA DI NEUTRO			TNS
DIMENSIONAMENTO SBARRE			
In [A]	400 A	Icc [kA]	16 kA
CARPENTERIA			Metallica
CLASSE DI ISOLAMENTO		IP	30

NORMATIVA DI RIFERIMENTO

INTERRUTTORI SCATOLATI	[X]	CEI EN 60947-2
INTERRUTTORI MODULARI	[X]	CEI EN 60947-2
	[ ]	CEI EN 60898
CARPENTERIA	[X]	CEI EN 61439-2
	[ ]	CEI 23-48 - CEI EN 60670-1
		CEI 23-49 - CEI EN 60670-24
		CEI 23-51

DIMENSIONI QUADRO (mm)

ALTEZZA	2365
LARGHEZZA	2850
PROFONDITA'	1090

COMMESSA	LOTTO	FASE	ENTE	TIPO DOC.	OPERA/DISCIPLINA	PROGR.	REV.
IF2R	22	E	ZZ	DX	LF0500	002	B

CLIENTE: RFI - RETE FERROVIARIA ITALIANA

IMPIANTI LFM - FERMATA DI SAN LORENZO MAGGIORE
SCHEMA ELETTRICO UNIFILARE E FRONTE QUADRI BT [QGBT]

PROGETTO	-	FILE	qgbt [s. lorenzo maggiore]_[QGBT].dwg
ARCHIVIO	-	DATA	REVISIONE
DISEGNATORE	-	PAGINA 1	SEGUE
		TAVOLA	

RIF. QUADRO	[QGBT - Sez. Normale]	1	2	3	4	5	6	7	8	9

LEGENDA SIMBOLI

INTERRUTTORE AUTOMATICO	SEZIONATORE	INTERRUTTORE DI MANOVRA/SEZIONATORE	PROTEZIONE TERMICA	PROTEZIONE MAGNETICA	PROTEZIONE DIFFERENZIALE	SALVAMOTORE	ELEMENTO FUSIBILE	TOROIDE	COMANDO MANUALE
COMANDO MOTORIZZATO	SGANCIO LIBERO	MANOVRA ROTATIVA BLOCCOPORTA	INTERBLOCCO	APPARECCHIATURA RIMOVIBILE/ESTRAIBILE	BLOCCO A CHIAVE (BLOCCATO CON APPARECCHIO IN POSIZIONE DI RIPOSO)	BLOCCO A CHIAVE (LIBERO CON APPARECCHIO IN POSIZIONE DI RIPOSO)	CONTATTO AUX (N, NUMERO DI CONTATTI INSTALLATI, IL TRATTEGGIO INDICA QUALE PARTE DELL'APPARECCHIATURA AGISCE SUL CONTATTO)	BOBINA A MINIMA TENSIONE	BOCINA A LANCIO DI CORRENTE
COMMUTATORE PER STRUMENTI (VOLTMETRICO/AMPEROMETRICO)	AMPEROMETRO	VOLTMETRO	FREQUENZIMETRO	STRUMENTO INTEGRATORE (CONTATORE)	CONTATTORE CON CONTATTI NO	CONTATTORE CON POSSIBILITA' DI COMANDO MANUALE CON CONTATTI NO	CONTATTORE CON CONTATTI NC	TELERUTTORE (RELE' PASSO/PASSO)	OROLOGIO
CREPUSCOLARE	OROLOGIO ASTRONOMICO	GRUPPO DI CONTINUITA' (UPS)	PRESA (SIMBOLO GENERALE)	PRESA CON INTERRUTTORE DI BLOCCO E FUSIBILI	AVVIATORE - SOFT STARTER	VARIATORE DI VELOCITA' (INVERTER)	AVVIATORE STELLA/TRIANGOLO	TRASFORMATORE	LIMITATORE DI SOVRATENSIONE (SPD)

COMMESSA	LOTTO	FASE	ENTE	TIPO DOC.	OPERA/DISCIPLINA	PROGR.	REV.
IF2R	22	E	ZZ	DX	LF0500	002	B

CLIENTE

RFI - RETE FERROVIARIA ITALIANA

IMPIANTI LFM - FERMATA DI SAN LORENZO MAGGIORE
SCHEMA ELETTRICO UNIFILARE E FRONTE QUADRI BT

PROGETTO	-	FILE	qgbt [s. lorenzo maggiore]_[QGBT].dwg
ARCHIVIO	-	DATA	REVISIONE
DISEGNATORE	-	PAGINA 1a	SEGUE
		TAVOLA	

RIF. QUADRO	1	2	3	4	5	6	7	8	9

TOPOGRAFICO
APPARECCHIATURA

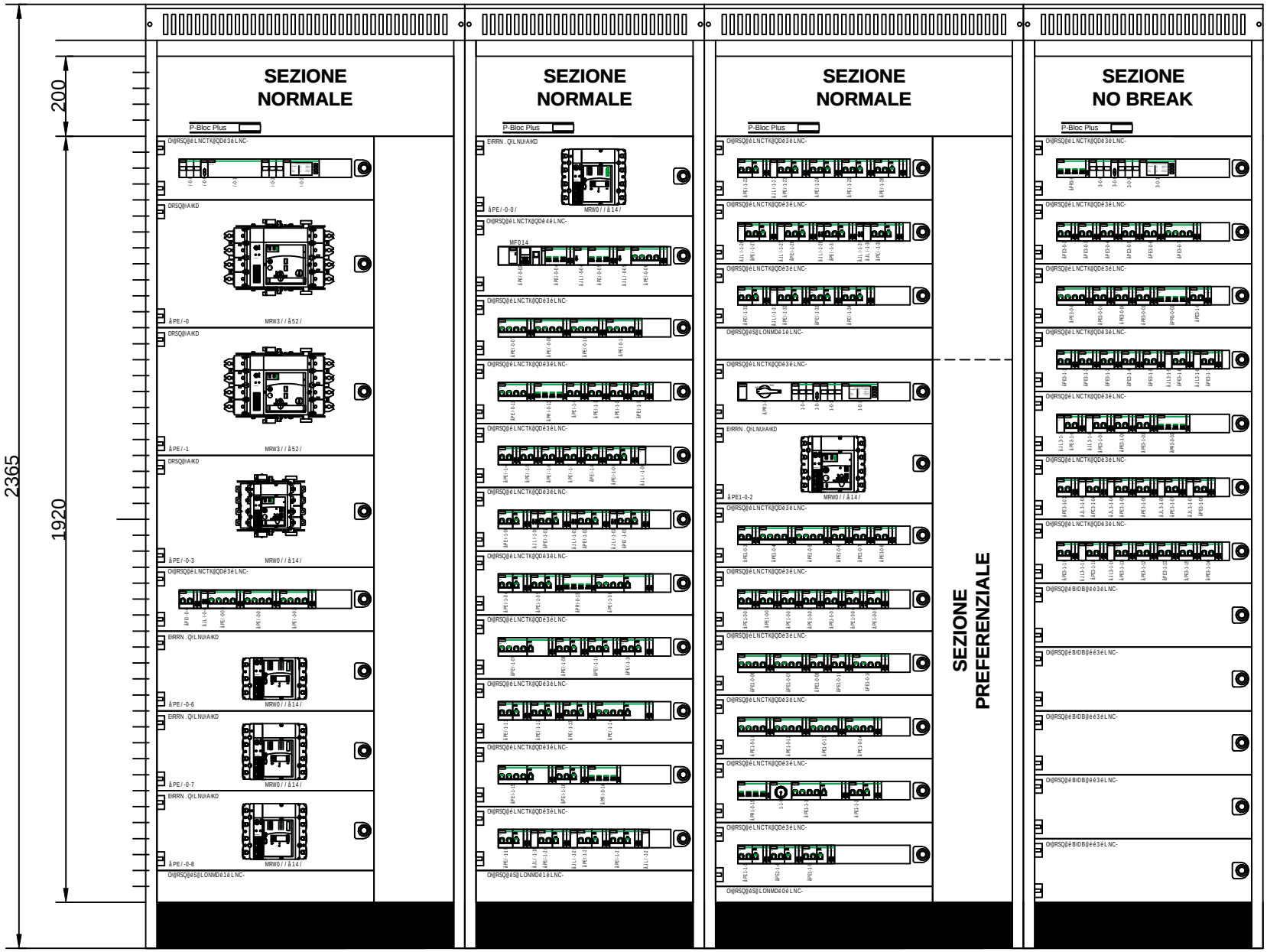

COMMESSA	LOTTO	FASE	ENTE	TIPO DOC.	OPERA/DISCIPLINA	PROGR.	REV.
IF2R	22	E	ZZ	DX	LF0500	002	B

CLIENTE
RFI - RETE FERROVIARIA ITALIANA

PROGETTO	-	FILE	qgbt [s. lorenzo maggiore]_[QGBT]_000.dwg
ARCHIVIO	-	DATA	REVISIONE
DISEGNATORE	-	PAGINA 2	SEGUE
		TAVOLA	

IMPIANTI LFM - FERMATA DI SAN LORENZO MAGGIORE
SCHEMA ELETTRICO UNIFILARE E FRONTE QUADRI BT [QGBT- FRONTE QUADRO]

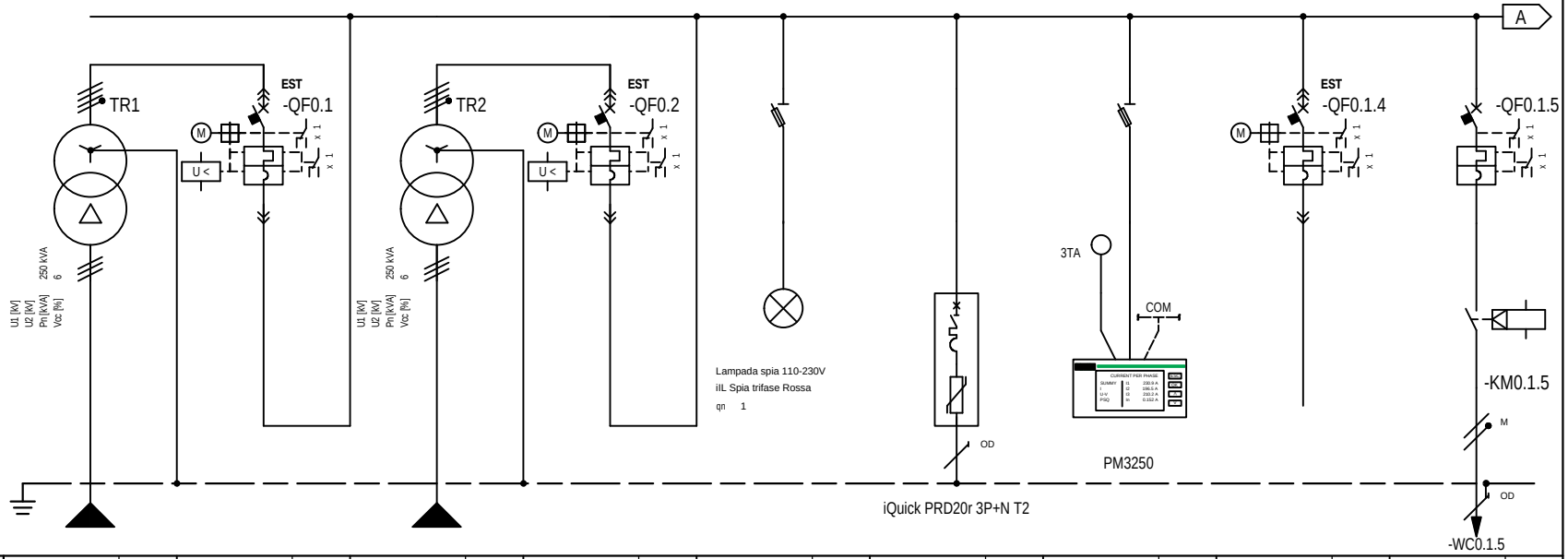

* Selettivit¨

** Filiazione (valore in kA)

NUMERAZIONE MORSETTI

RIF. QUADRO	[QGBT - Sez. Normale]		1		2		3		4		5		6		7		8		9	
NUMERAZIONE CIRCUITO	DISTRIBUZIONE			L1L2L3NPE	1			L1L2L3NPE	2		3	L1L2L3NPE	4	L1L2L3NPE	5	L1L2L3NPE	6	L1L2L3NPE	7	L1NPE
DESCRIZIONE CIRCUITO			TRAFO 1		TRAFO 1		TRAFO 2		TRAFO 2		PRESENZA RETE		SPD		MULTIMETRO		RISERVA 1		LUCI ESTERNE FABBRICATO	
TIPO APPARECCHIO					NSX400 N				NSX400 N		STI				STI		NSX250 N*		iC60 N*	
INTERRUTTORE	Icu [kA] / Icn [A]				50				50								50		20	
Icu - CEI EN 60947-2	N. POLI	In [A]			4P	400			4P	400							4P	250	2P	10
Icn - CEI EN 60898-1	CURVA/SGANCIATORE				MicroL2.3				MicroL2.3								MicroL2.2		C	
	Ir [A]	tr [s]			310,4	0,97x			310,4	0,97x							100	1x	10	
	Isd [A]	tsd [s]			3104	10x			3104	10x							1000	10x	100	
	Ii [A]																			
	Ig [A]	tg [s]																		
DIFFERENZIALE	TIPO	CLASSE																		
	Idn [A]	tdn [ms]																		
CONTATTORE	TIPO	CLASSE																	iTL16	AC1
TELERUTTORE	BOBINA [V]	N. POLI / In [A]																	24-240ca	2P / 16
TERMICO	TIPO	Irth [A]																		
FUSIBILE	N. POLI	In [A]																		
ALTRE APP.	TIPO	MODELLO																		
CONDUTTURA	TIPO ISOLAMENTO	POSA	EPR	25			EPR	25			EPR								EPR	03A
	SEZIONE FASE-N-PE/PEN [mmq]		2x240 / 2x240 / 2x120				2x240 / 2x240 / 2x120												1x4 / 1x4 / 1x4	
	Ib [A]	Iz [A]	307,4	1031,9			307,4	1031,9			0								7,2	40
	Un [V]	P [kW]	400			200,43	400	200,43		200,43	400	0							230	1,5
FONDO LINEA	Icc min [kA]	Icc max [kA]	4,9	6,2			4,9	6,2											0,1	0,3
	LUNGHEZZA [m]	dV TOTALE [%]	30	0,2			30	0,2											100	3,5
NOTE			FG18M16-0,6/1kV B2ca-s1a,d1,a1				FG18M16-0,6/1kV B2ca-s1a,d1,a1												FG18OM16-0,6/1 kV B2ca-s1a,d1,a1	

COMMESSA	LOTTO	FASE	ENTE	TIPO DOC.	OPERA/DISCIPLINA	PROGR.	REV.
IF2R	22	E	ZZ	DX	LF0500	002	B

CLIENTE

RFI - RETE FERROVIARIA ITALIANA

PROGETTO	-	FILE	qgbt [s. lorenzo maggiore]_[QGBT].dwg
ARCHIVIO	-	DATA	REVISIONE
DISEGNATORE	-	PAGINA 3	SEGUE
		TAVOLA	

IMPIANTI LFM - FERMATA DI SAN LORENZO MAGGIORE

SCHEMA ELETTRICO UNIFILARE E FRONTE QUADRI BT [QGBT - SEZ. NORMALE]

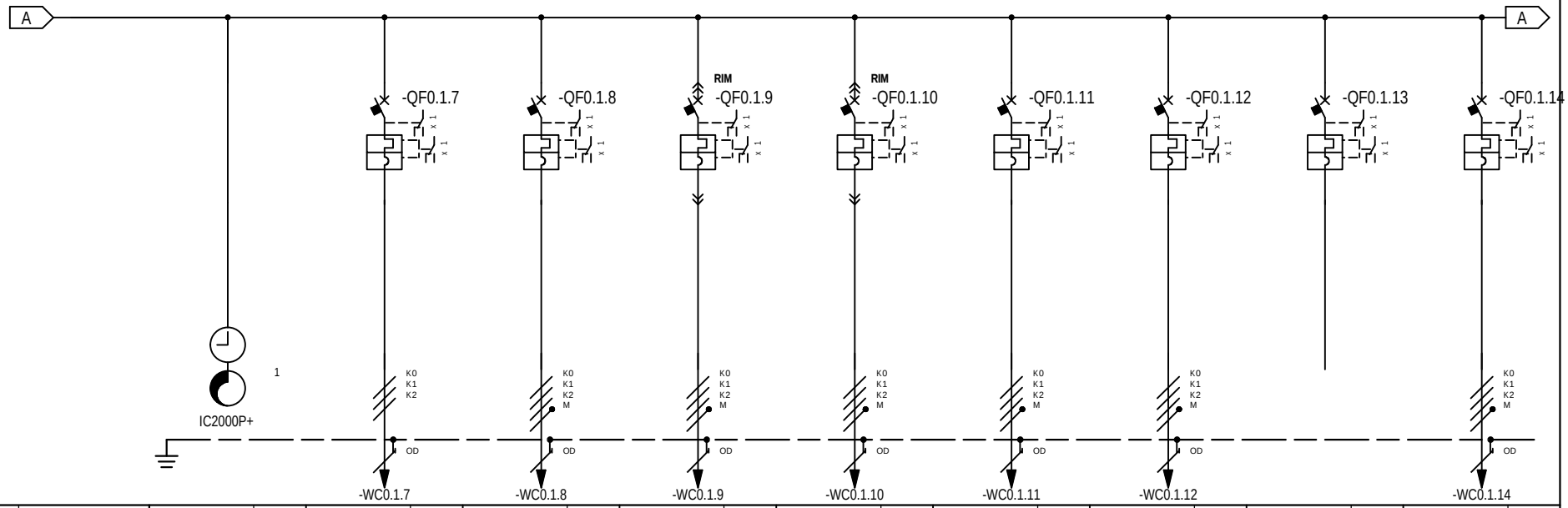

* Selettivit¨

** Filiazione (valore in kA)

RIF. QUADRO	[QGBT - Sez. Normale]		1	2	3	4	5	6	7	8	9
NUMERAZIONE MORSETTI				-WC0.1.7	-WC0.1.8	-WC0.1.9	-WC0.1.10	-WC0.1.11	-WC0.1.12		-WC0.1.14
NUMERAZIONE CIRCUITO		DISTRIBUZIONE	8 L1L2L3NPE	9 L1L2L3PE	10 L1L2L3NPE	11 L1L2L3NPE	12 L1L2L3NPE	13 L1L2L3NPE	14 L1L2L3NPE	15 L1L2L3NPE	16 L1L2L3NPE
DESCRIZIONE CIRCUITO			CRONOCREPUSCOLARE	RIFASAMENTO	ALIMENTAZIONE QDS	ALIMENTAZIONE Q RED	ALIMENTAZIONE SIAP	ASCENSORE 1	ASCENSORE 2	RISERVA 2	CABINA ENEL Sez. Normale
TIPO APPARECCHIO				NSX160 B*	NSX160 B*	NSX250 B	NSX250 B	iC60 N	iC60 N	iC60 N	NG125 N*
INTERRUTTORE	Icu [kA] / Icn [A]			25	25	25	25	10	10	10	25
Icu - CEI EN 60947-2	N. POLI	In [A]		3P 100	4P 100	4P 250	4P 250	4P 32	4P 32	4P 32	4P 20
Icn - CEI EN 60898-1	CURVA/SGANCIATORE			TM-D	TM-D	TM-D	TM-D	D	D	C	C
	Ir [A]	tr [s]		100 1x	100 1x	250 1x	250 1x	32	32	32	20
	Isd [A]	tsd [s]		800	800	2500 10x	2500 10x	448	448	320	200
	Ii [A]										
	Ig [A]	tg [s]									
DIFFERENZIALE	TIPO	CLASSE									
	Idn [A]	tdn [ms]									
CONTATTORE	TIPO	CLASSE									
TELERUTTORE	BOBINA [V] N. POLI	In [A]									
TERMICO	TIPO	Irth [A]									
FUSIBILE	N. POLI	In [A]									
ALTRE APP.	TIPO	MODELLO									
CONDUTTURA	TIPO ISOLAMENTO	POSA		EPR 11	EPR 11	EPR 11	EPR 61	EPR 03A	EPR 03A		EPR 61
	SEZIONE FASE-N-PE/PEN [mmq]			1x35 1x35	1x35 1x35 1x35	1x70 1x70 1x35	1x150 1x150 1x95	1x10 1x10 1x10	1x16 1x16 1x16		1x50 1x50 1x50
	Ib [A]	Iz [A]		46,5 169	4,8 169	154,6 268	72,5 288,3	8 60	8 80		14,5 150,7
	Un [V]	P [kW]		400	400 3	400 96	400 46,13	400 5	400 5		400 7
FONDO LINEA	Icc min [kA]	Icc max [kA]		4,4 5,9	3,8 5,9	4 5,9	4,4 6	0,5 2	0,5 2,1		1,2 3,7
	LUNGHEZZA [m]	dV TOTALE [%]		10 0,4	10 0,2	15 0,6	15 0,3	60 0,7	90 0,6		100 0,5
NOTE				FG18M16-0,6/1kV B2ca-s1a,d1,a1	FG18M16-0,6/1kV B2ca-s1a,d1,a1	FG18M16-0,6/1kV B2ca-s1a,d1,a1	FG18M16-0,6/1kV B2ca-s1a,d1,a1	FG18OM16-0,6/1 kV B2ca-s1a,d1,a1	FG18OM16-0,6/1 kV B2ca-s1a,d1,a1		FG18M16-0,6/1kV B2ca-s1a,d1,a1

COMMESSA	LOTTO	FASE	ENTE	TIPO DOC.	OPERA/DISCIPLINA	PROGR.	REV.
IF2R	22	E	ZZ	DX	LF0500	002	B

CLIENTE

RFI - RETE FERROVIARIA ITALIANA

PROGETTO	-	FILE	qgbt [s. lorenzo maggiore]_[QGBT].dwg
ARCHIVIO	-	DATA	REVISIONE
DISEGNATORE	-	PAGINA 4	SEGUE
		TAVOLA	

IMPIANTI LFM - FERMATA DI SAN LORENZO MAGGIORE

SCHEMA ELETTRICO UNIFILARE E FRONTE QUADRI BT [QGBT - SEZ. NORMALE]

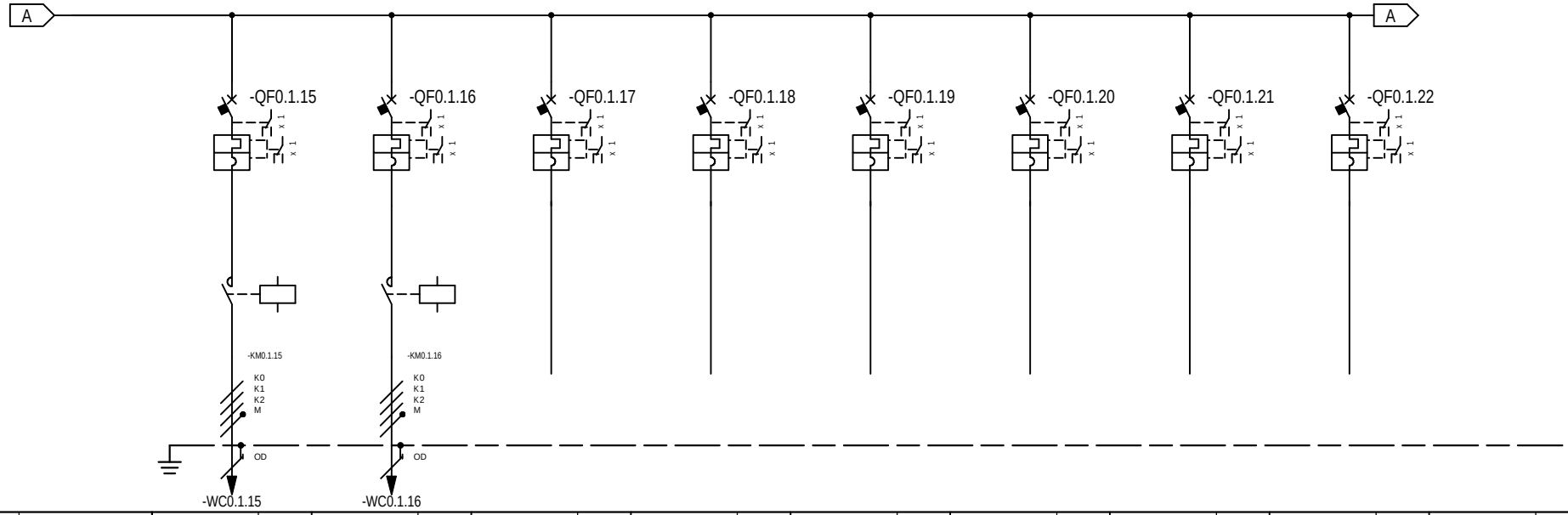

* Selettivit¨

** Filiazione (valore in kA)

RIF. QUADRO	[QGBT - Sez. Normale]		1		2		3		4		5		6		7		8		9	
NUMERAZIONE MORSETTI			-WC0.1.15		-WC0.1.16															
NUMERAZIONE CIRCUITO		DISTRIBUZIONE	17	L1L2L3NPE	18	L1L2L3NPE	19	L1L2L3NPE	20	L1L2L3NPE	21	L1L2L3NPE	22	L1L2L3NPE	23	L1L2L3NPE	24	L1L2L3NPE		
DESCRIZIONE CIRCUITO			ALIMENTAZIONE SERRANDA 1		ALIMENTAZIONE SERRANDA 2		RISERVA 3		RISERVA 4		RISERVA 5		RISERVA 6		RISERVA 7		RISERVA 8			
TIPO APPARECCHIO			iC40 N		iC40 N		iC60 N		iC60 N		iC60 N		iC60 N		iC60 N		iC60 N			
INTERRUTTORE	Icu [kA] / Icn [A]		10		10		10		10		10		10		10		10			
Icu - CEI EN 60947-2	N. POLI	In [A]	3P+N	16	3P+N	16	4P	32	4P	32	4P	16	4P	16	4P	10	4P	16		
Icn - CEI EN 60898-1	CURVA/SGANCIATORE		C		C		C		C		C		C		C		C			
	Ir [A]	tr [s]	16		16		32		32		16		16		10		16			
	Isd [A]	tsd [s]	160		160		320		320		160		160		100		160			
	Ii [A]																			
	Ig [A]	tg [s]																		
DIFFERENZIALE	TIPO	CLASSE																		
	Idn [A]	tdn [ms]																		
CONTATTORE	TIPO	CLASSE	iCT Na	AC7a	iCT Na	AC7a														
TELERUTTORE	BOBINA [V] / N. POLI	In [A]	230ca / 4P	20	230ca / 4P	20														
TERMICO	TIPO	Irth [A]																		
FUSIBILE	N. POLI	In [A]																		
ALTRE APP.	TIPO	MODELLO																		
CONDUTTURA	TIPO ISOLAMENTO	POSA	EPR	03A	EPR	03A														
	SEZIONE FASE-N-PE/PEN [mmq]		1x4 / 1x4	1x4	1x6 / 1x6	1x6														
	Ib [A]	Iz [A]	3,2	35	3,2	44														
	Un [V]	P [kW]	400	2	400	2														
FONDO LINEA	Icc min [kA]	Icc max [kA]	0,2	0,9	0,2	0,9														
	LUNGHEZZA [m]	dV TOTALE [%]	60	0,7	90	0,7														
NOTE			FG18OM16-0,6/1 kV B2ca-s1a,d1,a1		FG18OM16-0,6/1 kV B2ca-s1a,d1,a1															

COMMESSA	LOTTO	FASE	ENTE	TIPO DOC.	OPERA/DISCIPLINA	PROGR.	REV.
IF2R	22	E	ZZ	DX	LF0500	002	B

CLIENTE

RFI - RETE FERROVIARIA ITALIANA

PROGETTO	-	FILE	qgbt [s. lorenzo maggiore]_[QGBT].dwg
ARCHIVIO	-	DATA	REVISIONE
DISEGNATORE	-	PAGINA 5	SEGUE
		TAVOLA	

IMPIANTI LFM - FERMATA DI SAN LORENZO MAGGIORE

SCHEMA ELETTRICO UNIFILARE E FRONTE QUADRI BT [QGBT - SEZ. NORMALE]

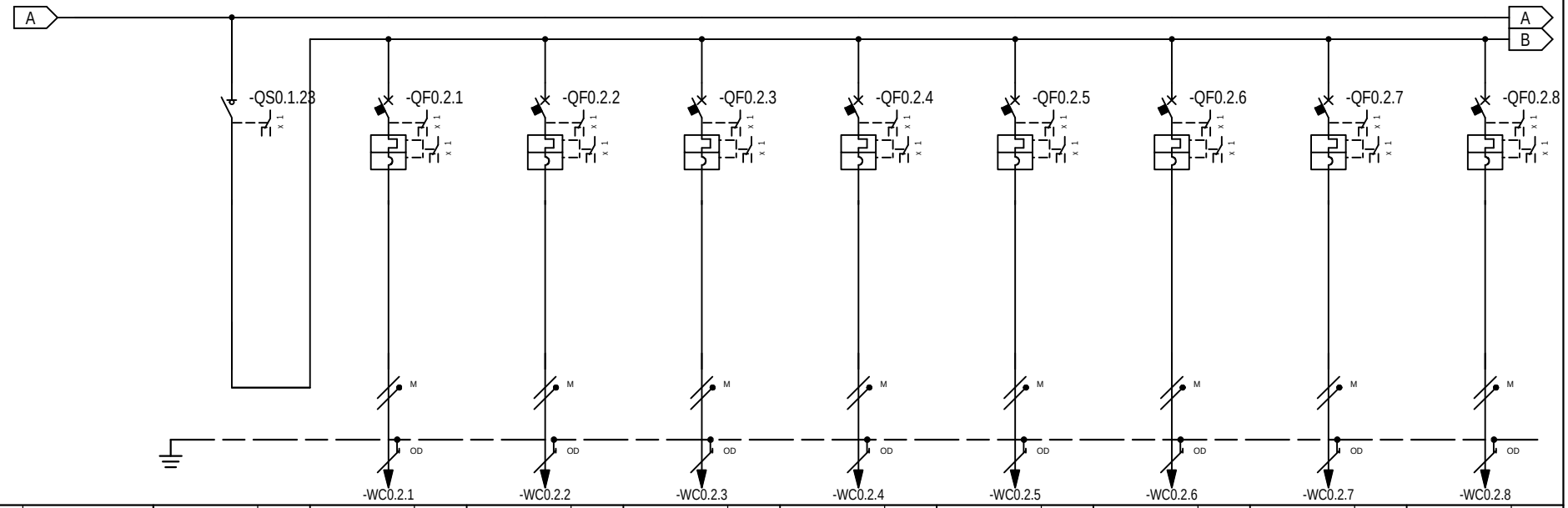

* Selettivit¨

** Filiazione (valore in kA)

RIF. QUADRO	[QGBT - Sez. Normale]		1	2	3	4	5	6	7	8	9
NUMERAZIONE MORSETTI				-WC0.2.1	-WC0.2.2	-WC0.2.3	-WC0.2.4	-WC0.2.5	-WC0.2.6	-WC0.2.7	-WC0.2.8
NUMERAZIONE CIRCUITO		DISTRIBUZIONE	25 L1L2L3N	26 L1NPE	27 L2NPE	28 L3NPE	29 L1NPE	30 L2NPE	31 L3NPE	32 L1NPE	33 L2NPE
DESCRIZIONE CIRCUITO			GENERALE ILLUMINAZIONE LOC. TECNICI	LUCI LOCALE BT	LUCI LOCALE RELAIS	LUCI LOCALE TLC	LUCI LOCALE GE	LUCI LOCALE DM	LUCI LOCALE MT	LUCI LOCALE SIAP	LUCI SCALE
TIPO APPARECCHIO			iSW	iC60 N	iC60 N	iC60 N	iC60 N	iC60 N	iC60 N	iC60 N	iC60 N
INTERRUTTORE	Icu [kA] / Icn [A]			20	20	20	20	20	20	20	20
Icu - CEI EN 60947-2	N. POLI	In [A]	125	2P 10	2P 10	2P 10	2P 10	2P 10	2P 10	2P 10	2P 10
Icn - CEI EN 60898-1	CURVA/SGANCIATORE			C	C	C	C	C	C	C	C
	Ir [A]	tr [s]		10	10	10	10	10	10	10	10
	Isd [A]	tsd [s]		100	100	100	100	100	100	100	100
	Ii [A]										
	Ig [A]	tg [s]									
DIFFERENZIALE	TIPO	CLASSE									
	Idn [A]	tdn [ms]									
CONTATTORE	TIPO	CLASSE									
TELERUTTORE	BOBINA [V] N. POLI	In [A]									
TERMICO	TIPO	Irth [A]									
FUSIBILE	N. POLI	In [A]									
ALTRE APP.	TIPO	MODELLO									
CONDUTTURA	TIPO ISOLAMENTO	POSA		EPR 03A	EPR 03A	EPR 61	EPR 61	EPR 61	EPR 61	EPR 61	EPR 03A
	SEZIONE FASE-N-PE/PEN [mmq]			1x2,5 1x2,5 1x2,5	1x2,5 1x2,5 1x2,5	1x2,5 1x2,5 1x2,5	1x2,5 1x2,5 1x2,5	1x2,5 1x2,5 1x2,5	1x2,5 1x2,5 1x2,5	1x2,5 1x2,5 1x2,5	1x2,5 1x2,5 1x2,5
	Ib [A]	Iz [A]		2,4 30	2,4 30	2,4 29,6	2,4 29,6	2,4 29,6	2,4 29,6	2,4 29,6	2,4 30
	Un [V]	P [kW]		230 0,5	230 0,5	230 0,5	230 0,5	230 0,5	230 0,5	230 0,5	230 0,5
FONDO LINEA	Icc min [kA]	Icc max [kA]		0,4 0,8	0,2 0,6	0,2 0,4	0,1 0,3	0,1 0,3	0,2 0,5	0,2 0,6	0,2 0,6
	LUNGHEZZA [m]	dV TOTALE [%]		20 0,6	30 0,8	40 0,9	50 1,1	60 1,3	35 0,8	30 0,8	30 0,8
NOTE				FG18OM16-0,6/1 kV B2ca-s1a,d1,a1	FG18OM16-0,6/1 kV B2ca-s1a,d1,a1	FG18OM16-0,6/1 kV B2ca-s1a,d1,a1	FG18OM16-0,6/1 kV B2ca-s1a,d1,a1	FG18OM16-0,6/1 kV B2ca-s1a,d1,a1	FG18OM16-0,6/1 kV B2ca-s1a,d1,a1	FG18OM16-0,6/1 kV B2ca-s1a,d1,a1	FG18OM16-0,6/1 kV B2ca-s1a,d1,a1

COMMESSA	LOTTO	FASE	ENTE	TIPO DOC.	OPERA/DISCIPLINA	PROGR.	REV.
IF2R	22	E	ZZ	DX	LF0500	002	B

CLIENTE

RFI - RETE FERROVIARIA ITALIANA

PROGETTO	-	FILE	qgbt [s. lorenzo maggiore]_[QGBT].dwg
ARCHIVIO	-	DATA	REVISIONE
DISEGNATORE	-	PAGINA 6	SEGUE

IMPIANTI LFM - FERMATA DI SAN LORENZO MAGGIORE

SCHEMA ELETTRICO UNIFILARE E FRONTE QUADRI BT [QGBT -SEZ. NORMALE]

TAVOLA

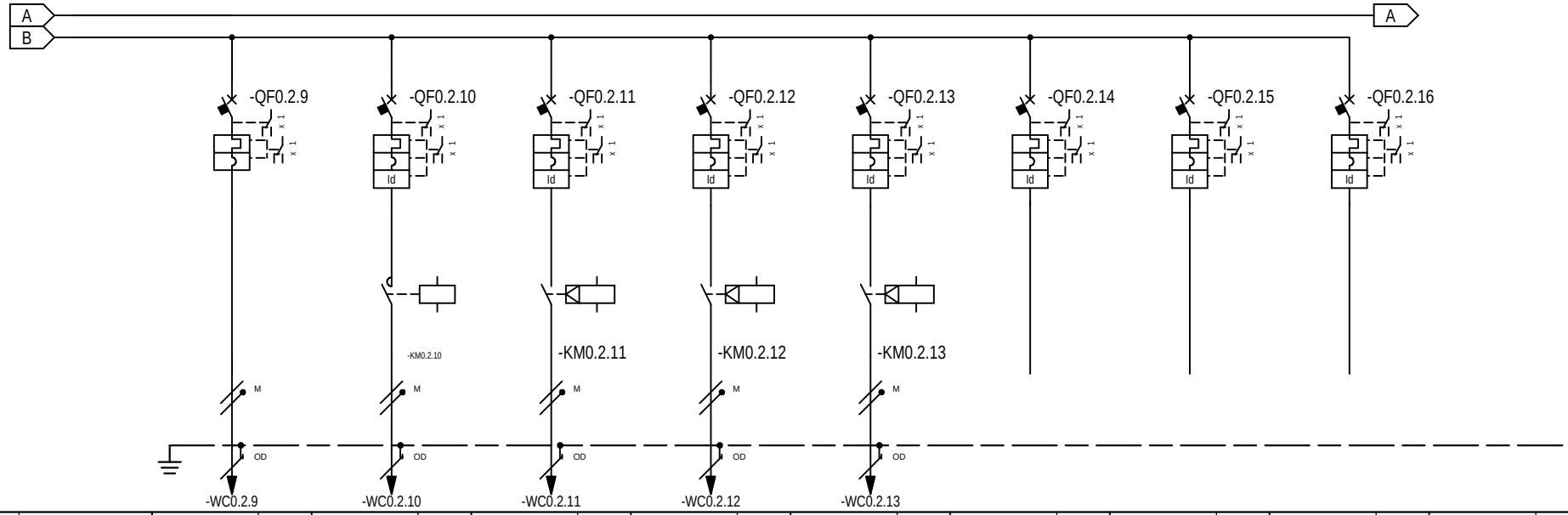

* Selettivit¨

** Filiazione (valore in kA)

RIF. QUADRO	[QGBT - Sez. Normale]		1		2		3		4		5		6		7		8		9	
NUMERAZIONE MORSETTI			-WC0.2.9		-WC0.2.10		-WC0.2.11		-WC0.2.12		-WC0.2.13									
NUMERAZIONE CIRCUITO		DISTRIBUZIONE	34	L3NPE	35	L1NPE	36	L2NPE	37	L3NPE	38	L1NPE	39	L2NPE	40	L3NPE	41	L1NPE		
DESCRIZIONE CIRCUITO			LUCI LOCALI WC		LUCI SOTTOPASSO		LUCI RAMPA PARCHEGGIO		LUCI RAMPA PARI 1		LUCI RAMPA PARI 2		RISERVA 9		RISERVA 10		RISERVA 11			
TIPO APPARECCHIO			iC60 N		iC60 N		iC60 N		iC60 N		iC60 N		iC60 N		iC60 N		iC60 N			
INTERRUTTORE	Icu [kA] / Icn [A]		20		20		20		20		20		20		20		20			
Icu - CEI EN 60947-2	N. POLI	In [A]	2P	10	2P	10	2P	10	2P	10	2P	10	2P	10	2P	10	2P	10		
Icn - CEI EN 60898-1	CURVA/SGANCIATORE		C		C		C		C		C		C		C		C			
	Ir [A]	tr [s]	10		10		10		10		10		10		10		10			
	Isd [A]	tsd [s]	100		100		100		100		100		100		100		100			
	Ii [A]																			
	Ig [A]	tg [s]																		
DIFFERENZIALE	TIPO	CLASSE			Vigi	A	Vigi	A	Vigi	A	Vigi	A	Vigi	A	Vigi	A	Vigi	A		
	Idn [A]	tdn [ms]			0,3	Istantaneo	0,3	Istantaneo	0,3	Istantaneo	0,3	Istantaneo	0,3	Istantaneo	0,3	Istantaneo	0,3	Istantaneo		
CONTATTORE	TIPO	CLASSE			iCT Na	AC7a	iTL16	AC1	iTL16	AC1	iTL16	AC1								
TELERUTTORE	BOBINA [V] / N. POLI	In [A]			230ca / 2P	16	24-240ca / 1P	16	24-240ca / 1P	16	24-240ca / 1P	16								
TERMICO	TIPO	Irth [A]																		
FUSIBILE	N. POLI	In [A]																		
ALTRE APP.	TIPO	MODELLO																		
CONDUTTURA	TIPO ISOLAMENTO	POSA	EPR	61	EPR	61	EPR	03A	EPR	03A	EPR	03A								
	SEZIONE FASE-N-PE/PEN [mmq]		1x2,5 / 1x2,5	1x2,5	1x2,5 / 1x2,5	1x2,5	1x6 / 1x6	1x6	1x6 / 1x6	1x6	1x6 / 1x6	1x6								
	Ib [A]	Iz [A]	2,4	29,6	4,8	29,6	4,8	51	4,8	51	4,8	51								
	Un [V]	P [kW]	230	0,5	230	1	230	1	230	1	230	1								
FONDO LINEA	Icc min [kA]	Icc max [kA]	0,1	0,3	0,1	0,2	0,1	0,2	0,1	0,2	0,1	0,2								
	LUNGHEZZA [m]	dV TOTALE [%]	60	1,3	95	3,5	250	3,9	250	3,9	250	3,9								
NOTE			FG18OM16-0,6/1 kV B2ca-s1a,d1,a1		FG18OM16-0,6/1 kV B2ca-s1a,d1,a1		FG18OM16-0,6/1 kV B2ca-s1a,d1,a1		FG18OM16-0,6/1 kV B2ca-s1a,d1,a1		FG18OM16-0,6/1 kV B2ca-s1a,d1,a1									

COMMESSA	LOTTO	FASE	ENTE	TIPO DOC.	OPERA/DISCIPLINA	PROGR.	REV.
IF2R	22	E	ZZ	DX	LF0500	002	B

CLIENTE

RFI - RETE FERROVIARIA ITALIANA

PROGETTO	-	FILE	qgbt [s. lorenzo maggiore]_[QGBT].dwg
ARCHIVIO	-	DATA	REVISIONE
DISEGNATORE	-	PAGINA 7	SEGUE
		TAVOLA	

IMPIANTI LFM - FERMATA DI SAN LORENZO MAGGIORE

SCHEMA ELETTRICO UNIFILARE E FRONTE QUADRI BT [QGBT - SEZ. NORMALE]

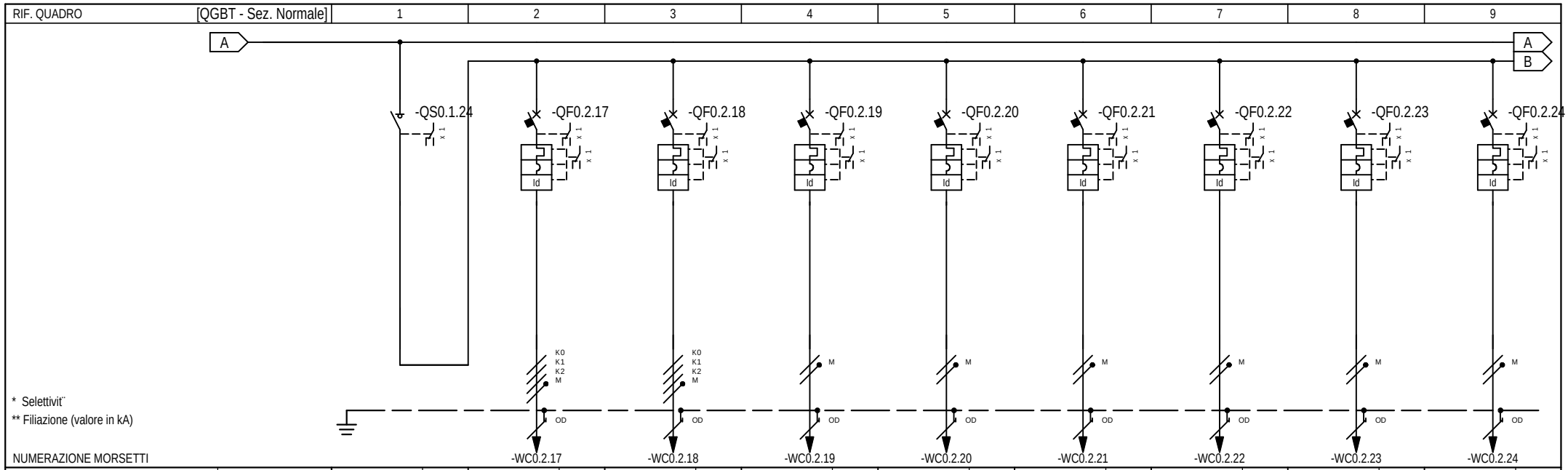

NUMERAZIONE CIRCUITO		DISTRIBUZIONE	42	L1L2L3N	43	L1L2L3NPE	44	L1L2L3NPE	45	L1NPE	46	L2NPE	47	L3NPE	48	L1NPE	49	L2NPE	50	L3NPE
DESCRIZIONE CIRCUITO			GENERALE F.M.		F.M. TRIFASE LOCALE BT		F.M. TRIFASE LOCALE TLC		F.M. MONOFASE LOCALE RELAIS		F.M. MONOFASE LOCALE TLC		F.M. MONOFASE LOCALE GE		F.M. MONOFASE LOCALE DM		F.M. MONOFASE LOCALE MT		F.M. MONOFASE LOCALE SIAP	
TIPO APPARECCHIO			iSW		iC60 N		iC60 N		iC60 N		iC60 N		iC60 N		iC60 N		iC60 N		iC60 N	
INTERRUTTORE	Icu [kA] / Icn [A]				10		10		20		20		20		20		20		20	
Icu - CEI EN 60947-2	N. POLI	In [A]		125	4P	16	4P	16	2P	16	2P	16	2P	16	2P	16	2P	16	2P	16
Icn - CEI EN 60898-1	CURVA/SGANCIATORE				C		C		C		C		C		C		C		C	
	Ir [A]	tr [s]			16		16		16		16		16		16		16		16	
	Isd [A]	tsd [s]			160		160		160		160		160		160		160		160	
	Ii [A]																			
	Ig [A]	tg [s]																		
DIFFERENZIALE	TIPO	CLASSE			Vigi	A	Vigi	A	Vigi	A	Vigi	A	Vigi	A	Vigi	A	Vigi	A	Vigi	A
	Idn [A]	tdn [ms]			0,03	Istantaneo	0,03	Istantaneo	0,03	Istantaneo	0,03	Istantaneo	0,03	Istantaneo	0,03	Istantaneo	0,03	Istantaneo	0,03	Istantaneo
CONTATTORE	TIPO	CLASSE																		
TELERUTTORE	BOBINA [V]	N. POLI / In [A]																		
TERMICO	TIPO	Irth [A]																		
FUSIBILE	N. POLI	In [A]																		
ALTRE APP.	TIPO	MODELLO																		
CONDUTTURA	TIPO ISOLAMENTO	POSA			EPR	03A	EPR	03A	EPR	03A	EPR	03A	EPR	03A	EPR	03A	EPR	03A	EPR	03A
	SEZIONE FASE-N-PE/PEN [mmq]				1x4	1x4 1x4	1x4	1x4 1x4	1x4	1x4 1x4	1x4	1x4 1x4	1x4	1x4 1x4	1x4	1x4 1x4	1x4	1x4 1x4	1x4	1x4 1x4
	Ib [A]	Iz [A]			3,2	35	3,2	35	7,2	40	7,2	40	7,2	40	7,2	40	7,2	40	7,2	40
	Un [V]	P [kW]			400	2	400	2	230	1,5	230	1,5	230	1,5	230	1,5	230	1,5	230	1,5
FONDO LINEA	Icc min [kA]	Icc max [kA]			0,6	2,3	0,6	2,3	0,4	0,9	0,3	0,7	0,2	0,5	0,2	0,4	0,6	1,3	0,6	1,3
	LUNGHEZZA [m]	dV TOTALE [%]			20	0,4	20	0,4	30	1,2	40	1,5	50	1,9	60	2,2	20	0,9	20	0,9
NOTE					FG18OM16-0,6/1 kV B2ca-s1a,d1,a1		FG18OM16-0,6/1 kV B2ca-s1a,d1,a1		FG18OM16-0,6/1 kV B2ca-s1a,d1,a1		FG18OM16-0,6/1 kV B2ca-s1a,d1,a1		FG18OM16-0,6/1 kV B2ca-s1a,d1,a1		FG18OM16-0,6/1 kV B2ca-s1a,d1,a1		FG18OM16-0,6/1 kV B2ca-s1a,d1,a1		FG18OM16-0,6/1 kV B2ca-s1a,d1,a1	

COMMESSA	LOTTO	FASE	ENTE	TIPO DOC.	OPERA/DISCIPLINA	PROGR.	REV.
IF2R	22	E	ZZ	DX	LF0500	002	B

CLIENTE

RFI - RETE FERROVIARIA ITALIANA

PROGETTO	-	FILE	qgbt [s. lorenzo maggiore]_[QGBT].dwg
ARCHIVIO	-	DATA	REVISIONE
DISEGNATORE	-	PAGINA 8	SEGUE
		TAVOLA	

IMPIANTI LFM - FERMATA DI SAN LORENZO MAGGIORE
SCHEMA ELETTRICO UNIFILARE E FRONTE QUADRI BT [QGBT - SEZ. NORMALE]

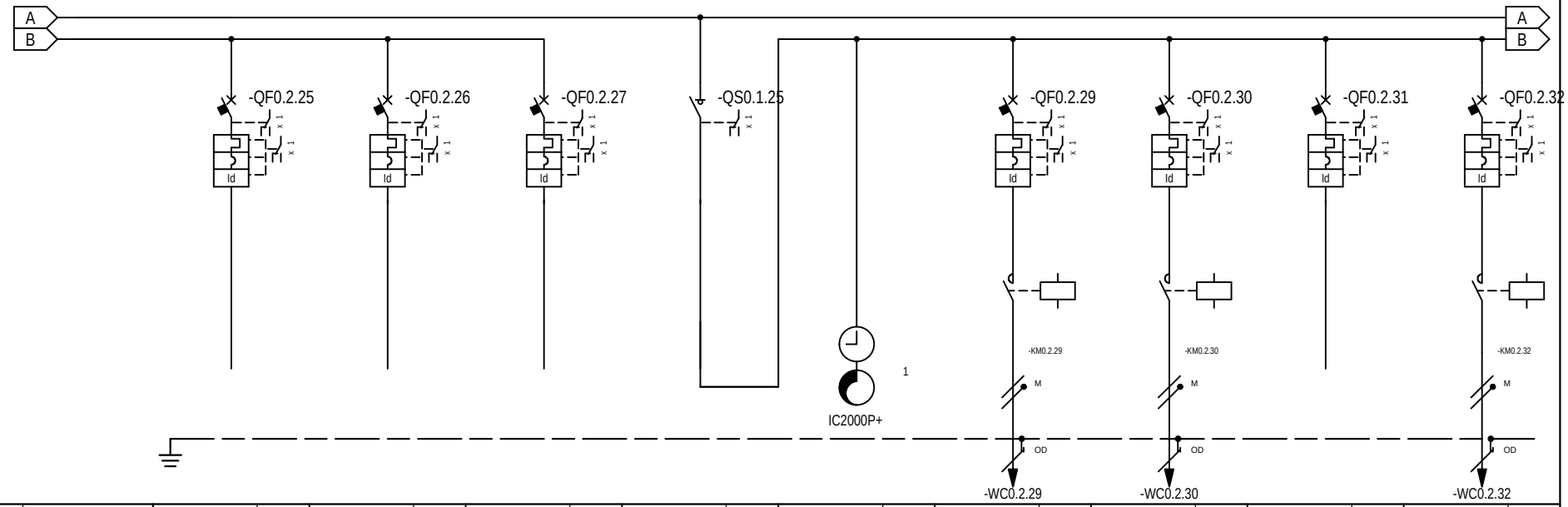

* Selettivit¨

** Filiazione (valore in kA)

RIF. QUADRO	[QGBT - Sez. Normale]		1		2		3		4		5		6		7		8		9	
NUMERAZIONE MORSETTI													-WC0.2.29		-WC0.2.30				-WC0.2.32	
NUMERAZIONE CIRCUITO		DISTRIBUZIONE	51	L1L2L3NPE	52	L1L2L3NPE	53	L1NPE	54	L1L2L3N	55	L1L2L3NPE	56	L1NPE	57	L2NPE	58	L1NPE	59	L3NPE
DESCRIZIONE CIRCUITO			RISERVA 12		RISERVA 13		RISERVA 14		GENERALE ILLUMINAZIONE BANCHINE		CRONOCREPUSCOLARE		ILLUMINAZIONE MARCIAPIEDE SX 1		ILLUMINAZIONE MARCIAPIEDE SX 2		ILLUMINAZIONE MARCIAPIEDE SX 3		ILLUMINAZIONE MARCIAPIEDE DX 1	
TIPO APPARECCHIO			iC60 N		iC60 N		iC60 N		iSW				iC60 N		iC60 N		iC60 N		iC60 N	
INTERRUTTORE	Icu [kA] / Icn [A]		10		10		20						20		20		20		20	
Icu - CEI EN 60947-2	N. POLI	In [A]	4P	16	4P	16	2P	16		125			2P	10	2P	10	2P	10	2P	10
Icn - CEI EN 60898-1	CURVA/SGANCIATORE		C		C		C						C		C		C		C	
	Ir [A]	tr [s]	16		16		16						10		10		10		10	
	Isd [A]	tsd [s]	160		160		160						100		100		100		100	
	Ii [A]																			
	Ig [A]	tg [s]																		
DIFFERENZIALE	TIPO	CLASSE	Vigi	A	Vigi	A	Vigi	A					Vigi	A	Vigi	A	Vigi	A	Vigi	A
	Idn [A]	tdn [ms]	0,03	Istantaneo	0,03	Istantaneo	0,03	Istantaneo					0,3	Istantaneo	0,3	Istantaneo	0,3	Istantaneo	0,3	Istantaneo
CONTATTORE	TIPO	CLASSE											iCT Na	AC7a	iCT Na	AC7a			iCT Na	AC7a
TELERUTTORE	BOBINA [V] / N. POLI	In [A]											230ca / 2P	16	230ca / 2P	16			230ca / 2P	16
TERMICO	TIPO	Irth [A]																		
FUSIBILE	N. POLI	In [A]																		
ALTRE APP.	TIPO	MODELLO																		
CONDUTTURA	TIPO ISOLAMENTO	POSA											EPR	03A	EPR	03A			EPR	03A
	SEZIONE FASE-N-PE/PEN [mmq]												1x4 / 1x4	1x4	1x4 / 1x4	1x4			1x6 / 1x6	1x6
	Ib [A]	Iz [A]											2,4	40	4,8	40			4,8	51
	Un [V]	P [kW]											230	0,5	230	1			230	1
FONDO LINEA	Icc min [kA]	Icc max [kA]											0,2	0,4	0,1	0,2			0,1	0,2
	LUNGHEZZA [m]	dV TOTALE [%]											70	1	120	2,8			250	3,9
NOTE													FG18OM16-0,6/1 kV B2ca-s1a,d1,a1		FG18OM16-0,6/1 kV B2ca-s1a,d1,a1				FG18OM16-0,6/1 kV B2ca-s1a,d1,a1	

COMMESSA	LOTTO	FASE	ENTE	TIPO DOC.	OPERA/DISCIPLINA	PROGR.	REV.
IF2R	22	E	ZZ	DX	LF0500	002	B

CLIENTE

RFI - RETE FERROVIARIA ITALIANA

PROGETTO	-	FILE	qgbt [s. lorenzo maggiore]_[QGBT].dwg
ARCHIVIO	-	DATA	REVISIONE
DISEGNATORE	-	PAGINA 9	SEGUE
		TAVOLA	

IMPIANTI LFM - FERMATA DI SAN LORENZO MAGGIORE

SCHEMA ELETTRICO UNIFILARE E FRONTE QUADRI BT [QGBT - SEZ. NORMALE]

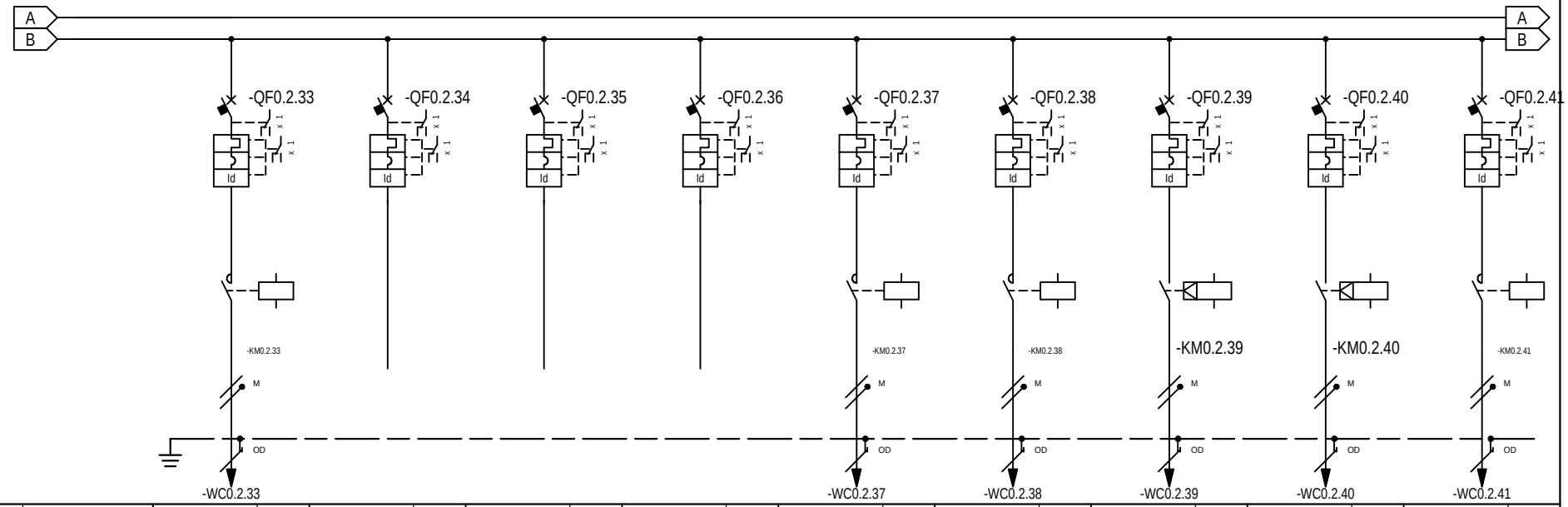

* Selettivit¨

** Filiazione (valore in kA)

RIF. QUADRO	[QGBT - Sez. Normale]		1		2		3		4		5		6		7		8		9	
NUMERAZIONE MORSETTI			-WC0.2.33								-WC0.2.37		-WC0.2.38		-WC0.2.39		-WC0.2.40		-WC0.2.41	
NUMERAZIONE CIRCUITO		DISTRIBUZIONE	60	L1NPE	61	L1NPE	62	L1NPE	63	L1NPE	64	L2NPE	65	L3NPE	66	L1NPE	67	L2NPE	68	L3NPE
DESCRIZIONE CIRCUITO			ILLUMINAZIONE MARCIAPIEDE DX 2 CIRCUITO 1		ILLUMINAZIONE MARCIAPIEDE DX 2 CIRCUITO 2		ILLUMINAZIONE MARCIAPIEDE DX 3 CIRCUITO 1		ILLUMINAZIONE MARCIAPIEDE DX 3 CIRCUITO 2		ILLUMINAZIONE PENSILINA MARC. 1 CIRCUITO 1		ILLUMINAZIONE PENSILINA MARC. 1 CIRCUITO 2		ILLUMINAZIONE PENSILINA MARC. 2 CIRCUITO 1		ILLUMINAZIONE PENSILINA MARC. 2 CIRCUITO 2		ILLUMINAZIONE LUCI RINFORZO SCALE MARC. 1	
TIPO APPARECCHIO			iC60 N		iC60 N		iC60 N		iC60 N		iC60 N		iC60 N		iC60 N		iC60 N		iC60 N	
INTERRUTTORE	Icu [kA] / Icn [A]		20		20		20		20		20		20		20		20		20	
Icu - CEI EN 60947-2	N. POLI	In [A]	2P	10	2P	10	2P	10	2P	10	2P	10	2P	10	2P	10	2P	10	2P	10
Icn - CEI EN 60898-1	CURVA/SGANCIATORE		C		C		C		C		C		C		C		C		C	
	Ir [A]	tr [s]	10		10		10		10		10		10		10		10		10	
	Isd [A]	tsd [s]	100		100		100		100		100		100		100		100		100	
	Ii [A]																			
	Ig [A]	tg [s]																		
DIFFERENZIALE	TIPO	CLASSE	Vigi	A	Vigi	A	Vigi	A	Vigi	A	Vigi	A	Vigi	A	Vigi	A	Vigi	A	Vigi	A
	Idn [A]	tdn [ms]	0,3	Istantaneo	0,3	Istantaneo	0,3	Istantaneo	0,3	Istantaneo	0,3	Istantaneo	0,3	Istantaneo	0,3	Istantaneo	0,3	Istantaneo	0,3	Istantaneo
CONTATTORE	TIPO	CLASSE	iCT Na	AC7a							iCT Na	AC7a	iCT Na	AC7a	iTL16	AC1	iTL16	AC1	iCT Na	AC7a
TELERUTTORE	BOBINA [V] / N. POLI	In [A]	230ca	2P 16							230ca	2P 16	230ca	2P 16	24-240ca	1P 16	24-240ca	1P 16	230ca	2P 16
TERMICO	TIPO	Irth [A]																		
FUSIBILE	N. POLI	In [A]																		
ALTRE APP.	TIPO	MODELLO																		
CONDUTTURA	TIPO ISOLAMENTO	POSA	EPR	03A							EPR	03A	EPR	03A	EPR	11	EPR	11	EPR	11
	SEZIONE FASE-N-PE/PEN [mmq]		1x10	1x10 1x10							1x10	1x10 1x10	1x10	1x10 1x10	1x6	1x6 1x6	1x6	1x6 1x6	1x2,5	1x2,5 1x2,5
	Ib [A]	Iz [A]	4,8	69							7,7	69	7,7	69	5,8	58	5,8	58	5,3	33
	Un [V]	P [kW]	230	1							230	1,6	230	1,6	230	1,2	230	1,2	230	1,1
FONDO LINEA	Icc min [kA]	Icc max [kA]	0,1	0,2							0,3	0,7	0,3	0,7	0,1	0,3	0,1	0,3	0,1	0,2
	LUNGHEZZA [m]	dV TOTALE [%]	350	3,3							100	1,6	100	1,6	120	2,3	120	2,3	70	2,9
NOTE			FG18OM16-0,6/1 kV B2ca-s1a,d1,a1								FG18OM16-0,6/1 kV B2ca-s1a,d1,a1		FG18OM16-0,6/1 kV B2ca-s1a,d1,a1		FG18OM16-0,6/1 kV B2ca-s1a,d1,a1		FG18OM16-0,6/1 kV B2ca-s1a,d1,a1		FG18OM16-0,6/1 kV B2ca-s1a,d1,a1	

COMMESSA	LOTTO	FASE	ENTE	TIPO DOC.	OPERA/DISCIPLINA	PROGR.	REV.
IF2R	22	E	ZZ	DX	LF0500	002	B

CLIENTE

RFI - RETE FERROVIARIA ITALIANA

PROGETTO	-	FILE	qgbt [s. lorenzo maggiore]_[QGBT].dwg
ARCHIVIO	-	DATA	REVISIONE
DISEGNATORE	-	PAGINA 10	SEGUE
		TAVOLA	

IMPIANTI LFM - FERMATA DI SAN LORENZO MAGGIORE

SCHEMA ELETTRICO UNIFILARE E FRONTE QUADRI BT [QGBT - SEZ. NORMALE]

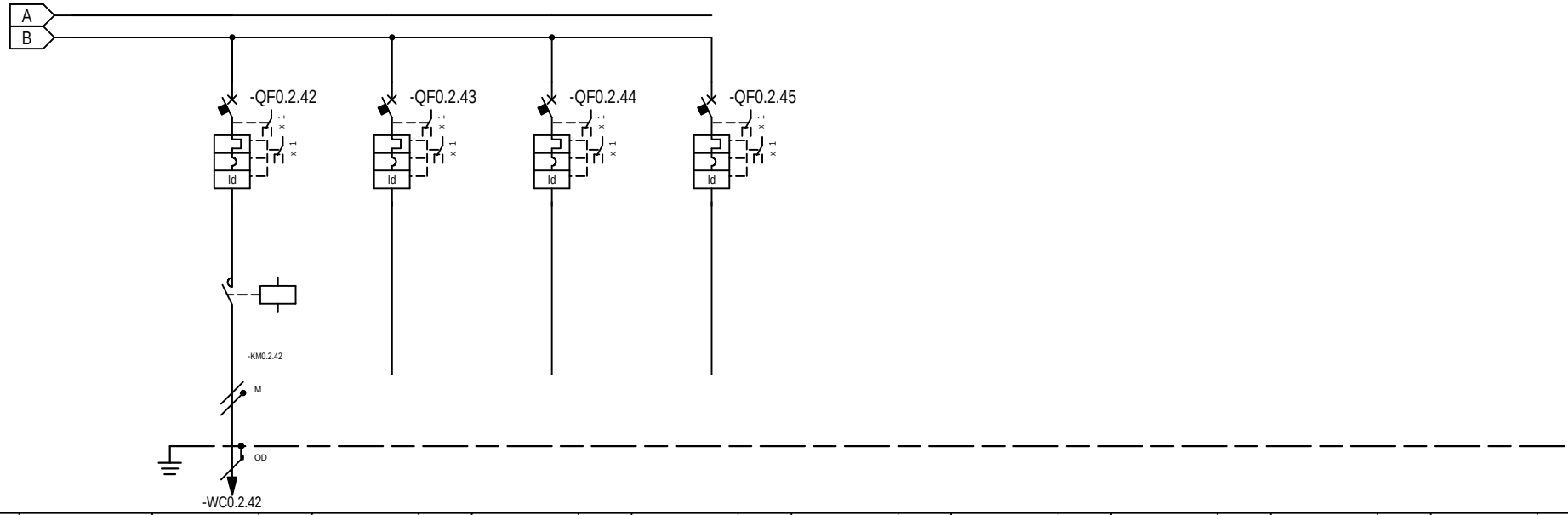

* Selettivit¨
** Filiazione (valore in kA)

RIF. QUADRO	[QGBT - Sez. Normale]		1		2		3		4		5	6	7	8	9
NUMERAZIONE MORSETTI															
NUMERAZIONE CIRCUITO	DISTRIBUZIONE		69	L1NPE	70	L1NPE	71	L1NPE	72	L1NPE					
DESCRIZIONE CIRCUITO			ILLUMINAZIONE LUCI RINFORZO SCALE MARC. 2		RISERVA 15		RISERVA 16		RISERVA 17						
TIPO APPARECCHIO			iC60 N		iC60 N		iC60 N		iC60 N						
INTERRUTTORE	Icu [kA] / Icn [A]		20		20		20		20						
Icu - CEI EN 60947-2	N. POLI	In [A]	2P	10	2P	10	2P	10	2P	10					
Icn - CEI EN 60898-1	CURVA/SGANCIATORE		C		C		C		C						
	Ir [A]	tr [s]	10		10		10		10						
	Isd [A]	tsd [s]	100		100		100		100						
	Ii [A]														
	Ig [A]	tg [s]													
DIFFERENZIALE	TIPO	CLASSE	Vigi	A	Vigi	A	Vigi	A	Vigi	A					
	Idn [A]	tdn [ms]	0,3	Istantaneo	0,3	Istantaneo	0,3	Istantaneo	0,3	Istantaneo					
CONTATTORE	TIPO	CLASSE	iCT Na	AC7a											
TELERUTTORE	BOBINA [V] / N. POLI	In [A]	230ca / 2P	16											
TERMICO	TIPO	Irth [A]													
FUSIBILE	N. POLI	In [A]													
ALTRE APP.	TIPO	MODELLO													
CONDUTTURA	TIPO ISOLAMENTO	POSA	EPR	11											
	SEZIONE FASE-N-PE/PEN [mmq]		1x4	1x4 / 1x4											
	Ib [A]	Iz [A]	5,3	45											
	Un [V]	P [kW]	230	1,1											
FONDO LINEA	Icc min [kA]	Icc max [kA]	0,1	0,3											
	LUNGHEZZA [m]	dV TOTALE [%]	90	2,4											
NOTE			FG18OM16-0,6/1 kV B2ca-s1a,d1,a1												

COMMESSA	LOTTO	FASE	ENTE	TIPO DOC.	OPERA/DISCIPLINA	PROGR.	REV.
IF2R	22	E	ZZ	DX	LF0500	002	B

CLIENTE

RFI - RETE FERROVIARIA ITALIANA

PROGETTO	-	FILE	qgbt [s. lorenzo maggiore]_[QGBT].dwg
ARCHIVIO	-	DATA	REVISIONE
DISEGNATORE	-	PAGINA 11	SEGUE
		TAVOLA	

IMPIANTI LFM - FERMATA DI SAN LORENZO MAGGIORE
SCHEMA ELETTRICO UNIFILARE E FRONTE QUADRI BT [QGBT - SEZ. NORMALE]

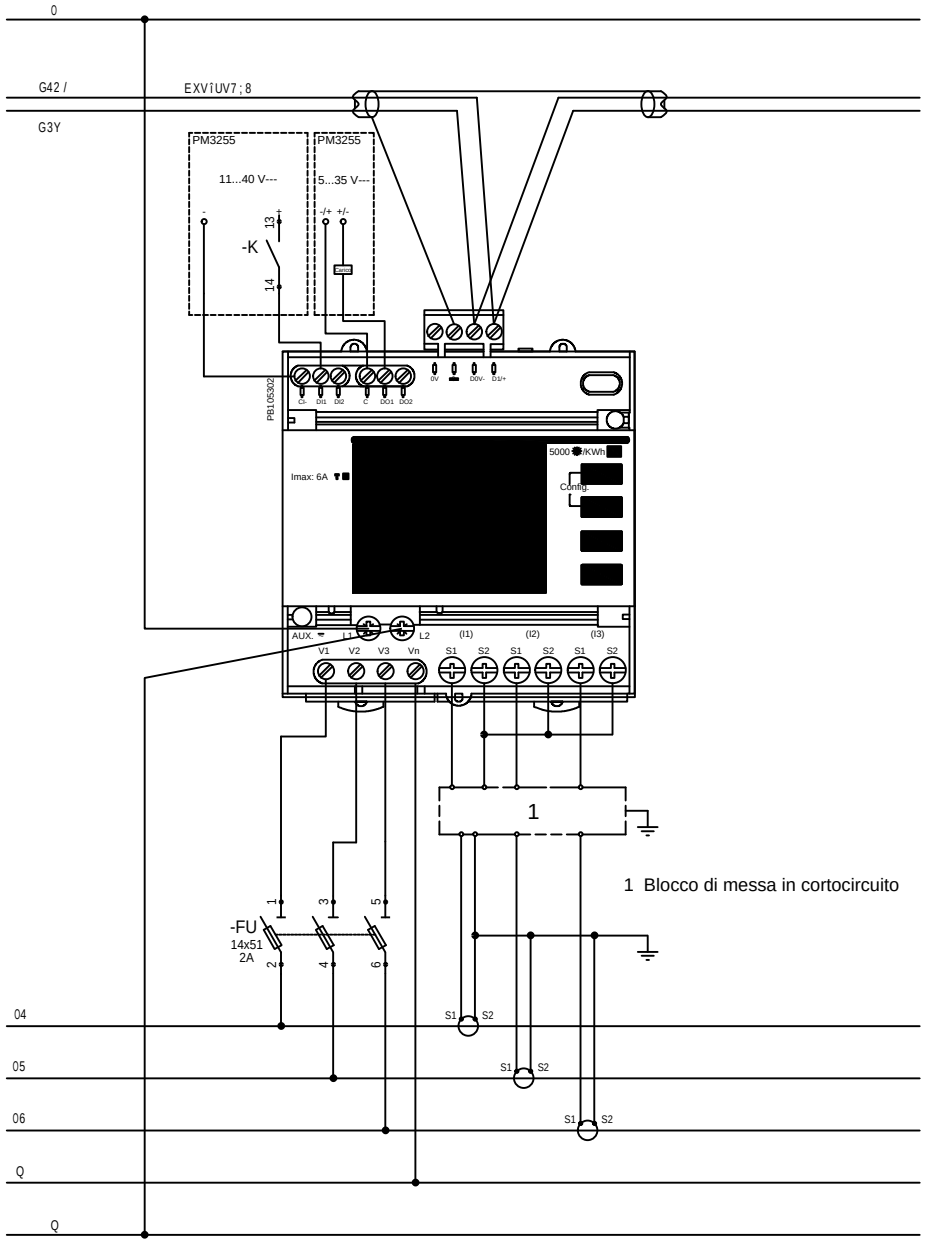

Multimetro Digitale Serie PM32xx

Multimetro digitale con misura di I, V, E, P e Q, f, THD su corrente e tensione e PF.
Adatto per circuiti monofase e trifase (con o senza neutro) e garantisce la misura di energia attiva, sia prodotta che consumata, con precisione in classe 0.5S in conformit¨ alla norma CEI EN 62053-22 e CEI EN 61557-12 PMD/Sx/K55/0.5.

Caratteristiche tecniche:
- Dotato di uscita Modbus RS485,
- 2 ingressi digitali,
- 2 uscite digitali programmabili.
- Dispositivo multitariffa, dotato di memoria interna.
- Tensione di alimentazione da 100/173 a 277/480 V CA con frequenza da 45 a 65 Hz; da 100 a 300 V CC.
- n. 3 TA XXX/5A

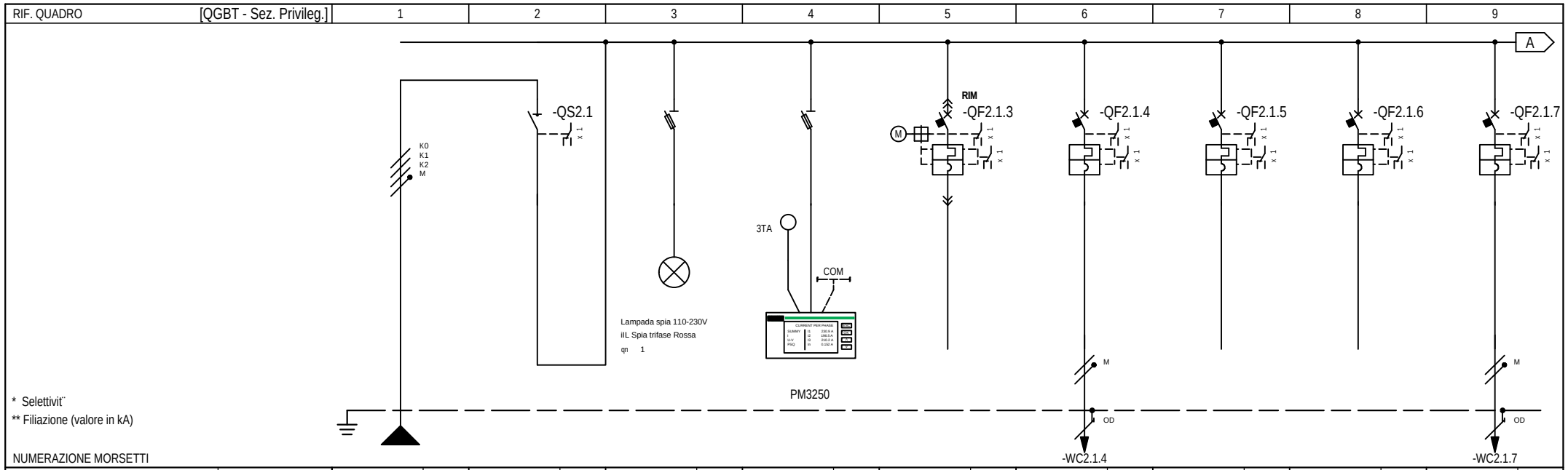

* Selettivit¨
** Filiazione (valore in kA)

NUMERAZIONE MORSETTI

NUMERAZIONE CIRCUITO		DISTRIBUZIONE		L1L2L3NPE	1	L1L2L3N	2	L1L2L3NPE	3	L1L2L3NPE	4	L1L2L3NPE	5	L1NPE	6	L1L2L3NPE	7	L1L2L3NPE	8	L1NPE
DESCRIZIONE CIRCUITO			GENERALE PREFERENZIALE DA SIAP		GENERALE PREFERENZIALE DA SIAP		PRESENZA RETE		MULTIMETRO		RISERVA 1		ESTRATTORE LOCALE BT		RISERVA 2		RISERVA 3		ESTRATTORE LOCALE GE	
TIPO APPARECCHIO					INS160		STI		STI		NSX250 N		iC60 N		iC60 N		iC60 N		iC60 N	
INTERRUTTORE	Icu [kA] / Icn [A]										50		20		10		10		20	
Icu - CEI EN 60947-2	N. POLI	In [A]				160					4P	160	2P	10	4P	25	4P	25	2P	10
Icn - CEI EN 60898-1	CURVA/SGANCIATORE										MicroL5.2A		C		C		C		C	
	Ir [A]	tr [s]									160		10		25		25		10	
	Isd [A]	tsd [s]									1120	7x	100		250		250		100	
	Ii [A]																			
	Ig [A]	tg [s]																		
DIFFERENZIALE	TIPO	CLASSE																		
	Idn [A]	tdn [ms]																		
CONTATTORE	TIPO	CLASSE																		
TELERUTTORE	BOBINA [V] N. POLI	In [A]																		
TERMICO	TIPO	Irth [A]																		
FUSIBILE	N. POLI	In [A]																		
ALTRE APP.	TIPO	MODELLO																		
CONDUTTURA	TIPO ISOLAMENTO	POSA	EPR	43			EPR						EPR	03A					EPR	03A
	SEZIONE FASE-N-PE/PEN [mmq]		1x70	1x50 1x50									1x2,5	1x2,5 1x2,5					1x6	1x6 1x6
	Ib [A]	Iz [A]	36,2	268			0						2,4	30					2,4	51
	Un [V]	P [kW]	400	20,75		20,75	400	0					230	0,5					230	0,5
FONDO LINEA	Icc min [kA]	Icc max [kA]	2,8	5,3									0,1	0,3					0,2	0,4
	LUNGHEZZA [m]	dV TOTALE [%]	30	0,5									50	1,3					90	1,1
NOTE			FG18M16-0,6/1kV B2ca-s1a,d1,a1										FG18OM16-0,6/1 kV B2ca-s1a,d1,a1						FG18OM16-0,6/1 kV B2ca-s1a,d1,a1	

COMMESSA	LOTTO	FASE	ENTE	TIPO DOC.	OPERA/DISCIPLINA	PROGR.	REV.
IF2R	22	E	ZZ	DX	LF0500	002	B

CLIENTE

RFI - RETE FERROVIARIA ITALIANA

PROGETTO	-	FILE	qgbt [s. lorenzo maggiore]_[QGBT]_001.dwg
ARCHIVIO	-	DATA	REVISIONE
DISEGNATORE	-	PAGINA 14	SEGUE
		TAVOLA	

IMPIANTI LFM - FERMATA DI SAN LORENZO MAGGIORE
SCHEMA ELETTRICO UNIFILARE E FRONTE QUADRI BT [QGBT-SEZ. PREFERENZ.]

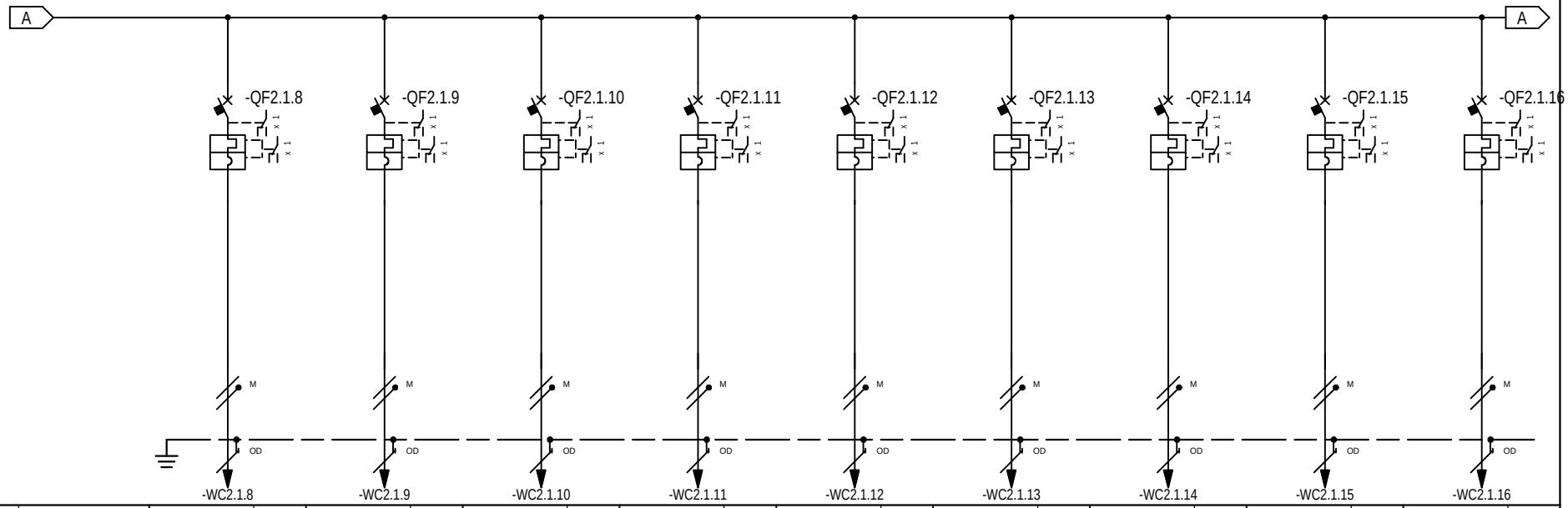

* Selettivit¨

** Filiazione (valore in kA)

RIF. QUADRO	[QGBT - Sez. Privileg.]		1		2		3		4		5		6		7		8		9	
NUMERAZIONE MORSETTI			-WC2.1.8		-WC2.1.9		-WC2.1.10		-WC2.1.11		-WC2.1.12		-WC2.1.13		-WC2.1.14		-WC2.1.15		-WC2.1.16	
NUMERAZIONE CIRCUITO		DISTRIBUZIONE	9	L2NPE	10	L3NPE	11	L1NPE	12	L2NPE	13	L3NPE	14	L1NPE	15	L2NPE	16	L3NPE	17	L2NPE
DESCRIZIONE CIRCUITO			ESTRATTORE LOCALE MT		HPF05U/1 LOCALE SIAP		HPF05U/2 LOCALE SIAP		ESTRATTORE 1 LOCALE SIAP		ESTRATTORE 1 WC		ESTRATTORE 2 WC		CDZ LOCALE DM		HPF05U/1 LOCALE TECNOLOGIE		HPF05U/2 LOCALE TECNOLOGIE	
TIPO APPARECCHIO			iC60 N		iC60 N		iC60 N		iC60 N		iC60 N		iC60 N		iC60 N		iC60 N		iC60 N	
INTERRUTTORE	Icu [kA] / Icn [A]		20		20		20		20		20		20		20		20		20	
Icu - CEI EN 60947-2	N. POLI	In [A]	2P	10	2P	16	2P	16	2P	10	2P	10	2P	10	2P	16	2P	16	2P	16
Icn - CEI EN 60898-1	CURVA/SGANCIATORE		C		C		C		C		C		C		C		C		C	
	Ir [A]	tr [s]	10		16		16		10		10		10		16		16		16	
	Isd [A]	tsd [s]	100		160		160		100		100		100		160		160		160	
	Ii [A]																			
	Ig [A]	tg [s]																		
DIFFERENZIALE	TIPO	CLASSE																		
	Idn [A]	tdn [ms]																		
CONTATTORE	TIPO	CLASSE																		
TELERUTTORE	BOBINA [V] / N. POLI	In [A]																		
TERMICO	TIPO	Irth [A]																		
FUSIBILE	N. POLI	In [A]																		
ALTRE APP.	TIPO	MODELLO																		
CONDUTTURA	TIPO ISOLAMENTO	POSA	EPR	03A	EPR	03A	EPR	03A	EPR	03A	EPR	03A	EPR	03A	EPR	03A	EPR	03A	EPR	03A
	SEZIONE FASE-N-PE/PEN [mmq]		1x2,5	1x2,5 1x2,5	1x4	1x4 1x4	1x4	1x4 1x4	1x2,5	1x2,5 1x2,5	1x2,5	1x2,5 1x2,5	1x2,5	1x2,5 1x2,5	1x4	1x4 1x4	1x4	1x4 1x4	1x4	1x4 1x4
	Ib [A]	Iz [A]	2,4	30	12,1	40	12,1	40	3,6	30	2,4	30	2,4	30	7,2	40	12,1	40	12,1	40
	Un [V]	P [kW]	230	0,5	230	2,5	230	2,5	230	0,75	230	0,5	230	0,5	230	1,5	230	2,5	230	2,5
FONDO LINEA	Icc min [kA]	Icc max [kA]	0,2	0,5	0,2	0,5	0,2	0,5	0,1	0,3	0,1	0,3	0,1	0,3	0,2	0,5	0,2	0,5	0,2	0,5
	LUNGHEZZA [m]	dV TOTALE [%]	30	1	50	3,2	50	3,2	50	1,8	50	1,3	50	1,3	50	2,1	50	3,2	50	3,2
NOTE			FG18OM16-0,6/1 kV B2ca-s1a,d1,a1		FG18OM16-0,6/1 kV B2ca-s1a,d1,a1		FG18OM16-0,6/1 kV B2ca-s1a,d1,a1		FG18OM16-0,6/1 kV B2ca-s1a,d1,a1		FG18OM16-0,6/1 kV B2ca-s1a,d1,a1		FG18OM16-0,6/1 kV B2ca-s1a,d1,a1		FG18OM16-0,6/1 kV B2ca-s1a,d1,a1		FG18OM16-0,6/1 kV B2ca-s1a,d1,a1		FG18OM16-0,6/1 kV B2ca-s1a,d1,a1	

COMMESSA	LOTTO	FASE	ENTE	TIPO DOC.	OPERA/DISCIPLINA	PROGR.	REV.
IF2R	22	E	ZZ	DX	LF0500	002	B

CLIENTE

RFI - RETE FERROVIARIA ITALIANA

PROGETTO	-	FILE	qgbt [s. lorenzo maggiore]_[QGBT]_001.dwg
ARCHIVIO	-	DATA	REVISIONE
DISEGNATORE	-	PAGINA 15	SEGUE
		TAVOLA	

IMPIANTI LFM - FERMATA DI SAN LORENZO MAGGIORE

SCHEMA ELETTRICO UNIFILARE E FRONTE QUADRI BT [QGBT-SEZ. PREFERENZ.]

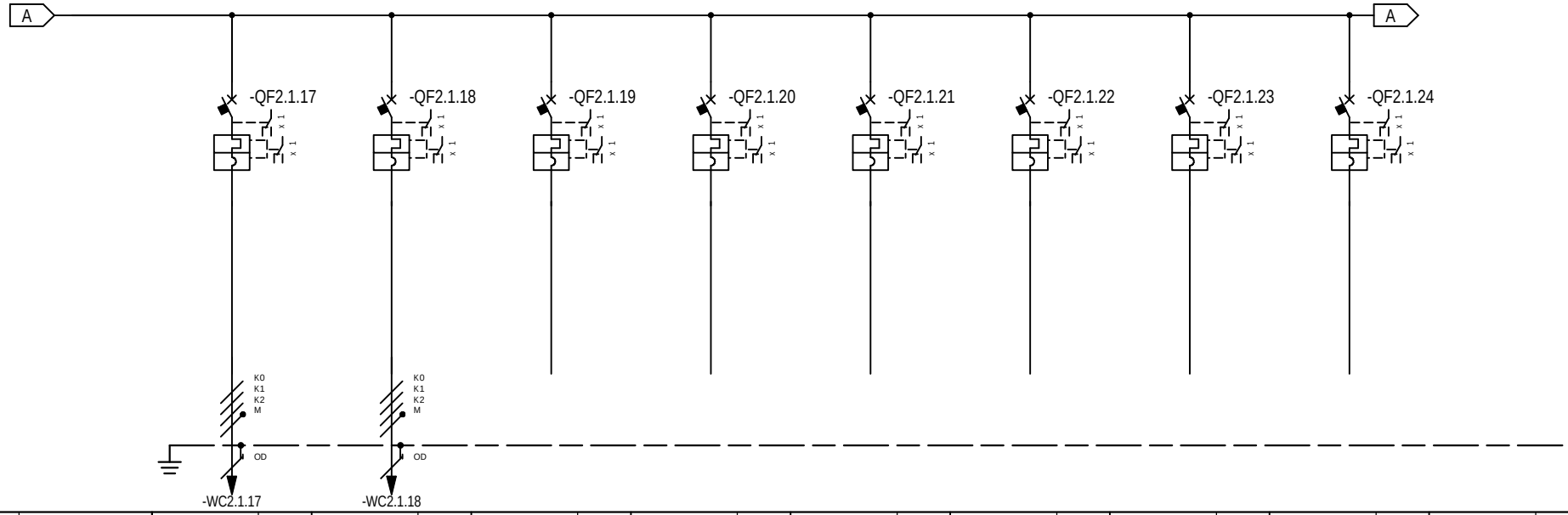

* Selettivit¨

** Filiazione (valore in kA)

NUMERAZIONE MORSETTI																												
NUMERAZIONE CIRCUITO		DISTRIBUZIONE	18		L1L2L3NPE	19		L1L2L3NPE	20		L2NPE	21		L3NPE	22		L1L2L3NPE	23		L1L2L3NPE	24		L1L2L3NPE	25		L1L2L3NPE		
DESCRIZIONE CIRCUITO			POMPA DRENAGGIO 1			POMPA DRENAGGIO 2			RISERVA 4			RISERVA 5			RISEVA 6			RISEVA 7			RISEVA 8			RISEVA 9				
TIPO APPARECCHIO			iC60 N			iC60 N			iC60 N			iC60 N			iC60 N			iC60 N			iC60 N			iC60 N				
INTERRUTTORE	Icu [kA] / Icn [A]		10			10			20			20			10			10			10			10				
Icu - CEI EN 60947-2	N. POLI	In [A]	4P	16		4P	16		2P	10		2P	10		4P	10		4P	10		4P	10		4P	10			
Icn - CEI EN 60898-1	CURVA/SGANCIATORE		C			C			C			C			C			C			C			C				
	Ir [A]	tr [s]	16			16			10			10			10			10			10			10				
	Isd [A]	tsd [s]	160			160			100			100			100			100			100			100				
	Ii [A]																											
	Ig [A]	tg [s]																										
DIFFERENZIALE	TIPO	CLASSE																										
	Idn [A]	tdn [ms]																										
CONTATTORE	TIPO	CLASSE																										
TELERUTTORE	BOBINA [V]	N. POLI / In [A]																										
TERMICO	TIPO	Irth [A]																										
FUSIBILE	N. POLI	In [A]																										
ALTRE APP.	TIPO	MODELLO																										
CONDUTTURA	TIPO ISOLAMENTO	POSA	EPR	03A		EPR	03A																					
	SEZIONE FASE-N-PE/PEN [mmq]		1x4	1x4	1x4	1x4	1x4	1x4																				
	Ib [A]	Iz [A]	4,8	35		4,8	35																					
	Un [V]	P [kW]	400	3		400	3																					
FONDO LINEA	Icc min [kA]	Icc max [kA]	0,2	0,8		0,1	0,6																					
	LUNGHEZZA [m]	dV TOTALE [%]	60	1,1		80	1,3																					
NOTE			FG18OM16-0,6/1 kV B2ca-s1a,d1,a1			FG18OM16-0,6/1 kV B2ca-s1a,d1,a1																						

COMMESSA	LOTTO	FASE	ENTE	TIPO DOC.	OPERA/DISCIPLINA	PROGR.	REV.
IF2R	22	E	ZZ	DX	LF0500	002	B

CLIENTE

RFI - RETE FERROVIARIA ITALIANA

PROGETTO	-	FILE	qgbt [s. lorenzo maggiore]_[QGBT]_001.dwg
ARCHIVIO	-	DATA	REVISIONE
DISEGNATORE	-	PAGINA 16	SEGUE
		TAVOLA	

IMPIANTI LFM - FERMATA DI SAN LORENZO MAGGIORE

SCHEMA ELETTRICO UNIFILARE E FRONTE QUADRI BT [QGBT-SEZ. PREFERENZ.]

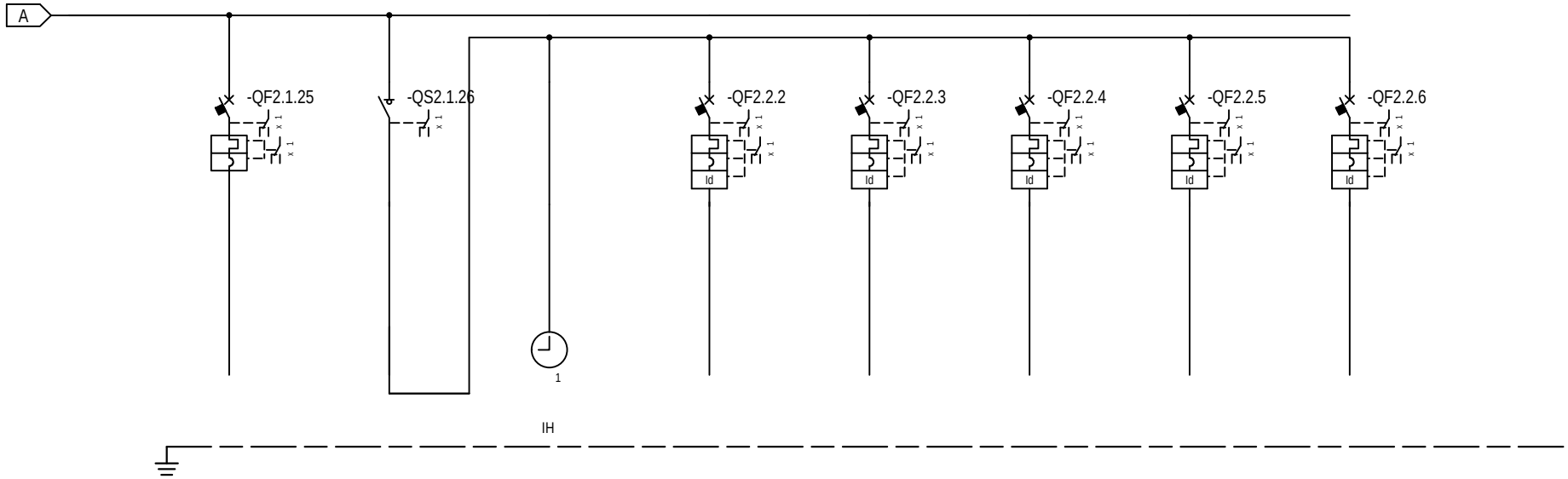

* Selettivit¨
** Filiazione (valore in kA)

NUMERAZIONE MORSETTI

RIF. QUADRO	[QGBT - Sez. Privileg.]		1		2		3		4		5		6		7		8		9	
NUMERAZIONE CIRCUITO		DISTRIBUZIONE	26	L1L2L3NPE	27	L1L2L3N	28	L1L2L3NPE	29	L1L2L3NPE	30	L1NPE	31	L1NPE	32	L1NPE	33	L1NPE		
DESCRIZIONE CIRCUITO			RISERVA 10		GENERALE ILLUMINAZIONE PUNTE SCAMBI		CRONO		DISPONIBILE		DISPONIBILE		DISPONIBILE		DISPONIBILE		DISPONIBILE			
TIPO APPARECCHIO			iC60 N		iSW				iC60 N		iC60 N		iC60 N		iC60 N		iC60 N			
INTERRUTTORE	Icu [kA] / Icn [A]		10						10		20		20		20		20			
Icu - CEI EN 60947-2	N. POLI	In [A]	4P	10		63			4P	10	2P	10	2P	10	2P	10	2P	10		
Icn - CEI EN 60898-1	CURVA/SGANCIATORE		C						C		C		C		C		C			
	Ir [A]	tr [s]	10						10		10		10		10		10			
	Isd [A]	tsd [s]	100						100		100		100		100		100			
	Ii [A]																			
	Ig [A]	tg [s]																		
DIFFERENZIALE	TIPO	CLASSE							Vigi	A	Vigi	A	Vigi	A	Vigi	A	Vigi	A		
	Idn [A]	tdn [ms]							0,3	Istantaneo	0,3	Istantaneo	0,3	Istantaneo	0,3	Istantaneo	0,3	Istantaneo		
CONTATTORE	TIPO	CLASSE																		
TELERUTTORE	BOBINA [V] N. POLI	In [A]																		
TERMICO	TIPO	Irth [A]																		
FUSIBILE	N. POLI	In [A]																		
ALTRE APP.	TIPO	MODELLO																		
CONDUTTURA	TIPO ISOLAMENTO	POSA																		
	SEZIONE FASE-N-PE/PEN [mmq]																			
	Ib [A]	Iz [A]																		
	Un [V]	P [kW]																		
FONDO LINEA	Icc min [kA]	Icc max [kA]																		
	LUNGHEZZA [m]	dV TOTALE [%]																		
NOTE																				

COMMESSA	LOTTO	FASE	ENTE	TIPO DOC.	OPERA/DISCIPLINA	PROGR.	REV.
IF2R	22	E	ZZ	DX	LF0500	002	B

CLIENTE

RFI - RETE FERROVIARIA ITALIANA

IMPIANTI LFM - FERMATA DI SAN LORENZO MAGGIORE
SCHEMA ELETTRICO UNIFILARE E FRONTE QUADRI BT [QGBT-SEZ. PREFERENZ.]

PROGETTO	-	FILE	qgbt [s. lorenzo maggiore]_[QGBT]_001.dwg
ARCHIVIO	-	DATA	REVISIONE
DISEGNATORE	-	PAGINA 17	SEGUE
		TAVOLA	

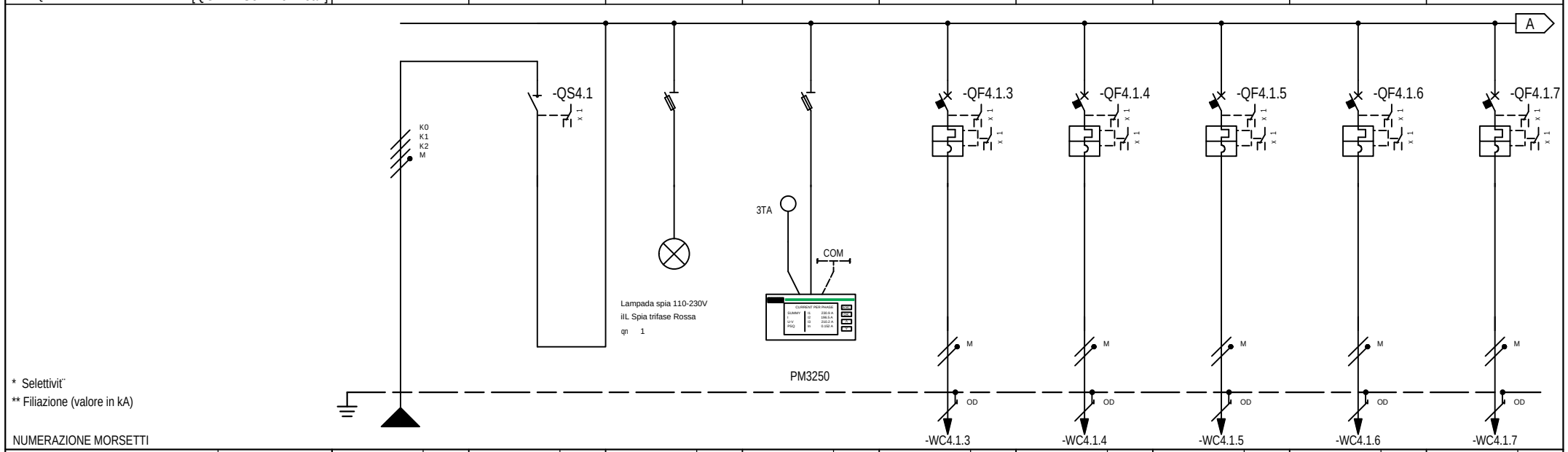

NUMERAZIONE CIRCUITO		DISTRIBUZIONE		L1L2L3NPE	1	L1L2L3N	2	L1L2L3NPE	3	L1L2L3NPE	4	L1NPE	5	L2NPE	6	L3NPE	7	L2NPE	8	L1NPE
DESCRIZIONE CIRCUITO			GENERALE NO BREAK ARRIVO DA SIAP		GENERALE NO BREAK ARRIVO DA SIAP		PRESENZA RETE		MULTIMETRO		AUX		TVCC		R.I.		A.I.		ALIMENTAZIONE CABINA ENEL NO BREAK	
TIPO APPARECCHIO					iSW		STI		STI		iC60 N		iC60 N		iC60 N		iC60 N		iC60 N	
INTERRUTTORE	Icu [kA] / Icn [A]										20		20		20		20		20	
Icu - CEI EN 60947-2	N. POLI	In [A]				100					2P	10	2P	10	2P	10	2P	10	2P	20
Icn - CEI EN 60898-1	CURVA/SGANCIATORE										C		C		C		C		C	
	Ir [A]	tr [s]									10		10		10		10		20	
	Isd [A]	tsd [s]									100		100		100		100		200	
	Ii [A]																			
	Ig [A]	tg [s]																		
DIFFERENZIALE	TIPO	CLASSE																		
	Idn [A]	tdn [ms]																		
CONTATTORE	TIPO	CLASSE																		
TELERUTTORE	BOBINA [V] N. POLI	In [A]																		
TERMICO	TIPO	Irth [A]																		
FUSIBILE	N. POLI	In [A]																		
ALTRE APP.	TIPO	MODELLO																		
CONDUTTURA	TIPO ISOLAMENTO	POSA	EPR	11			EPR				EPR	03A	EPR	03A	EPR	03A	EPR	03A	EPR	61
	SEZIONE FASE-N-PE/PEN [mmq]		1x4 1x4	1x4							1x2,5 1x2,5	1x2,5	1x2,5 1x2,5	1x2,5	1x2,5 1x2,5	1x2,5	1x2,5 1x2,5	1x2,5	1x4 1x4	1x4
	Ib [A]	Iz [A]	26,6	45			0				2,4	30	2,4	30	2,4	30	2,4	30	4,8	38,4
	Un [V]	P [kW]	400	14,95		14,95	400	0			230	0,5	230	0,5	230	0,5	230	0,5	230	1
FONDO LINEA	Icc min [kA]	Icc max [kA]	1,6	4,4							0,2	0,4	0,2	0,4	0,2	0,4	0,2	0,4	0,2	0,4
	LUNGHEZZA [m]	dV TOTALE [%]	1	0,8							40	1,5	40	1,5	40	1,5	40	1,5	70	2,4
NOTE			FG18M16-0,6/1 kV Cca-s3,d1,a3								FTG18OM16		FTG18OM16		FTG18OM16		FTG18OM16		FTG18OM16	

COMMESSA	LOTTO	FASE	ENTE	TIPO DOC.	OPERA/DISCIPLINA	PROGR.	REV.
IF2R	22	E	ZZ	DX	LF0500	002	B

CLIENTE

RFI - RETE FERROVIARIA ITALIANA

IMPIANTI LFM - FERMATA DI SAN LORENZO MAGGIORE
SCHEMA ELETTRICO UNIFILARE E FRONTE QUADRI BT [QGBT - SEZ. NO BREAK]

PROGETTO	-	FILE	qgbt [s. lorenzo maggiore]_[QGBT]_002.dwg
ARCHIVIO	-	DATA	REVISIONE
DISEGNATORE	-	PAGINA 19	SEGUE
		TAVOLA	

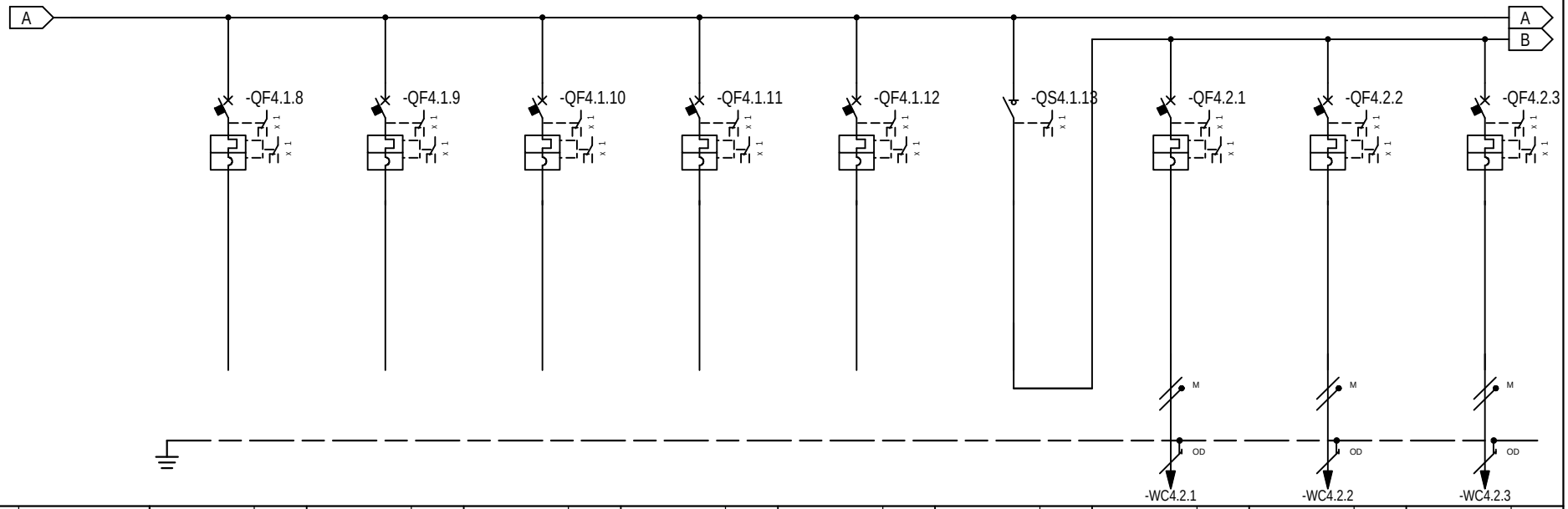

* Selettivit¨

** Filiazione (valore in kA)

RIF. QUADRO	[QGBT - Sez. No Break]		1		2		3		4		5		6		7		8		9	
NUMERAZIONE MORSETTI															-WC4.2.1		-WC4.2.2		-WC4.2.3	
NUMERAZIONE CIRCUITO		DISTRIBUZIONE	9	L1L2L3NPE	10	L1L2L3NPE	11	L3NPE	12	L1NPE	13	L2NPE	14	L1L2L3N	15	L1NPE	16	L2NPE	17	L3NPE
DESCRIZIONE CIRCUITO			RISERVA 1		RISERVA 2		RISERVA 3		RISERVA 4		RISERVA 5		GENERALE ILLUMINAZIONE FABBRICATO		LUCE LOCALE BT		LUCE LOCALE RELAIS		LUCE LOCALE TECNOLOGIE	
TIPO APPARECCHIO			iC60 N		iC60 N		iC60 N		iC60 N		iC60 N		iSW		iC60 N		iC60 N		iC60 N	
INTERRUTTORE	Icu [kA] / Icn [A]		10		10		20		20		20				20		20		20	
Icu - CEI EN 60947-2	N. POLI	In [A]	4P	10	4P	10	2P	10	2P	10	2P	10		125	2P	10	2P	10	2P	10
Icn - CEI EN 60898-1	CURVA/SGANCIATORE		C		C		C		C		C				C		C		C	
	Ir [A]	tr [s]	10		10		10		10		10				10		10		10	
	Isd [A]	tsd [s]	100		100		100		100		100				100		100		100	
	Ii [A]																			
	Ig [A]	tg [s]																		
DIFFERENZIALE	TIPO	CLASSE																		
	Idn [A]	tdn [ms]																		
CONTATTORE	TIPO	CLASSE																		
TELERUTTORE	BOBINA [V] N. POLI	In [A]																		
TERMICO	TIPO	Irth [A]																		
FUSIBILE	N. POLI	In [A]																		
ALTRE APP.	TIPO	MODELLO																		
CONDUTTURA	TIPO ISOLAMENTO	POSA													EPR	03A	EPR	03A	EPR	03A
	SEZIONE FASE-N-PE/PEN [mmq]														1x2,5 1x2,5	1x2,5	1x2,5 1x2,5	1x2,5	1x2,5 1x2,5	1x2,5
	Ib [A]	Iz [A]													2,4	30	2,4	30	2,4	30
	Un [V]	P [kW]													230	0,5	230	0,5	230	0,5
FONDO LINEA	Icc min [kA]	Icc max [kA]													0,3	0,7	0,2	0,6	0,2	0,4
	LUNGHEZZA [m]	dV TOTALE [%]													20	1,2	25	1,3	35	1,4
NOTE															FTG18OM16		FTG18OM16		FTG18OM16	

COMMESSA	LOTTO	FASE	ENTE	TIPO DOC.	OPERA/DISCIPLINA	PROGR.	REV.
IF2R	22	E	ZZ	DX	LF0500	002	B

CLIENTE

RFI - RETE FERROVIARIA ITALIANA

PROGETTO	-	FILE	qgbt [s. lorenzo maggiore]_[QGBT]_002.dwg
ARCHIVIO	-	DATA	REVISIONE
DISEGNATORE	-	PAGINA 20	SEGUE
		TAVOLA	

IMPIANTI LFM - FERMATA DI SAN LORENZO MAGGIORE

SCHEMA ELETTRICO UNIFILARE E FRONTE QUADRI BT [QGBT - SEZ. NO BREAK]

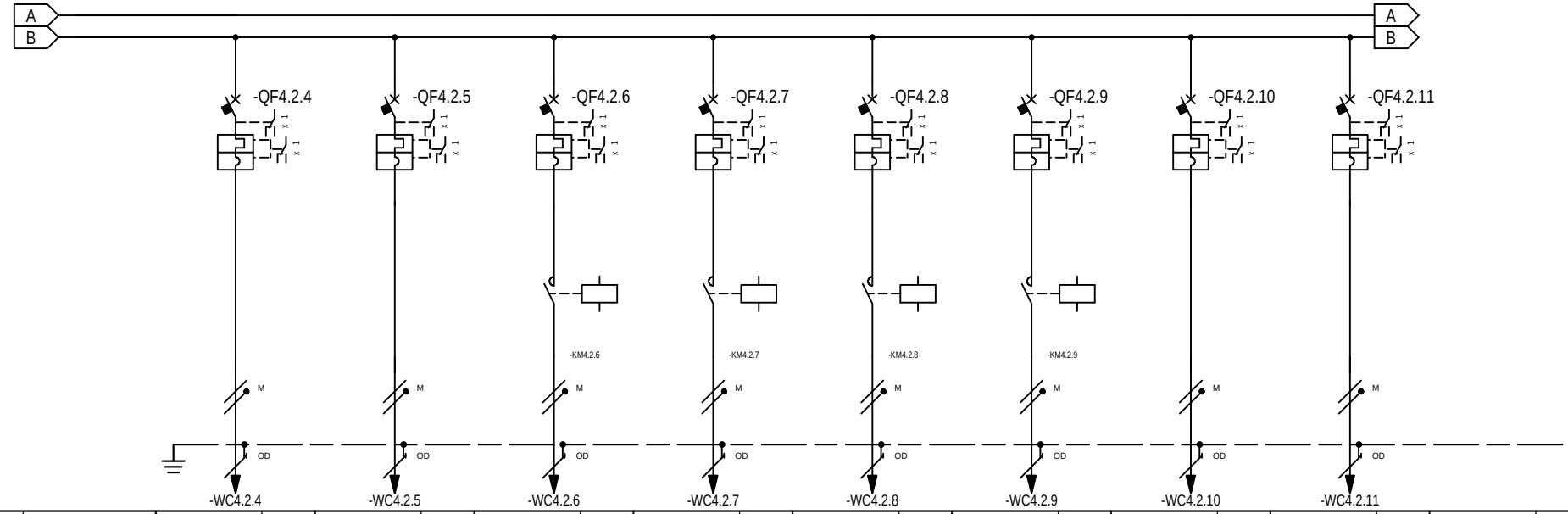

* Selettivit¨

** Filiazione (valore in kA)

RIF. QUADRO	[QGBT - Sez. No Break]		1		2		3		4		5		6		7		8		9	
NUMERAZIONE MORSETTI			-WC4.2.4		-WC4.2.5		-WC4.2.6		-WC4.2.7		-WC4.2.8		-WC4.2.9		-WC4.2.10		-WC4.2.11			
NUMERAZIONE CIRCUITO		DISTRIBUZIONE	18	L1NPE	19	L2NPE	20	L3NPE	21	L1NPE	22	L2NPE	23	L3NPE	24	L1NPE	25	L2NPE		
DESCRIZIONE CIRCUITO			LUCE LOCALE DM		LUCE LOCALE WC		LUCE SOTTOPASSO		LUCE RAMPA PARCHEGGIO (DISPONIBILE)		LUCE RAMPA 1 (DISPONIBILE)		LUCE RAMPA 2		LOCALE SIAP		LOCALE MT			
TIPO APPARECCHIO			iC60 N		iC60 N		iC60 N		iC60 N		iC60 N		iC60 N		iC60 N		iC60 N			
INTERRUTTORE	Icu [kA] / Icn [A]		20		20		20		20		20		20		20		20			
Icu - CEI EN 60947-2	N. POLI	In [A]	2P	10	2P	10	2P	10	2P	10	2P	10	2P	10	2P	10	2P	10		
Icn - CEI EN 60898-1	CURVA/SGANCIATORE		C		C		C		C		C		C		C		C			
	Ir [A]	tr [s]	10		10		10		10		10		10		10		10			
	Isd [A]	tsd [s]	100		100		100		100		100		100		100		100			
	Ii [A]																			
	Ig [A]	tg [s]																		
DIFFERENZIALE	TIPO	CLASSE																		
	Idn [A]	tdn [ms]																		
CONTATTORE	TIPO	CLASSE					iCT Na	AC7a	iCT Na	AC7a	iCT Na	AC7a	iCT Na	AC7a						
TELERUTTORE	BOBINA [V]	N. POLI / In [A]					230ca	2P / 16	230ca	2P / 16	230ca	2P / 16	230ca	2P / 16						
TERMICO	TIPO	Irth [A]																		
FUSIBILE	N. POLI	In [A]																		
ALTRE APP.	TIPO	MODELLO																		
CONDUTTURA	TIPO ISOLAMENTO	POSA	EPR	03A	EPR	03A	EPR	03A	EPR	03A	EPR	03A	EPR	03A	EPR	03A	EPR	03A		
	SEZIONE FASE-N-PE/PEN [mmq]		1x2,5	1x2,5 / 1x2,5	1x2,5	1x2,5 / 1x2,5	1x4	1x4 / 1x4	1x10	1x10 / 1x10	1x10	1x10 / 1x10	1x10	1x10 / 1x10	1x2,5	1x2,5 / 1x2,5	1x2,5	1x2,5 / 1x2,5		
	Ib [A]	Iz [A]	2,4	30	2,4	30	3,6	40	4,8	69	4,8	69	4,8	69	2,4	30	2,4	30		
	Un [V]	P [kW]	230	0,5	230	0,5	230	0,75	230	1	230	1	230	1	230	0,5	230	0,5		
FONDO LINEA	Icc min [kA]	Icc max [kA]	0,2	0,4	0,1	0,3	0,1	0,3	0,1	0,3	0,1	0,3	0,1	0,3	0,2	0,5	0,2	0,5		
	LUNGHEZZA [m]	dV TOTALE [%]	40	1,5	45	1,6	95	2,4	250	3	250	3	250	3	30	1,4	30	1,4		
NOTE			FTG18OM16		FTG18OM16		FTG18OM16		FTG18OM16		FTG18OM16		FTG18OM16		FTG18OM16		FTG18OM16			

COMMESSA	LOTTO	FASE	ENTE	TIPO DOC.	OPERA/DISCIPLINA	PROGR.	REV.
IF2R	22	E	ZZ	DX	LF0500	002	B

CLIENTE

RFI - RETE FERROVIARIA ITALIANA

PROGETTO	-	FILE	qgbt [s. lorenzo maggiore]_[QGBT]_002.dwg
ARCHIVIO	-	DATA	REVISIONE
DISEGNATORE	-	PAGINA 21	SEGUE
		TAVOLA	

IMPIANTI LFM - FERMATA DI SAN LORENZO MAGGIORE

SCHEMA ELETTRICO UNIFILARE E FRONTE QUADRI BT [QGBT - SEZ. NO BREAK]

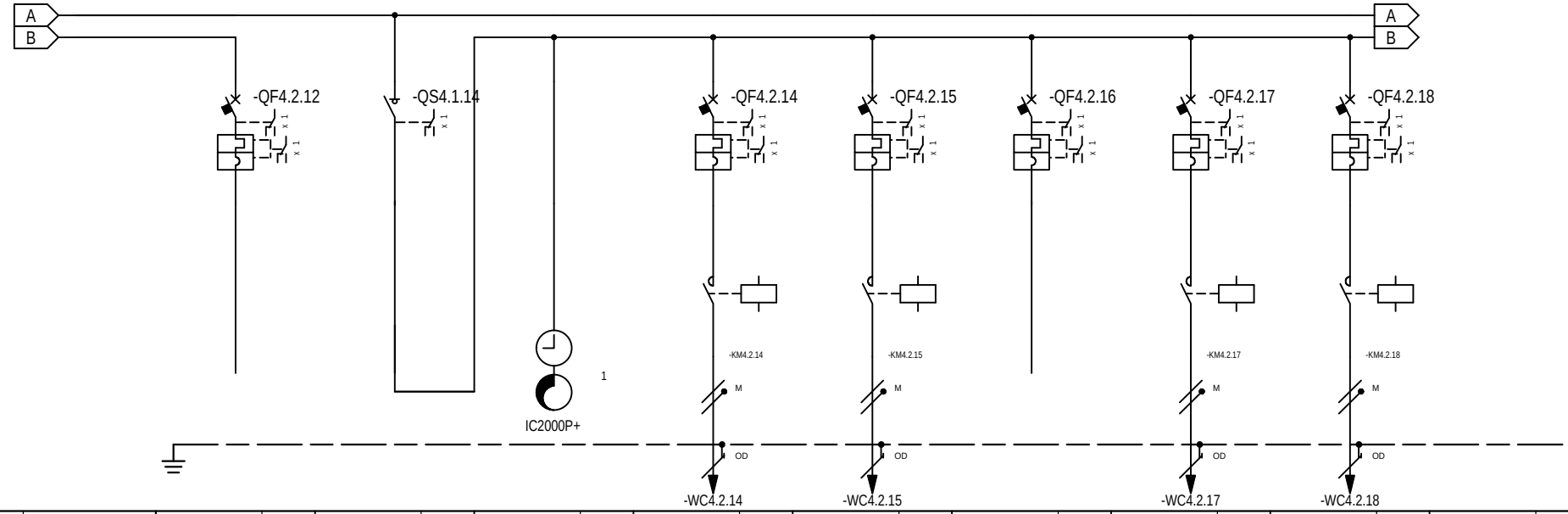

* Selettivit¨

** Filiazione (valore in kA)

RIF. QUADRO	[QGBT - Sez. No Break]		1		2		3		4		5		6		7		8		9	
NUMERAZIONE MORSETTI									-WC4.2.14		-WC4.2.15				-WC4.2.17		-WC4.2.18			
NUMERAZIONE CIRCUITO		DISTRIBUZIONE	26	L3NPE	27	L1L2L3N	28	L1L2L3NPE	29	L2NPE	30	L3NPE	31	L3NPE	32	L2NPE	33	L3NPE		
DESCRIZIONE CIRCUITO			RISERVA 6		GENERALE ILLUMINAZIONE BANCHINE		CRONOCREPUSCOLARE ILLUMINAZIONE MARCIAPIEDE N.B.		ILLUMINAZIONE MARCIAPIEDE N.B. SX 1		ILLUMINAZIONE MARCIAPIEDE N.B. SX 2		RISERVA 7		ILLUMINAZIONE MARCIAPIEDE N.B. DX 1		ILLUMINAZIONE MARCIAPIEDE N.B. DX 2			
TIPO APPARECCHIO			iC60 N		iSW				iC60 N		iC60 N		iC60 N		iC60 N		iC60 N			
INTERRUTTORE	Icu [kA] / Icn [A]		20						20		20		20		20		20			
Icu - CEI EN 60947-2	N. POLI	In [A]	2P	10		63			2P	10	2P	10	2P	10	2P	10	2P	10		
Icn - CEI EN 60898-1	CURVA/SGANCIATORE		C						C		C		C		C		C			
	Ir [A]	tr [s]	10						10		10		10		10		10			
	Isd [A]	tsd [s]	100						100		100		100		100		100			
	Ii [A]																			
	Ig [A]	tg [s]																		
DIFFERENZIALE	TIPO	CLASSE																		
	Idn [A]	tdn [ms]																		
CONTATTORE	TIPO	CLASSE							iCT Na	AC7a	iCT Na	AC7a			iCT Na	AC7a	iCT Na	AC7a		
TELERUTTORE	BOBINA [V]	N. POLI / In [A]							230ca 2P	16	230ca 2P	16			230ca 2P	16	230ca 2P	16		
TERMICO	TIPO	Irth [A]																		
FUSIBILE	N. POLI	In [A]																		
ALTRE APP.	TIPO	MODELLO																		
CONDUTTURA	TIPO ISOLAMENTO	POSA							EPR	03A	EPR	03A			EPR	03A	EPR	03A		
	SEZIONE FASE-N-PE/PEN [mmq]								1x4 1x4	1x4	1x4 1x4	1x4			1x6 1x6	1x6	1x10 1x10	1x10		
	Ib [A]	Iz [A]							2,4	40	2,4	40			2,4	51	5,8	69		
	Un [V]	P [kW]							230	0,5	230	0,5			230	0,5	230	1,2		
FONDO LINEA	Icc min [kA]	Icc max [kA]							0,2	0,4	0,1	0,2			0,1	0,2	0,1	0,3		
	LUNGHEZZA [m]	dV TOTALE [%]							70	1,6	120	2,1			250	2,7	250	3,5		
NOTE									FTG18OM16		FTG18OM16				FTG18OM16		FTG18OM16			

COMMESSA	LOTTO	FASE	ENTE	TIPO DOC.	OPERA/DISCIPLINA	PROGR.	REV.
IF2R	22	E	ZZ	DX	LF0500	002	B

CLIENTE

RFI - RETE FERROVIARIA ITALIANA

PROGETTO	-	FILE	qgbt [s. lorenzo maggiore]_[QGBT]_002.dwg
ARCHIVIO	-	DATA	REVISIONE
DISEGNATORE	-	PAGINA 22	SEGUE
		TAVOLA	

IMPIANTI LFM - FERMATA DI SAN LORENZO MAGGIORE

SCHEMA ELETTRICO UNIFILARE E FRONTE QUADRI BT [QGBT - SEZ. NO BREAK]

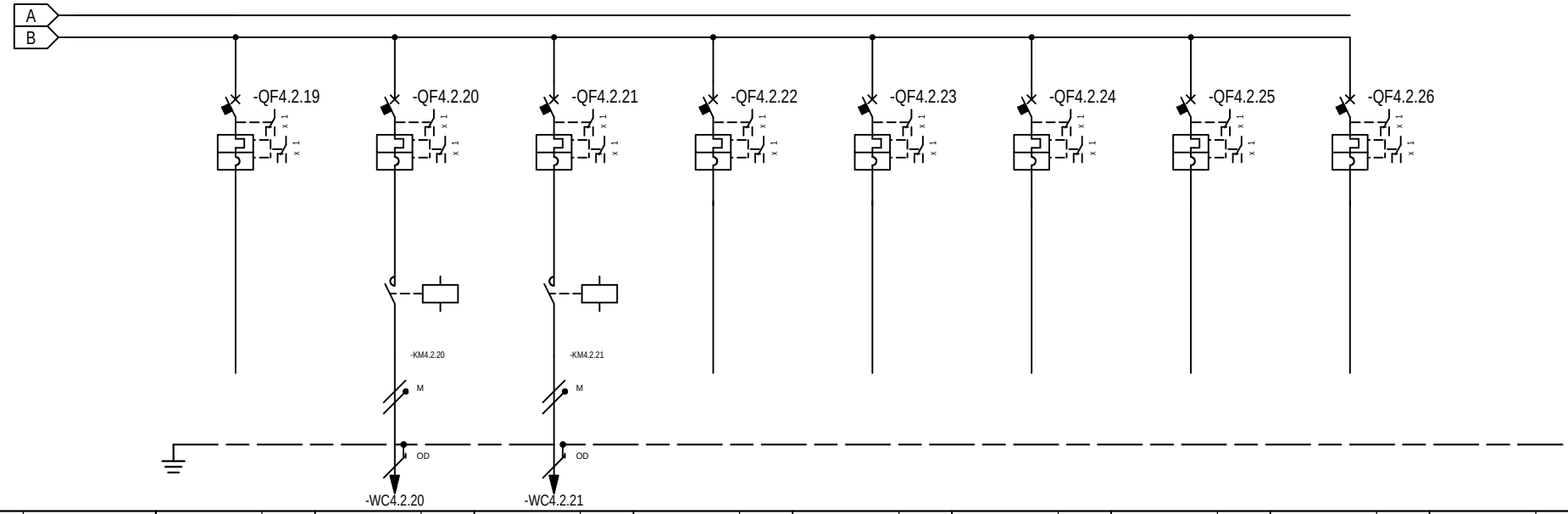

* Selettivit¨
** Filiazione (valore in kA)

RIF. QUADRO	[QGBT - Sez. No Break]		1		2		3		4		5		6		7		8		9	
NUMERAZIONE MORSETTI					-WC4.2.20		-WC4.2.21													
NUMERAZIONE CIRCUITO		DISTRIBUZIONE	34	L3NPE	35	L2NPE	36	L3NPE	37	L3NPE	38	L3NPE	39	L2NPE	40	L2NPE	41	L3NPE		
DESCRIZIONE CIRCUITO			RISERVA 8		ILLUMINAZIONE PENSILINA N.B. MARC.1 CIRC.1		ILLUMINAZIONE PENSILINA N.B. MARC.2 CIRC.2		RISERVA 9		RISERVA 10		RISERVA 11		RISERVA 12		RISERVA 12			
TIPO APPARECCHIO			iC60 N		iC60 N		iC60 N		iC60 N		iC60 N		iC60 N		iC60 N		iC60 N			
INTERRUTTORE	Icu [kA] / Icn [A]		20		20		20		20		20		20		20		20			
Icu - CEI EN 60947-2	N. POLI	In [A]	2P	10	2P	10	2P	10	2P	10	2P	10	2P	10	2P	10	2P	10		
Icn - CEI EN 60898-1	CURVA/SGANCIATORE		C		C		C		C		C		C		C		C			
	Ir [A]	tr [s]	10		10		10		10		10		10		10		10			
	Isd [A]	tsd [s]	100		100		100		100		100		100		100		100			
	Ii [A]																			
	Ig [A]	tg [s]																		
DIFFERENZIALE	TIPO	CLASSE																		
	Idn [A]	tdn [ms]																		
CONTATTORE	TIPO	CLASSE			iCT Na	AC7a	iCT Na	AC7a												
TELERUTTORE	BOBINA [V]	N. POLI / In [A]			230ca	2P / 16	230ca	2P / 16												
TERMICO	TIPO	Irth [A]																		
FUSIBILE	N. POLI	In [A]																		
ALTRE APP.	TIPO	MODELLO																		
CONDUTTURA	TIPO ISOLAMENTO	POSA			EPR	03A	EPR	03A												
	SEZIONE FASE-N-PE/PEN [mmq]				1x4	1x4 / 1x4	1x4	1x4 / 1x4												
	Ib [A]	Iz [A]			4,8	40	4,8	40												
	Un [V]	P [kW]			230	1	230	1												
FONDO LINEA	Icc min [kA]	Icc max [kA]			0,1	0,3	0,1	0,2												
	LUNGHEZZA [m]	dV TOTALE [%]			100	3	120	3,4												
NOTE					FTG18OM16		FTG18OM16													

COMMESSA	LOTTO	FASE	ENTE	TIPO DOC.	OPERA/DISCIPLINA	PROGR.	REV.
IF2R	22	E	ZZ	DX	LF0500	002	B

CLIENTE

RFI - RETE FERROVIARIA ITALIANA

PROGETTO	-	FILE	qgbt [s. lorenzo maggiore]_[QGBT]_002.dwg
ARCHIVIO	-	DATA	REVISIONE
DISEGNATORE	-	PAGINA 23	SEGUE
		TAVOLA	

IMPIANTI LFM - FERMATA DI SAN LORENZO MAGGIORE
SCHEMA ELETTRICO UNIFILARE E FRONTE QUADRI BT [QGBT - SEZ. NO BREAK]

RIF. QUADRO	[Q RED]	1	2	3	4	5	6	7	8	9

COMMITTENTE:

RFI

RETE FERROVIARIA ITALIANA

COMMESSA:

QUADRO:

Q RED

QUADRO RISCALDAMENTO ELETTRICO DEVIATOI

CARATTERISTICHE QUADRO

IMPIANTO A MONTE			
TENSIONE [V]	400	FREQ. [Hz]	50
CORRENTE NOM. DEL QUADRO [A]			
Icc PRES. SUL QUADRO [kA]			
SISTEMA DI NEUTRO			TN-S
DIMENSIONAMENTO SBARRE In [A]		Icc [kA]	
CARPENTERIA			METALLICA
CLASSE DI ISOLAMENTO			IP

NORMATIVA DI RIFERIMENTO		
INTERRUTTORI SCATOLATI	[X]	CEI EN 60947-2
INTERRUTTORI MODULARI	[X]	CEI EN 60947-2
	[ ]	CEI EN 60898
CARPENTERIA	[X]	CEI EN 61439-2
	[ ]	CEI 23-48 - CEI EN 60670-1 CEI 23-49 - CEI EN 60670-24 CEI 23-51

DIMENSIONI QUADRO (mm)	
ALTEZZA	2100
LARGHEZZA	856
PROFONDITA'	465

COMMESSA	LOTTO	FASE	ENTE	TIPO DOC.	OPERA/DISCIPLINA	PROGR.	REV.
IF2R	22	E	ZZ	DX	LF0500	002	B

CLIENTE

RFI - RETE FERROVIARIA ITALIANA

IMPIANTI LFM - FERMATA DI SAN LORENZO MAGGIORE
SCHEMA ELETTRICO UNIFILARE E FRONTE QUADRI BT [Q RED]

PROGETTO	--	FILE	ggbt [s. lorenzo maggiore]_[Q02]_[Q RED].dwg
ARCHIVIO	--	DATA	REVISIONE
DISEGNATORE	--	PAGINA 1	SEGUE
		TAVOLA	

RIF. QUADRO	[Q RED]	1	2	3	4	5	6	7	8	9

LEGENDA SIMBOLI

INTERRUTTORE AUTOMATICO	SEZIONATORE	INTERRUTTORE DI MANOVRA/SEZIONATORE	PROTEZIONE TERMICA	PROTEZIONE MAGNETICA	PROTEZIONE DIFFERENZIALE	SALVAMOTORE	ELEMENTO FUSIBILE	TOROIDE	COMANDO MANUALE
COMANDO MOTORIZZATO	SGANCIO LIBERO	MANOVRA ROTATIVA BLOCCOPORTA	INTERBLOCCO	APPARECCHIATURA RIMOVIBILE/ESTRAIBILE	BLOCCO A CHIAVE (BLOCCATO CON APPARECCHIO IN POSIZIONE DI RIPOSO)	BLOCCO A CHIAVE (LIBERO CON APPARECCHIO IN POSIZIONE DI RIPOSO)	CONTATTO AUX (N, NUMERO DI CONTATTI INSTALLATI, IL TRATTEGGIO INDICA QUALE PARTE DELL'APPARECCHIATURA AGISCE SUL CONTATTO)	BOBINA A MINIMA TENSIONE	BOCINA A LANCIO DI CORRENTE
COMMUTATORE PER STRUMENTI (VOLTMETRICO/AMPEROMETRICO)	AMPEROMETRO	VOLTMETRO	FREQUENZIMETRO	STRUMENTO INTEGRATORE (CONTATORE)	CONTATTORE CON CONTATTI NO	CONTATTORE CON POSSIBILITA' DI COMANDO MANUALE CON CONTATTI NO	CONTATTORE CON CONTATTI NC	TELERUTTORE (RELE' PASSO/PASSO)	OROLOGIO
CREPUSCOLARE	OROLOGIO ASTRONOMICO	GRUPPO DI CONTINUITA' (UPS)	PRESA (SIMBOLO GENERALE)	PRESA CON INTERRUTTORE DI BLOCCO E FUSIBILI	AVVIATORE - SOFT STARTER	VARIATORE DI VELOCITA' (INVERTER)	AVVIATORE STELLA/TRIANGOLO	TRASFORMATORE	LIMITATORE DI SOVRATENSIONE (SPD)

COMMESSA	LOTTO	FASE	ENTE	TIPO DOC.	OPERA/DISCIPLINA	PROGR.	REV.
IF2R	22	E	ZZ	DX	LF0500	002	B

CLIENTE

RFI - RETE FERROVIARIA ITALIANA

IMPIANTI LFM - FERMATA DI SAN LORENZO MAGGIORE
SCHEMA ELETTRICO UNIFILARE E FRONTE QUADRI BT

PROGETTO	-	FILE	ggbt [s. lorenzo maggiore]_[Q02]_[Q RED].dwg
ARCHIVIO	-	DATA	REVISIONE
DISEGNATORE	-	PAGINA 1a	SEGUE
		TAVOLA	

RIF. QUADRO	[Q RED]	1	2	3	4	5	6	7	8	9

TOPOGRAFICO
APPARECCHIATURA

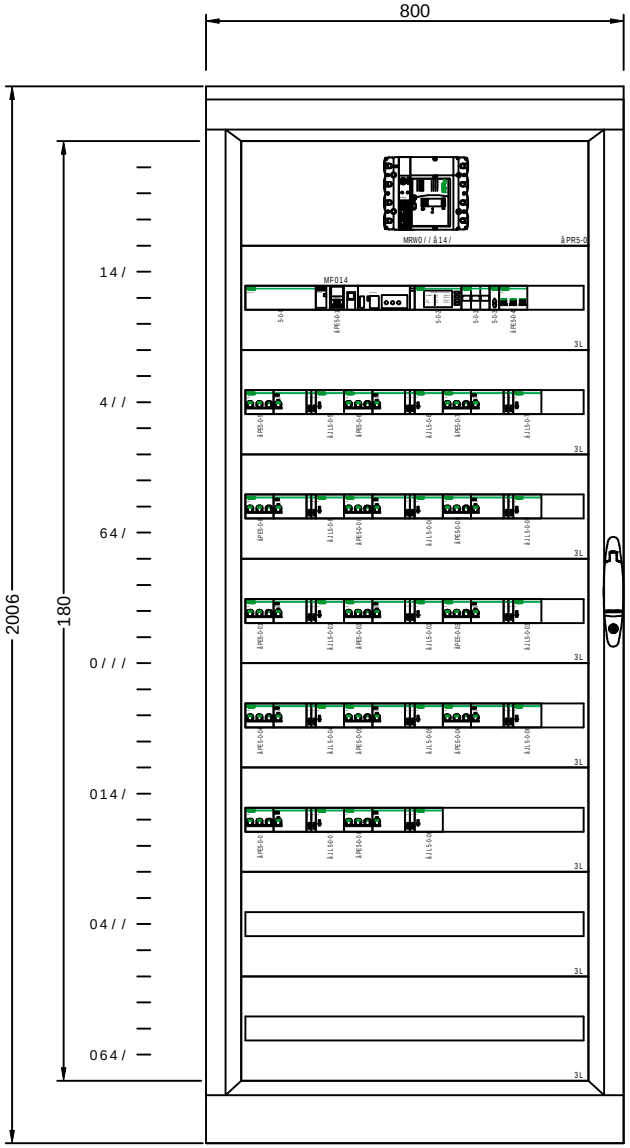

COMMESSA	LOTTO	FASE	ENTE	TIPO DOC.	OPERA/DISCIPLINA	PROGR.	REV.
IF2R	22	E	ZZ	DX	LF0500	002	B

CLIENTE
RFI - RETE FERROVIARIA ITALIANA

IMPIANTI LFM - FERMATA DI SAN LORENZO MAGGIORE
SCHEMA ELETTRICO UNIFILARE E FRONTE QUADRI BT [Q RED]

PROGETTO	-	FILE	ggbt [s. lorenzo maggiore]_[Q02]_[Q RED].dwg
ARCHIVIO	-	DATA	REVISIONE
DISEGNATORE	-	PAGINA 2	SEGUE
TAVOLA			

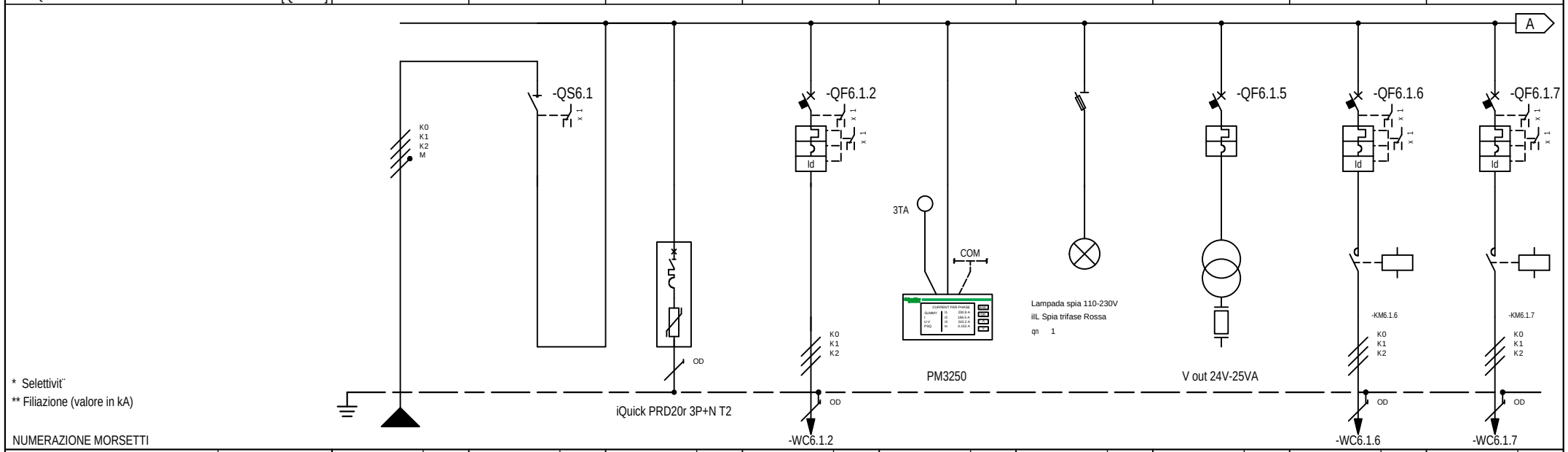

NUMERAZIONE CIRCUITO		DISTRIBUZIONE		L1L2L3NPE	1	L1L2L3N	2	L1L2L3NPE	3	L1L2L3PE	4	L1L2L3NPE	5	L1L2L3NPE	6	L1L2L3NPE	7	L1L2L3PE	8	L1L2L3PE
DESCRIZIONE CIRCUITO			GENERALE Q RED		GENERALE Q RED		SPD		RED TR-97a SETTORE S1		MULTIMETRO		PRESENZA RETE		AUSILIARI		RED 1 LATO CANCELLO		RED 2 LATO CANCELLO	
TIPO APPARECCHIO					NSX250NA				NG125 N				STI		iC40 a		iC60 N		iC60 N	
INTERRUTTORE	Icu [kA] / Icn [A]								25						6		10		10	
Icu - CEI EN 60947-2	N. POLI	In [A]				250			3P	80					3P+N	6	3P	32	3P	32
Icn - CEI EN 60898-1	CURVA/SGANCIATORE								D						C		C		C	
	Ir [A]	tr [s]							80						6		32		32	
	Isd [A]	tsd [s]							1120						60		320		320	
	Ii [A]																			
	Ig [A]	tg [s]																		
DIFFERENZIALE	TIPO	CLASSE							Vigi	A SI I/S/R							Vigi	A SI	Vigi	A SI
	Idn [A]	tdn [ms]							0,3	0							0,3	Selettivo	0,3	Selettivo
CONTATTORE	TIPO	CLASSE															iCT Na	AC7a	iCT Na	AC7a
TELERUTTORE	BOBINA [V]	N. POLI	In [A]														230ca 3P	40	230ca 3P	40
TERMICO	TIPO	Irth [A]																		
FUSIBILE	N. POLI	In [A]																		
ALTRE APP.	TIPO	MODELLO																		
CONDUTTURA	TIPO ISOLAMENTO	POSA	EPR	11					EPR	11			EPR				EPR	61	EPR	61
	SEZIONE FASE-N-PE/PEN [mmq]		1x70	1x70 1x35					1x10	1x10							1x35	1x16	1x35	1x16
	Ib [A]	Iz [A]	154,6	268					0	80			0				12,8	121,5	12,8	121,5
	Un [V]	P [kW]	400	96		96			400				400				400	8	400	8
FONDO LINEA	Icc min [kA]	Icc max [kA]	4	5,9					4,3	5,8							0,3	0,7	0,3	0,7
	LUNGHEZZA [m]	dV TOTALE [%]	15	0,6					1	0,6							650	2,8	650	2,8
NOTE			FG18M16-0,6/1kV B2ca-s1a,d1,a1						FG16R16-0,6/1 kV Cca-s3,d1,a3								FG16M16-0,6/1 kV Cca-s1b,d1,a1		FG16M16-0,6/1 kV Cca-s1b,d1,a1	

COMMESSA	LOTTO	FASE	ENTE	TIPO DOC.	OPERA/DISCIPLINA	PROGR.	REV.
IF2R	22	E	ZZ	DX	LF0500	002	B

CLIENTE

RFI - RETE FERROVIARIA ITALIANA

PROGETTO	-	FILE	ggbt [s. lorenzo maggiore]_[Q02]_[Q RED].dwg
ARCHIVIO	-	DATA	REVISIONE
DISEGNATORE	-	PAGINA 3	SEGUE

IMPIANTI LFM - FERMATA DI SAN LORENZO MAGGIORE
SCHEMA ELETTRICO UNIFILARE E FRONTE QUADRI BT [Q RED]

TAVOLA

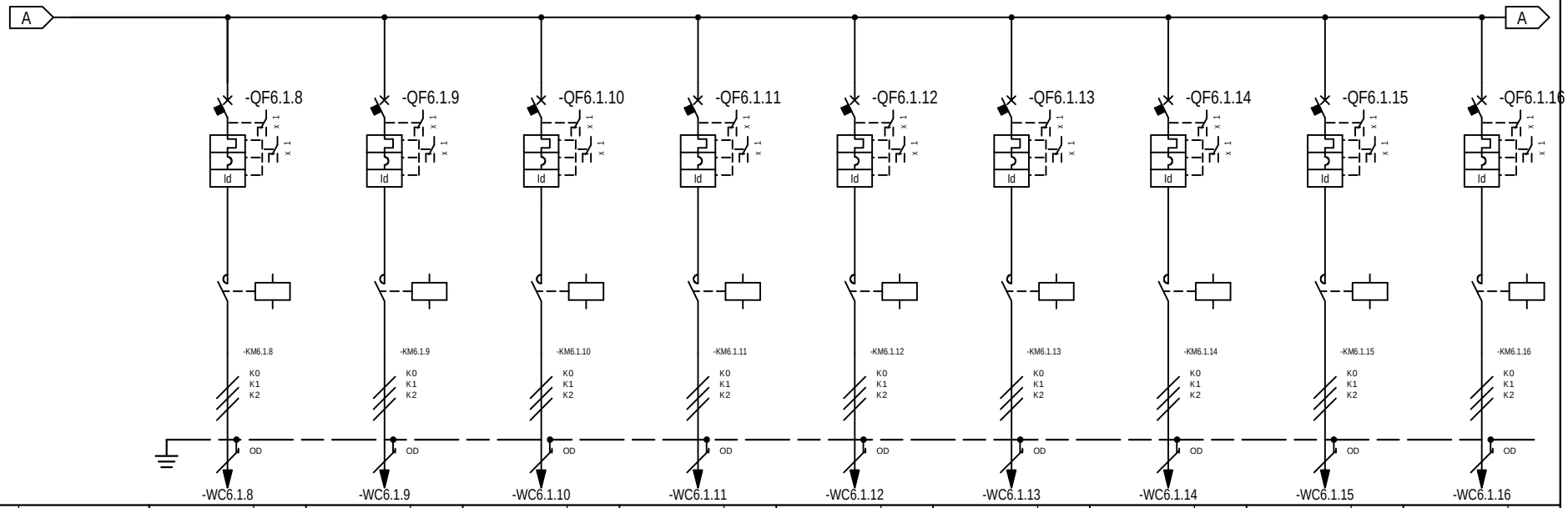

* Selettivit¨

** Filiazione (valore in kA)

RIF. QUADRO	[Q RED]		1		2		3		4		5		6		7		8		9	
NUMERAZIONE MORSETTI			-WC6.1.8		-WC6.1.9		-WC6.1.10		-WC6.1.11		-WC6.1.12		-WC6.1.13		-WC6.1.14		-WC6.1.15		-WC6.1.16	
NUMERAZIONE CIRCUITO	DISTRIBUZIONE		9	L1L2L3PE	10	L1L2L3PE	11	L1L2L3PE	12	L1L2L3PE	13	L1L2L3PE	14	L1L2L3PE	15	L1L2L3PE	16	L1L2L3PE	17	L1L2L3PE
DESCRIZIONE CIRCUITO			RED 3 LATO CANCELLO		RED 4 LATO CANCELLO		RED 5 LATO CANCELLO		RED 6 LATO CANCELLO		RED 7 LATO BENEVENTO		RED 8 LATO BENEVENTO		RED 9 LATO BENEVENTO		RED 10 LATO BENEVENTO		RED 11 LATO BENEVENTO	
TIPO APPARECCHIO			iC60 N		iC60 N		iC60 N		iC60 N		iC60 N		iC60 N		iC60 N		iC60 N		iC60 N	
INTERRUTTORE	Icu [kA] / Icn [A]		10		10		10		10		10		10		10		10		10	
Icu - CEI EN 60947-2	N. POLI	In [A]	3P	32	3P	32	3P	32	3P	32	3P	32	3P	32	3P	32	3P	32	3P	32
Icn - CEI EN 60898-1	CURVA/SGANCIATORE		C		C		C		C		C		C		C		C		C	
	Ir [A]	tr [s]	32		32		32		32		32		32		32		32		32	
	Isd [A]	tsd [s]	320		320		320		320		320		320		320		320		320	
	Ii [A]																			
	Ig [A]	tg [s]																		
DIFFERENZIALE	TIPO	CLASSE	Vigi	A SI	Vigi	A SI	Vigi	A SI	Vigi	A SI	Vigi	A SI	Vigi	A SI	Vigi	A SI	Vigi	A SI	Vigi	A SI
	Idn [A]	tdn [ms]	0,3	Selettivo	0,3	Selettivo	0,3	Selettivo	0,3	Selettivo	0,3	Selettivo	0,3	Selettivo	0,3	Selettivo	0,3	Selettivo	0,3	Selettivo
CONTATTORE	TIPO	CLASSE	iCT Na	AC7a	iCT Na	AC7a	iCT Na	AC7a	iCT Na	AC7a	iCT Na	AC7a	iCT Na	AC7a	iCT Na	AC7a	iCT Na	AC7a	iCT Na	AC7a
TELERUTTORE	BOBINA [V] / N. POLI	In [A]	230ca	3P 40	230ca	3P 40	230ca	3P 40	230ca	3P 40	230ca	3P 40	230ca	3P 40	230ca	3P 40	230ca	3P 40	230ca	3P 40
TERMICO	TIPO	Irth [A]																		
FUSIBILE	N. POLI	In [A]																		
ALTRE APP.	TIPO	MODELLO																		
CONDUTTURA	TIPO ISOLAMENTO	POSA	EPR	61	EPR	61	EPR	61	EPR	61	EPR	61	EPR	61	EPR	61	EPR	61	EPR	61
	SEZIONE FASE-N-PE/PEN [mmq]		1x35	1x16	1x35	1x16	1x35	1x16	1x35	1x16	1x35	1x16	1x35	1x16	1x35	1x16	1x35	1x16	1x35	1x16
	Ib [A]	Iz [A]	12,8	121,5	12,8	121,5	12,8	121,5	12,8	121,5	12,8	121,5	12,8	121,5	12,8	121,5	12,8	121,5	12,8	121,5
	Un [V]	P [kW]	400	8	400	8	400	8	400	8	400	8	400	8	400	8	400	8	400	8
FONDO LINEA	Icc min [kA]	Icc max [kA]	0,3	0,8	0,3	0,8	0,3	0,8	0,3	0,8	0,3	0,7	0,3	0,7	0,3	0,8	0,3	0,8	0,3	0,8
	LUNGHEZZA [m]	dV TOTALE [%]	550	2,5	550	2,5	550	2,5	550	2,5	650	2,8	650	2,8	550	2,5	550	2,5	550	2,5
NOTE			FG16M16-0,6/1 kV Cca-s1b,d1,a1		FG16M16-0,6/1 kV Cca-s1b,d1,a1		FG16M16-0,6/1 kV Cca-s1b,d1,a1		FG16M16-0,6/1 kV Cca-s1b,d1,a1		FG16M16-0,6/1 kV Cca-s1b,d1,a1		FG16M16-0,6/1 kV Cca-s1b,d1,a1		FG16M16-0,6/1 kV Cca-s1b,d1,a1		FG16M16-0,6/1 kV Cca-s1b,d1,a1		FG16M16-0,6/1 kV Cca-s1b,d1,a1	

COMMESSA	LOTTO	FASE	ENTE	TIPO DOC.	OPERA/DISCIPLINA	PROGR.	REV.
IF2R	22	E	ZZ	DX	LF0500	002	B

CLIENTE

RFI - RETE FERROVIARIA ITALIANA

PROGETTO	-	FILE	ggbt [s. lorenzo maggiore]_[Q02]_[Q RED].dwg
ARCHIVIO	-	DATA	REVISIONE
DISEGNATORE	-	PAGINA 4	SEGUE
		TAVOLA	

IMPIANTI LFM - FERMATA DI SAN LORENZO MAGGIORE

SCHEMA ELETTRICO UNIFILARE E FRONTE QUADRI BT [Q RED]

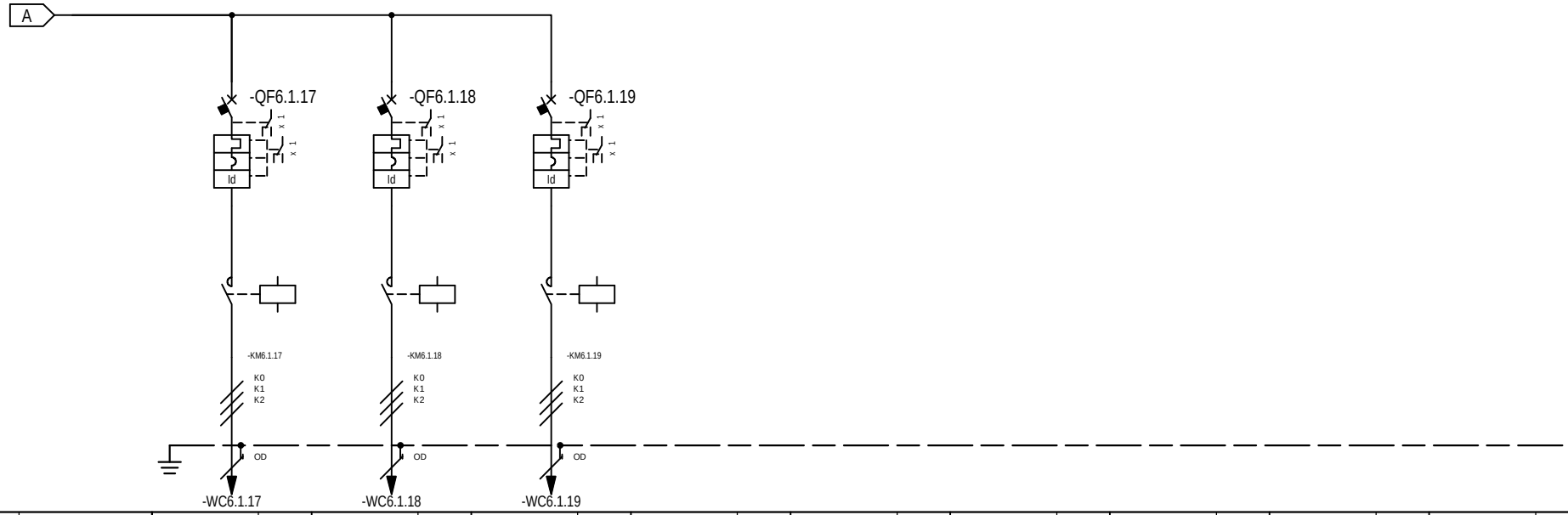

* Selettivit¨

** Filiazione (valore in kA)

RIF. QUADRO	[Q RED]	1	2	3	4	5	6	7	8	9
NUMERAZIONE MORSETTI		-WC6.1.17	-WC6.1.18	-WC6.1.19						
NUMERAZIONE CIRCUITO	DISTRIBUZIONE	18 L1L2L3PE	19 L1L2L3PE	20 L1L2L3PE						
DESCRIZIONE CIRCUITO		RED 12 LATO BENEVENTO	RISERVA 1	RISERVA 2						
TIPO APPARECCHIO		iC60 N	iC60 N	iC60 N						
INTERRUTTORE	Icu [kA] / Icn [A]	10	10	10						
Icu - CEI EN 60947-2	N. POLI / In [A]	3P / 32	3P / 10	3P / 10						
Icn - CEI EN 60898-1	CURVA/SGANCIATORE	C	C	C						
	Ir [A] / tr [s]	32	10	10						
	Isd [A] / tsd [s]	320	100	100						
	Ii [A]									
	Ig [A] / tg [s]									
DIFFERENZIALE	TIPO / CLASSE	Vigi / A SI	Vigi / A SI	Vigi / A SI						
	Idn [A] / tdn [ms]	0,3 / Selettivo	0,3 / Selettivo	0,3 / Selettivo						
CONTATTORE	TIPO / CLASSE	iCT Na / AC7a	iCT Na / AC7a	iCT Na / AC7a						
TELERUTTORE	BOBINA [V] / N. POLI / In [A]	230ca / 3P / 40	230ca / 3P / 40	230ca / 3P / 40						
TERMICO	TIPO / Irth [A]									
FUSIBILE	N. POLI / In [A]									
ALTRE APP.	TIPO / MODELLO									
CONDUTTURA	TIPO ISOLAMENTO / POSA	EPR / 61	EPR / 61	EPR / 61						
	SEZIONE FASE-N-PE/PEN [mmq]	1x35 / 1x16	1x35 / 1x16	1x35 / 1x16						
	Ib [A] / Iz [A]	12,8 / 121,5	0 / 121,5	0 / 121,5						
	Un [V] / P [kW]	400 / 8	400	400						
FONDO LINEA	Icc min [kA] / Icc max [kA]	0,3 / 0,8	0,3 / 0,7	0,3 / 0,7						
	LUNGHEZZA [m] / dV TOTALE [%]	550 / 2,5	650 / 0,6	650 / 0,6						
NOTE		FG16M16-0,6/1 kV Cca-s1b,d1,a1	FG16M16-0,6/1 kV Cca-s1b,d1,a1	FG16M16-0,6/1 kV Cca-s1b,d1,a1						

COMMESSA	LOTTO	FASE	ENTE	TIPO DOC.	OPERA/DISCIPLINA	PROGR.	REV.
IF2R	22	E	ZZ	DX	LF0500	002	B

CLIENTE

RFI - RETE FERROVIARIA ITALIANA

PROGETTO	-	FILE	qgbt [s. lorenzo maggiore]_[Q02]_[Q RED].dwg
ARCHIVIO	-	DATA	REVISIONE
DISEGNATORE	-	PAGINA 5	SEGUE

IMPIANTI LFM - FERMATA DI SAN LORENZO MAGGIORE

SCHEMA ELETTRICO UNIFILARE E FRONTE QUADRI BT [Q RED]

TAVOLA

RIF. QUADRO	[QC ENEL - Normale]	1	2	3	4	5	6	7	8	9

COMMITTENTE:

RFI

RETE FERROVIARIA ITALIANA

COMMESSA:

QUADRO:

QC ENEL

QUADRO CONSEGNA LOCALE ENEL

CARATTERISTICHE QUADRO

IMPIANTO A MONTE			
TENSIONE [V]	400	FREQ. [Hz]	50
CORRENTE NOM. DEL QUADRO [A]			
Icc PRES. SUL QUADRO [kA]			
SISTEMA DI NEUTRO			TN-S
DIMENSIONAMENTO SBARRE In [A]		Icc [kA]	
CARPENTERIA			METALLICA
CLASSE DI ISOLAMENTO			IP

NORMATIVA DI RIFERIMENTO		
INTERRUTTORI SCATOLATI	[X]	CEI EN 60947-2
INTERRUTTORI MODULARI	[X]	CEI EN 60947-2
	[ ]	CEI EN 60898
CARPENTERIA	[X]	CEI EN 61439-2
	[ ]	CEI 23-48 - CEI EN 60670-1
		CEI 23-49 - CEI EN 60670-24
		CEI 23-51

DIMENSIONI QUADRO (mm)	
ALTEZZA	930
LARGHEZZA	595
PROFONDITA'	257

COMMESSA	LOTTO	FASE	ENTE	TIPO DOC.	OPERA/DISCIPLINA	PROGR.	REV.
IF2R	22	E	ZZ	DX	LF0500	002	B

CLIENTE: RFI - RETE FERROVIARIA ITALIANA

IMPIANTI LFM - FERMATA DI SAN LORENZO MAGGIORE
SCHEMA ELETTRICO UNIFILARE E FRONTE QUADRI BT [QC ENEL]

PROGETTO	--	FILE	qgbt [s. lorenzo maggiore]_[QC ENEL].dwg
ARCHIVIO	--	DATA	REVISIONE
DISEGNATORE	--	PAGINA 1	SEGUE
		TAVOLA	

RIF. QUADRO	[QC ENEL - Normale]	1	2	3	4	5	6	7	8	9

LEGENDA SIMBOLI

INTERRUTTORE AUTOMATICO	SEZIONATORE	INTERRUTTORE DI MANOVRA/SEZIONATORE	PROTEZIONE TERMICA	PROTEZIONE MAGNETICA	PROTEZIONE DIFFERENZIALE	SALVAMOTORE	ELEMENTO FUSIBILE	TOROIDE	COMANDO MANUALE
COMANDO MOTORIZZATO	SGANCIO LIBERO	MANOVRA ROTATIVA BLOCCOPORTA	INTERBLOCCO	APPARECCHIATURA RIMOVIBILE/ESTRAIBILE	BLOCCO A CHIAVE (BLOCCATO CON APPARECCHIO IN POSIZIONE DI RIPOSO)	BLOCCO A CHIAVE (LIBERO CON APPARECCHIO IN POSIZIONE DI RIPOSO)	CONTATTO AUX (N, NUMERO DI CONTATTI INSTALLATI, IL TRATTEGGIO INDICA QUALE PARTE DELL'APPARECCHIATURA AGISCE SUL CONTATTO)	BOBINA A MINIMA TENSIONE	BOCINA A LANCIO DI CORRENTE
COMMUTATORE PER STRUMENTI (VOLTMETRICO/AMPEROMETRICO)	AMPEROMETRO	VOLTMETRO	FREQUENZIMETRO	STRUMENTO INTEGRATORE (CONTATORE)	CONTATTORE CON CONTATTI NO	CONTATTORE CON POSSIBILITA' DI COMANDO MANUALE CON CONTATTI NO	CONTATTORE CON CONTATTI NC	TELERUTTORE (RELE' PASSO/PASSO)	OROLOGIO
CREPUSCOLARE	OROLOGIO ASTRONOMICO	GRUPPO DI CONTINUITA' (UPS)	PRESA (SIMBOLO GENERALE)	PRESA CON INTERRUTTORE DI BLOCCO E FUSIBILI	AVVIATORE - SOFT STARTER	VARIATORE DI VELOCITA' (INVERTER)	AVVIATORE STELLA/TRIANGOLO	TRASFORMATORE	LIMITATORE DI SOVRATENSIONE (SPD)

COMMESSA	LOTTO	FASE	ENTE	TIPO DOC.	OPERA/DISCIPLINA	PROGR.	REV.
IF2R	22	E	ZZ	DX	LF0500	002	B

CLIENTE

RFI - RETE FERROVIARIA ITALIANA

IMPIANTI LFM - FERMATA DI SAN LORENZO MAGGIORE
SCHEMA ELETTRICO UNIFILARE E FRONTE QUADRI BT

PROGETTO	-	FILE	qgbt [s. lorenzo maggiore]_[QC ENEL].dwg
ARCHIVIO	-	DATA	REVISIONE
DISEGNATORE	-	PAGINA 1a	SEGUE
		TAVOLA	

RIF. QUADRO	[QC ENEL - Normale]	1	2	3	4	5	6	7	8	9

TOPOGRAFICO
APPARECCHIATURA

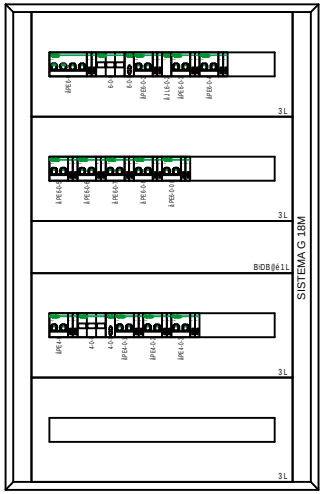

COMMESSA	LOTTO	FASE	ENTE	TIPO DOC.	OPERA/DISCIPLINA	PROGR.	REV.
IF2R	22	E	ZZ	DX	LF0500	002	B

CLIENTE
RFI - RETE FERROVIARIA ITALIANA

IMPIANTI LFM - FERMATA DI SAN LORENZO MAGGIORE
SCHEMA ELETTRICO UNIFILARE E FRONTE QUADRI BT [QC ENEL]

PROGETTO	-	FILE	qgbt [s. lorenzo maggiore]_[QC ENEL].dwg
ARCHIVIO	-	DATA	REVISIONE
DISEGNATORE	-	PAGINA 2	SEGUE
		TAVOLA	

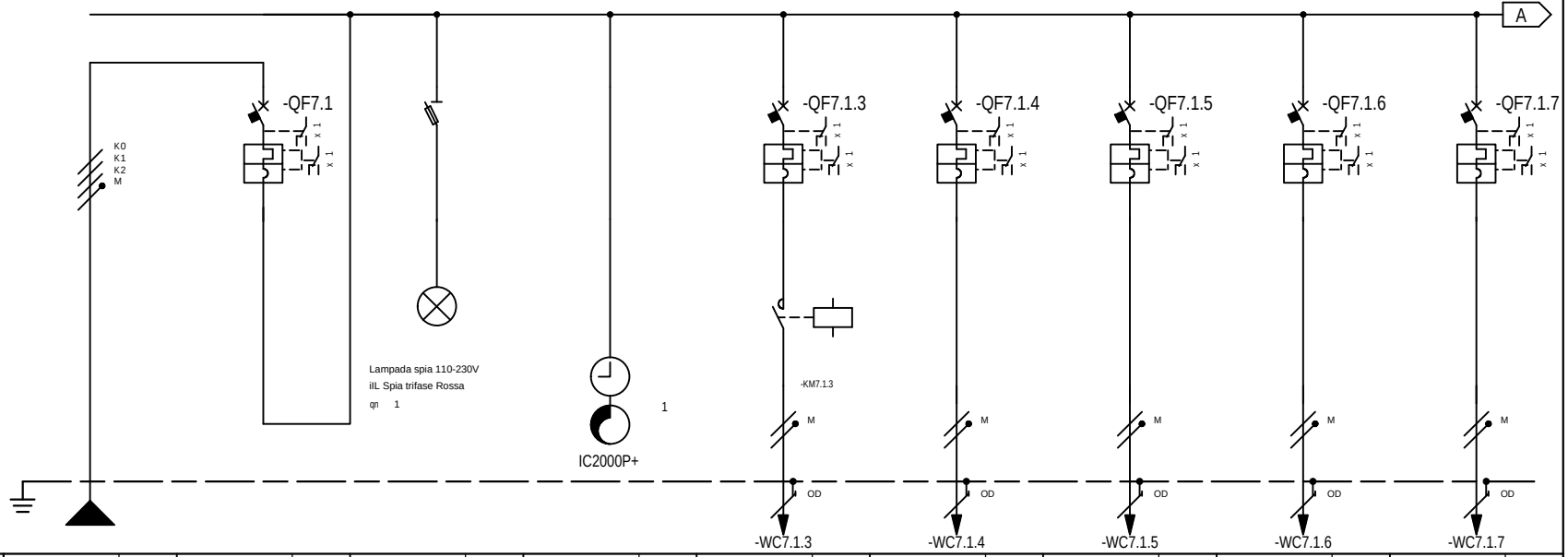

* Selettivit¨

** Filiazione (valore in kA)

RIF. QUADRO	[QC ENEL - Normale]	1	2	3	4	5	6	7	8	9
NUMERAZIONE MORSETTI						-WC7.1.3	-WC7.1.4	-WC7.1.5	-WC7.1.6	-WC7.1.7
NUMERAZIONE CIRCUITO	DISTRIBUZIONE	L1L2L3NPE	1	2 L1L2L3NPE	3 L1L2L3NPE	4 L1NPE	5 L2NPE	6 L3NPE	7 L1NPE	8 L2NPE
DESCRIZIONE CIRCUITO		GENERALE LOC. ENEL ARRIVO DA QGBT Sez. Normale	GENERALE LOC. ENEL ARRIVO DA QGBT Sez. Normale	PRESENZA RETE	CRONOCREPUSCOLARE	ILLUMINAZIONE ESTERNO FABBR. ENEL	ILLUMINAZIONE LOCALE UTENTE	ILLUMINAZIONE LOCALE MISURE	ILLUMINAZIONE LOCALE CONSEGNA	F.M. 1
TIPO APPARECCHIO			iC60 N	STI		iC60 N	iC60 N	iC60 N	iC60 N	iC60 N
INTERRUTTORE	Icu [kA] / Icn [A]		10			20	20	20	20	20
Icu - CEI EN 60947-2	N. POLI / In [A]		4P / 16			2P / 10	2P / 10	2P / 10	2P / 10	2P / 16
Icn - CEI EN 60898-1	CURVA/SGANCIATORE		C			C	C	C	C	C
	Ir [A] / tr [s]		16			10	10	10	10	16
	Isd [A] / tsd [s]		160			100	100	100	100	160
	Ii [A]									
	Ig [A] / tg [s]									
DIFFERENZIALE	TIPO / CLASSE									
	Idn [A] / tdn [ms]									
CONTATTORE	TIPO / CLASSE					iCT Na / AC7a				
TELERUTTORE	BOBINA [V] / N. POLI / In [A]					230ca / 2P / 16				
TERMICO	TIPO / Irth [A]									
FUSIBILE	N. POLI / In [A]									
ALTRE APP.	TIPO / MODELLO									
CONDUTTURA	TIPO ISOLAMENTO / POSA	EPR / 61		EPR		EPR / 61	EPR / 61	EPR / 61	EPR / 61	EPR / 61
	SEZIONE FASE-N-PE/PEN [mmq]	1x50 / 1x50 / 1x50				1x2,5 / 1x2,5 / 1x2,5	1x2,5 / 1x2,5 / 1x2,5	1x2,5 / 1x2,5 / 1x2,5	1x2,5 / 1x2,5 / 1x2,5	1x4 / 1x4 / 1x4
	Ib [A] / Iz [A]	14,5 / 150,7		0		2,4 / 29,6	2,4 / 29,6	2,4 / 29,6	2,4 / 29,6	12,1 / 38,4
	Un [V] / P [kW]	400 / 7	7	400 / 0		230 / 0,5	230 / 0,5	230 / 0,5	230 / 0,5	230 / 2,5
FONDO LINEA	Icc min [kA] / Icc max [kA]	1,2 / 3,7				0,2 / 0,4	0,5 / 1,1	0,5 / 1,1	0,5 / 1,1	0,4 / 0,9
	LUNGHEZZA [m] / dV TOTALE [%]	100 / 0,5				35 / 1,1	10 / 0,7	10 / 0,7	10 / 0,7	20 / 1,6
NOTE		FG18M16-0,6/1kV B2ca-s1a,d1,a1				FG16OM16-0,6/1 kV Cca-s1b,d1,a1	FG16OM16-0,6/1 kV Cca-s1b,d1,a1	FG16OM16-0,6/1 kV Cca-s1b,d1,a1	FG16OM16-0,6/1 kV Cca-s1b,d1,a1	FG16OM16-0,6/1 kV Cca-s1b,d1,a1

COMMESSA	LOTTO	FASE	ENTE	TIPO DOC.	OPERA/DISCIPLINA	PROGR.	REV.
IF2R	22	E	ZZ	DX	LF0500	002	B

CLIENTE

RFI - RETE FERROVIARIA ITALIANA

PROGETTO	-	FILE	ggbt [s. lorenzo maggiore]_[QC ENEL].dwg
ARCHIVIO	-	DATA	REVISIONE
DISEGNATORE	-	PAGINA 3	SEGUE
		TAVOLA	

IMPIANTI LFM - FERMATA DI SAN LORENZO MAGGIORE

SCHEMA ELETTRICO UNIFILARE E FRONTE QUADRI BT [QC ENEL-SEZ. NORMALE]

-

RIF. QUADRO	[QC ENEL - Normale]	1	2	3	4	5	6	7	8	9

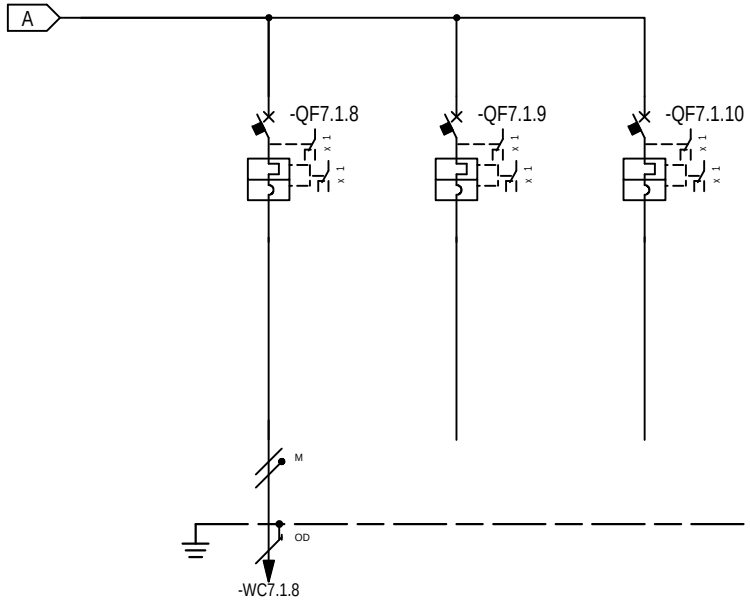

* Selettivit¨
** Filiazione (valore in kA)

NUMERAZIONE MORSETTI

NUMERAZIONE CIRCUITO		DISTRIBUZIONE	9	L3NPE	10	L1NPE	11	L2NPE															
DESCRIZIONE CIRCUITO			F.M. 2		RISERVA 1		RISERVA 2																
TIPO APPARECCHIO			iC60 N		iC60 N		iC60 N																
INTERRUTTORE	Icu [kA] / Icn [A]		20		20		20																
Icu - CEI EN 60947-2	N. POLI	In [A]	2P	16	2P	10	2P	10															
Icn - CEI EN 60898-1	CURVA/SGANCIATORE		C		C		C																
	Ir [A]	tr [s]	16		10		10																
	Isd [A]	tsd [s]	160		100		100																
	Ii [A]																						
	Ig [A]	tg [s]																					
DIFFERENZIALE	TIPO	CLASSE																					
	Idn [A]	tdn [ms]																					
CONTATTORE	TIPO	CLASSE																					
TELERUTTORE	BOBINA [V]	N. POLI / In [A]																					
TERMICO	TIPO	Irth [A]																					
FUSIBILE	N. POLI	In [A]																					
ALTRE APP.	TIPO	MODELLO																					
CONDUTTURA	TIPO ISOLAMENTO	POSA	EPR	61																			
	SEZIONE FASE-N-PE/PEN [mmq]		1x4	1x4 / 1x4																			
	Ib [A]	Iz [A]	12,1	38,4																			
	Un [V]	P [kW]	230	2,5																			
FONDO LINEA	Icc min [kA]	Icc max [kA]	0,4	0,9																			
	LUNGHEZZA [m]	dV TOTALE [%]	20	1,6																			
NOTE			FG16OM16-0,6/1 kV Cca-s1b,d1,a1																				

COMMESSA	LOTTO	FASE	ENTE	TIPO DOC.	OPERA/DISCIPLINA	PROGR.	REV.
IF2R	22	E	ZZ	DX	LF0500	002	B

CLIENTE
RFI - RETE FERROVIARIA ITALIANA

IMPIANTI LFM - FERMATA DI SAN LORENZO MAGGIORE
SCHEMA ELETTRICO UNIFILARE E FRONTE QUADRI BT [QC ENEL-SEZ. NORMALE]

PROGETTO	-	FILE	qgbt [s. lorenzo maggiore]_[QC ENEL].dwg
ARCHIVIO	-	DATA	REVISIONE
DISEGNATORE	-	PAGINA 4	SEGUE
		TAVOLA	-

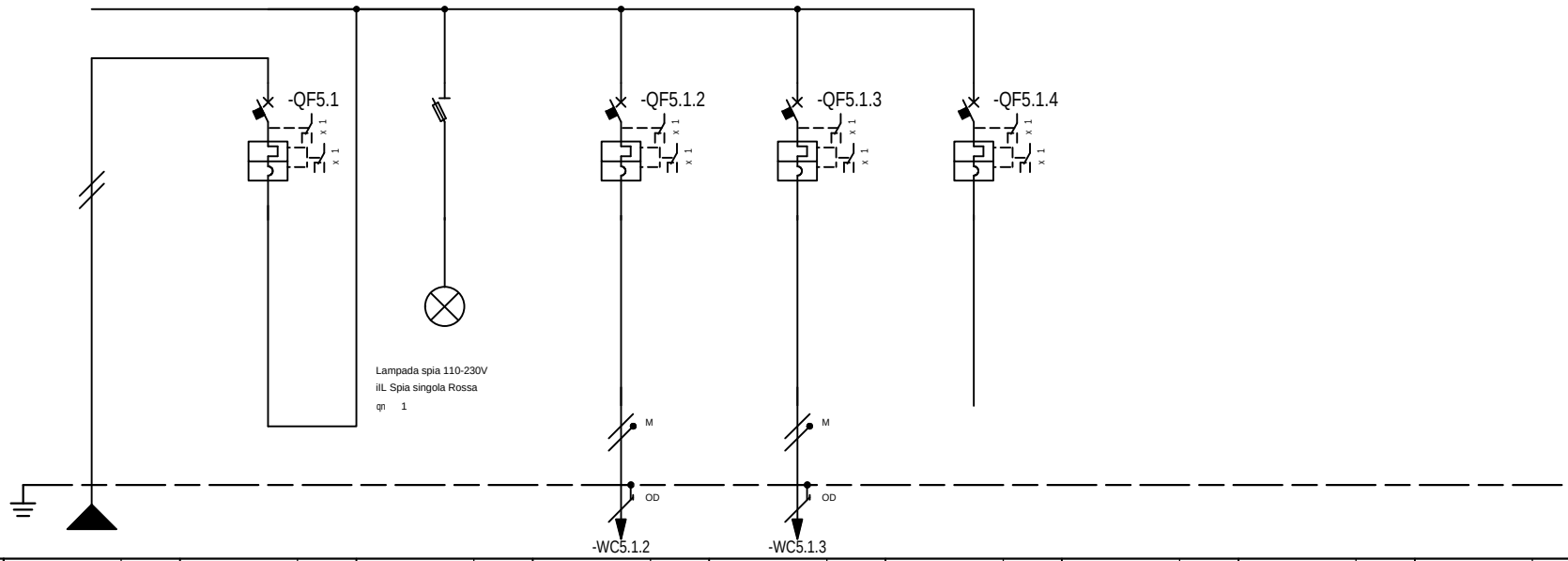

* Selettivit¨
** Filiazione (valore in kA)

NUMERAZIONE MORSETTI

RIF. QUADRO	[QC ENEL - N.B.]	1	2	3	4	5	6	7	8	9
NUMERAZIONE CIRCUITO	DISTRIBUZIONE	L1NPE	1	2 L1NPE	3 L1NPE	4 L1NPE	5 L1NPE			
DESCRIZIONE CIRCUITO		GENERALE ARRIVO DA QGBT Sez. No Break	GENERALE ARRIVO DA QGBT Sez. No Break	PRESENZA RETE	AUX Ausiliari di Cabina	ILLUMINAZIONE LOCALE UTENTE	RISERVA			
TIPO APPARECCHIO			iC60 N	STI	iC60 N	iC60 N	iC60 N			
INTERRUTTORE	Icu [kA] / Icn [A]		20		20	20	20			
Icu - CEI EN 60947-2	N. POLI / In [A]		2P / 16		2P / 10	2P / 10	2P / 10			
Icn - CEI EN 60898-1	CURVA/SGANCIATORE		C		C	C	C			
	Ir [A] / tr [s]		16		10	10	10			
	Isd [A] / tsd [s]		160		100	100	100			
	Ii [A]									
	Ig [A] / tg [s]									
DIFFERENZIALE	TIPO / CLASSE									
	Idn [A] / tdn [ms]									
CONTATTORE	TIPO / CLASSE									
TELERUTTORE	BOBINA [V] / N. POLI / In [A]									
TERMICO	TIPO / Irth [A]									
FUSIBILE	N. POLI / In [A]									
ALTRE APP.	TIPO / MODELLO									
CONDUTTURA	TIPO ISOLAMENTO / POSA	EPR / 61		EPR	EPR / 03A	EPR / 03A				
	SEZIONE FASE-N-PE/PEN [mmq]	1x4 / 1x4 / 1x4			1x2,5 / 1x2,5 / 1x2,5	1x2,5 / 1x2,5 / 1x2,5				
	Ib [A] / Iz [A]	4,8 / 38,4		0	2,4 / 30	2,4 / 30				
	Un [V] / P [kW]	230	1	230 / 0	230 / 0,5	230 / 0,5				
FONDO LINEA	Icc min [kA] / Icc max [kA]	0,2 / 0,4			0,1 / 0,3	0,1 / 0,2				
	LUNGHEZZA [m] / dV TOTALE [%]	70 / 2,4			10 / 2,5	30 / 2,9				
NOTE		FTG18OM16			FTG18OM16	FTG18OM16				

COMMESSA	LOTTO	FASE	ENTE	TIPO DOC.	OPERA/DISCIPLINA	PROGR.	REV.
IF2R	22	E	ZZ	DX	LF0500	002	B

CLIENTE
RFI - RETE FERROVIARIA ITALIANA

IMPIANTI LFM - FERMATA DI SAN LORENZO MAGGIORE
SCHEMA ELETTRICO UNIFILARE E FRONTE QUADRI BT [QC ENEL-SEZ. NO BREAK]

PROGETTO	-	FILE	ggbt [s. lorenzo maggiore]_[QC ENEL]_001.dwg
ARCHIVIO	-	DATA	REVISIONE
DISEGNATORE	-	PAGINA 5	SEGUE
		TAVOLA	-