SEZIONE A-A
SCALA 1:50

SEZIONE TRASVERSALE
SCAVI E CONSOLIDAMENTI

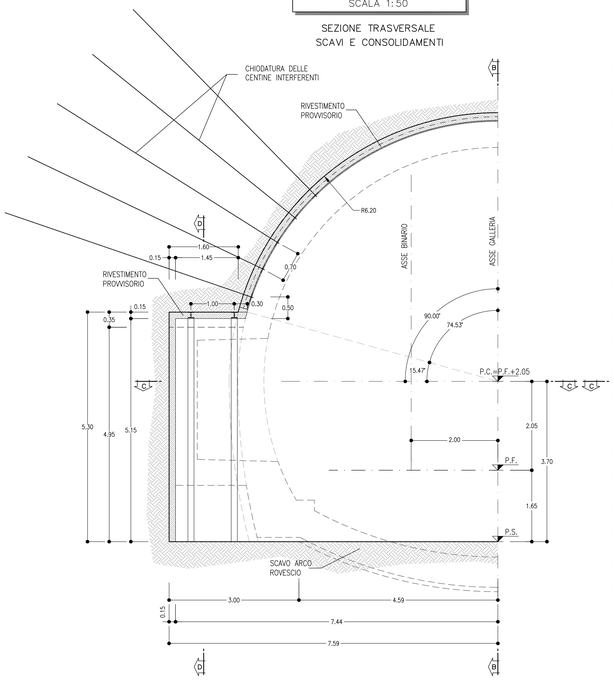

SEZIONE B-B
SCALA 1:50

PROSPETTO
SCAVI E CONSOLIDAMENTI

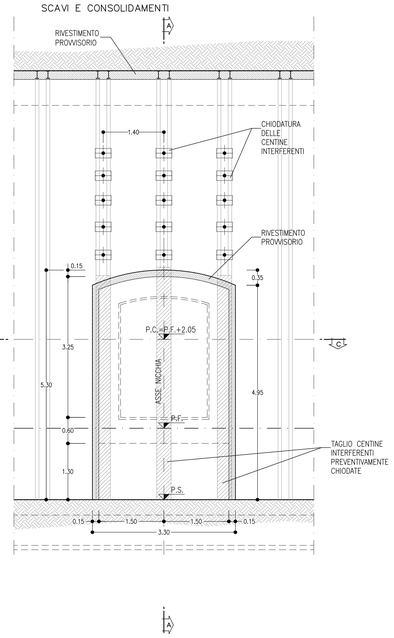

SEZIONE E-E
SCALA 1:50

SEZIONE TRASVERSALE
CARPENTERIA

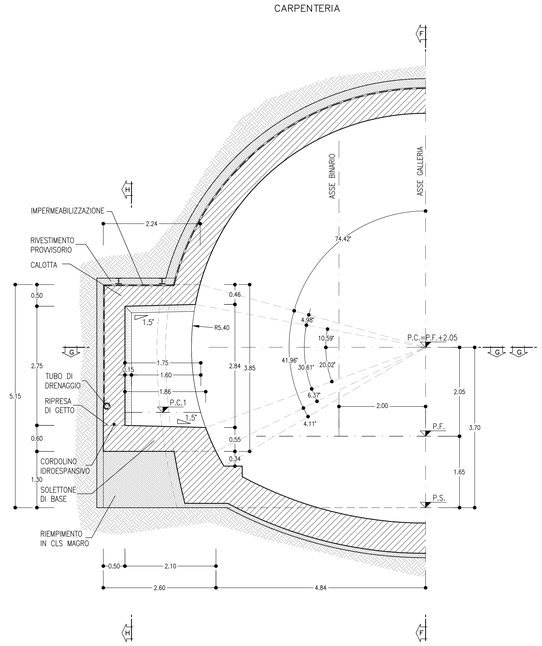

SEZIONE F-F
SCALA 1:50

PROSPETTO
CARPENTERIA

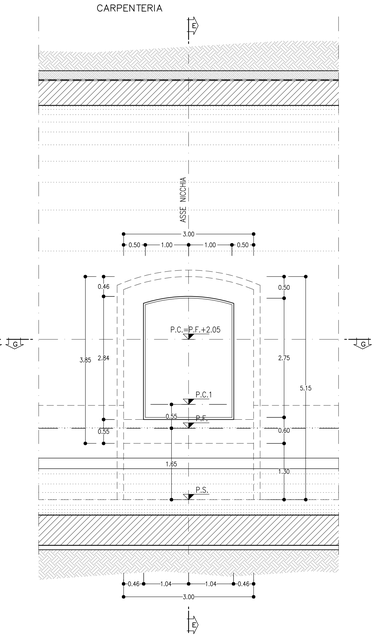

NICCHIE TIPO A1
PRINCIPALI FASI ESECUTIVE

FASE 1: SCAVO DI AVANZAMENTO DELLA GALLERIA E POSA IN OPERA DEL RIVESTIMENTO DI PRIMA FASE.

FASE 2: REALIZZAZIONE DELL'INTERVENTO DI CHIODATURA DELLE CENTINE INTERFERENTI SECONDO LE GEOMETRIE DI PROGETTO.

FASE 3: TAGLIO DELLE CENTINE DEL RIVESTIMENTO DEFINITIVO DI PRIMA FASE DELLA GALLERIA CON PROFILO PROSSIMO A QUELLO DELLE NICCHIE.

FASE 4: SCAVO DELLE NICCHIE E POSA IN OPERA DEL RIVESTIMENTO DI PRIMA FASE COSTITUITO DA CENTINE METALLICHE E SPRITZ-BETON.

FASE 5: GETTO DELL'ARCO ROVESCIO E DELLE MURETTE DELLA GALLERIA DI LINEA. RIEMPIMENTO CON CLS MAGRO DELLA ZONA DELLA NICCHIA FINO A QUOTA DI ESTRADOSSO DEL SOLETTONE DI BASE. GETTO DEL SOLETTONE DI BASE DELLA NICCHIA.

FASE 6: POSA IN OPERA DELL'IMPERMEABILIZZAZIONE DELLA GALLERIA DI LINEA E DELLA NICCHIA.

FASE 7: GETTO DEI RIVESTIMENTI DEFINITIVI DI CALOTTA DELLA GALLERIA DI LINEA E DELLA NICCHIA.

VOLUME DI SCAVO
SCALA 1:50

NICCHIA LFM TIPO A1

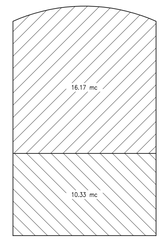

SEZIONE C-C
SCALA 1:50

PIANTA
SCAVI E CONSOLIDAMENTI

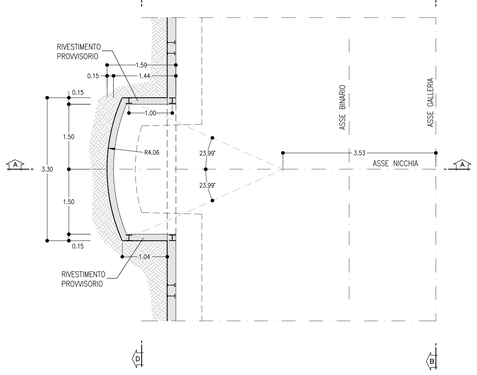

SEZIONE D-D
SCALA 1:50

SEZIONE TRASVERSALE
SCAVI E CONSOLIDAMENTI

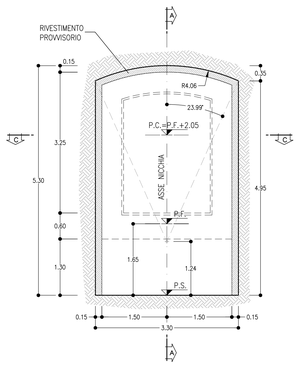

SEZIONE G-G
SCALA 1:50

PIANTA
CARPENTARIA

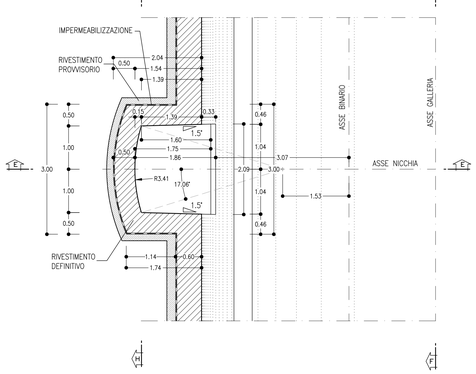

SEZIONE H-H
SCALA 1:50

SEZIONE TRASVERSALE
CARPENTERIA

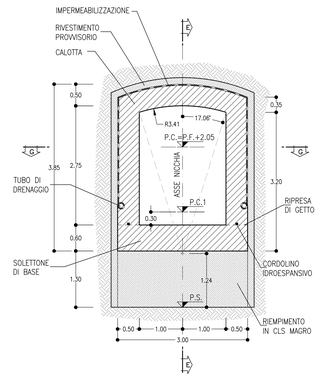

NOTE

- EVENTUALI DIFFERENZE TRA LE MISURE DI QUOTE TOTALI E LA SOMMATORIA DELLE MISURE DI QUOTE PARZIALI SONO DOVUTE AD ARROTONDAMENTI AUTOMATICI
- PER LE TRATTE DI APPLICAZIONE DELLE SEZIONI TIPO SI RIMANDA AGLI ELABORATI DI PROFILO GEOTECNICO

LEGENDA

P.C.=	PIANO DEI CENTRI
P.F.=	PIANO DEL FERRO
P.S.=	PIANO DI SCAVO

TABELLA RIASSUNTIVA – NICCHIA LFM TIPO A1

SPRITZ-BETON AL FRONTE, ARMATO CON R.E.S O FIBRORINFORZATO (FIBRE DI ACCIAIO O POLIPROPILENE)	SFONDI –	
	FINE CAMPO –	
CHIODATURA CENTINE GALLERIA DI LINEA (*)	N° 5 BULLONI ø24 (O TIPO SWELLEX) AD ANCORAGGIO CONTINUO/CENTINA L=6m PASSO TRASV.=0.7m CON PIASTRE 370x220x15	
RIVESTIMENTO PROVVISORIO	CENTINE METALLICHE	THEA 140 p=1m ±20%
	SPRITZ-BETON AL CONTORNO, ARMATO CON R.E.S O FIBRORINFORZATO (FIBRE DI ACCIAIO O POLIPROPILENE)	Sp=0.15m
RIVESTIMENTO DEFINITIVO	ARCO ROVESCIO E MURETTE Sp=0.60m, IN CLS ARMATO (INCIDENZA: 50Kg/mc) classe C30/37	
	CALOTTA – TAMPONE DI CHIUSURA Sp=0.50, IN CLS ARMATO (INCIDENZA: 30Kg/mc) classe C25/30	

(*) LA VARIABILITA' INDICATA E' RELATIVA ALL'INCIDENZA DEL CONSOLIDAMENTO (N° INTERVENTI E LUNGHEZZA)

COMMITTENTE:

RFI RETE FERROVIARIA ITALIANA – GRUPPO FERROVIE DELLO STATO ITALIANE

Firmato digitalmente da: LACOPO LUCA
Data: 01/03/2022 17:33:42

DIREZIONE LAVORI:

ITALFERR – GRUPPO FERROVIE DELLO STATO ITALIANE

APPALTATORE:

TELESE S.c.a r.l.
Consorzio Telese Società Consortile a Responsabilità Limitata

Ghella – Generation of Excellence · ITINERA · SALCEF GROUP · SALCEF CONSTRUCTION · COGET IMPIANTI

PROGETTAZIONE:

MANDATARIA: SYSTRA

MANDANTI: SWS · SOTECNI SYSTRA GROUP

IL DIRETTORE DELLA PROGETTAZIONE:
Ing. L. LACOPO
Responsabile integrazione fra le varie prestazioni specialistiche

PROGETTO ESECUTIVO

ITINERARIO NAPOLI-BARI
RADDOPPIO TRATTA CANCELLO - BENEVENTO
II LOTTO FUNZIONALE FRASSO TELESINO – VITULANO
3° SUBLOTTO SAN LORENZO – VITULANO

DISEGNO

GALLERIA NATURALE

Nicchie LFM tipo A1- Carpenteria, scavo e consolidamenti

APPALTATORE
IL DIRETTORE TECNICO
Ing. M. BARONE

SCALA: 1:50

COMMESSA	LOTTO	FASE	ENTE	TIPO DOC.	OPERA/DISCIPLINA	PROGR.	REV.
IF2R	32	E	ZZ	BB	GN0000	021	B

Rev.	Descrizione	Redatto	Data	Verificato	Data	Approvato	Data	Autorizzato Data
A	EMISSIONE	F. DOMINICI	29/06/2021	L. REPETTO	30/06/2021	M. NUTI	30/06/2021	IL PROGETTISTA INTEGRATO Ing. L. LACOPO
B	REVISIONE A SEGUITO RDV	M. BRONDOLO	29/10/2021	L. REPETTO	30/10/2021	M. NUTI	30/10/2021	

ORDINE DEGLI INGEGNERI PROV. BENEVENTO – Ing. LUCIANO LACOPO – SEZIONE A – 31/10/2021

File: IF2R.3.2.E.ZZ.BB.GN.00.0.0.021.B.dwg

n. Elab.: