SEZIONE A-A
SCALA 1:50

SEZIONE TRASVERSALE
SCAVI E CONSOLIDAMENTI

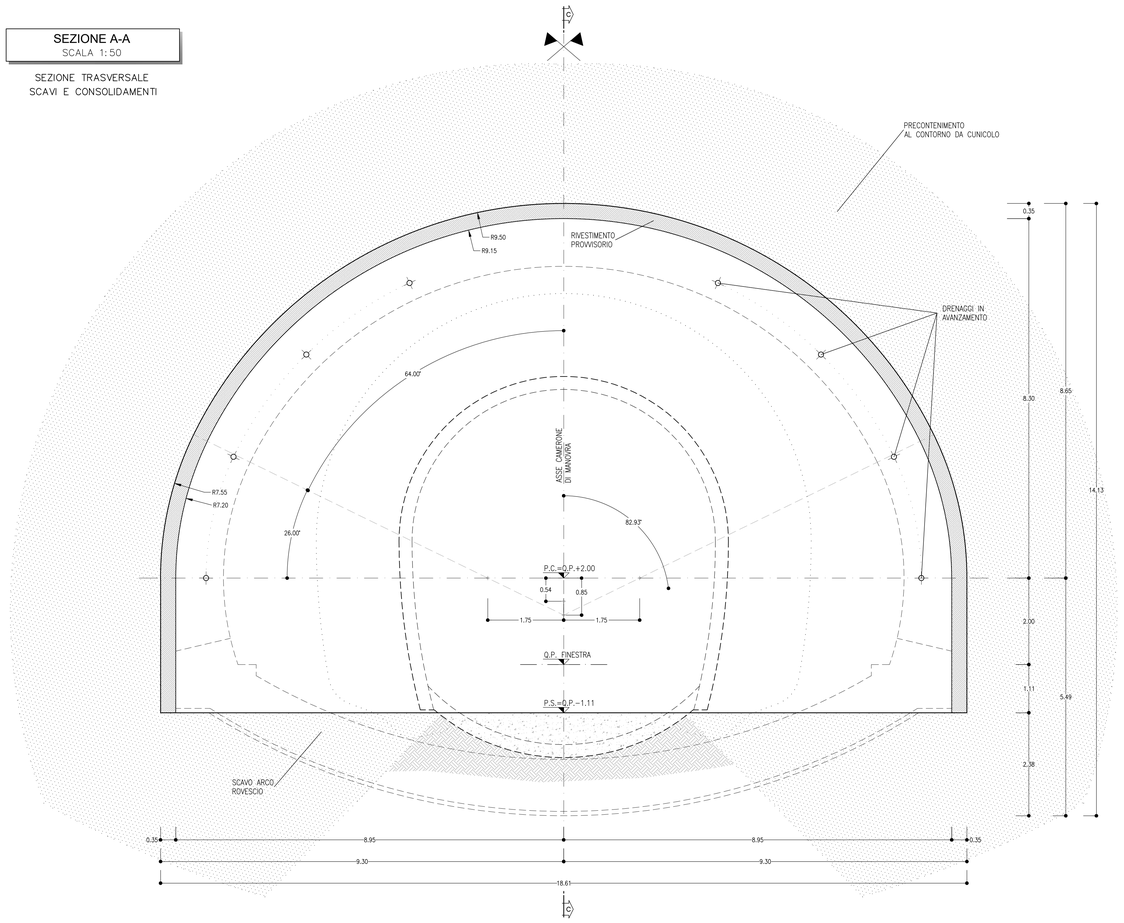

SEZIONE C-C
SCALA 1:50

PROFILO IN ASSE GALLERIA

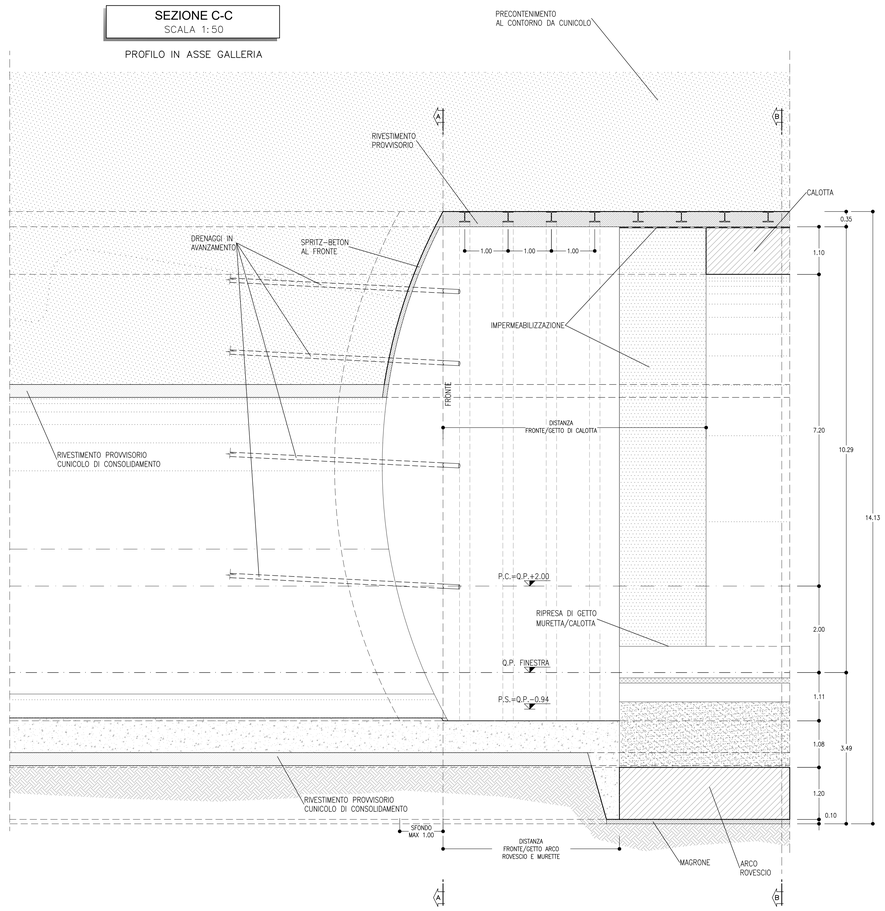

TABELLA RIASSUNTIVA – SEZIONE TIPO CAMERONE DI MANOVRA

SPRITZ-BETON AL FRONTE, ARMATO CON R.E.S O FIBRORINFORZATO (FIBRE DI ACCIAIO O POLIPROPILENE)	Sp=0.10m SUL 50% DEGLI SFONDI	
	Sp=0.15m FINE CAMPO	
DRENAGGI IN AVANZAMENTO (EVENTUALI)	N° 8(4+4) TUBI MICROFESSURATI IN PVC L=30m SOVRAPP. MIN. L=8m	
RIVESTIMENTO PROVVISORIO	CENTINE METALLICHE (**)	HEB 240 p=1.00m ±20%
	SPRITZ-BETON AL CONTORNO, ARMATO CON R.E.S O FIBRORINFORZATO (FIBRE DI ACCIAIO O POLIPROPILENE)	Sp=0.50m (0.25m+0.10m)
RIVESTIMENTO DEFINITIVO	ARCO ROVESCIO E MURETTE Sp=1.00m, IN CLS ARMATO (INCIDENZA 50Kg/mc) classe C30/37	
	CALOTTA Sp=1m, IN CLS ARMATO (INCIDENZA 50Kg/mc) classe C25/30	

(*) LA VARIABILITA' INDICATA E' RELATIVA ALL'INCIDENZA DEL CONSOLIDAMENTO (N° INTERVENTI E LUNGHEZZA)

(**) LA TIPOLOGIA POTRÀ ESSERE DI TIPO CONVENZIONALE CON CERNIERA OPPURE CON "CENTINA AUTOMATICA"

TABELLA DELLE DISTANZE(*)–SEZIONE TIPO CAMERONE DI MANOVRA

CAMPO D'AVANZAMENTO	–
FRONTE/GETTO ARCO ROVESCIO E MURETTE (**)	MAX 2ø
FRONTE/GETTO DI CALOTTA (**)	SVINCOLATA

(*) LE DISTANZE SONO VALUTATE IN FUNZIONE DI ø DIAMETRO EQUIVALENTE DELLA SEZIONE TRASVERSALE

(**) LE DISTANZE INDICATE POTRANNO ESSERE RIDEFINITE IN FUNZIONE DEL COMPORTAMENTO DEFORMATIVO DEL CAVO RISCONTRATO IN CORSO D'OPERA

SEZIONE B-B
SCALA 1:50

SEZIONE TRASVERSALE
CARPENTERIA

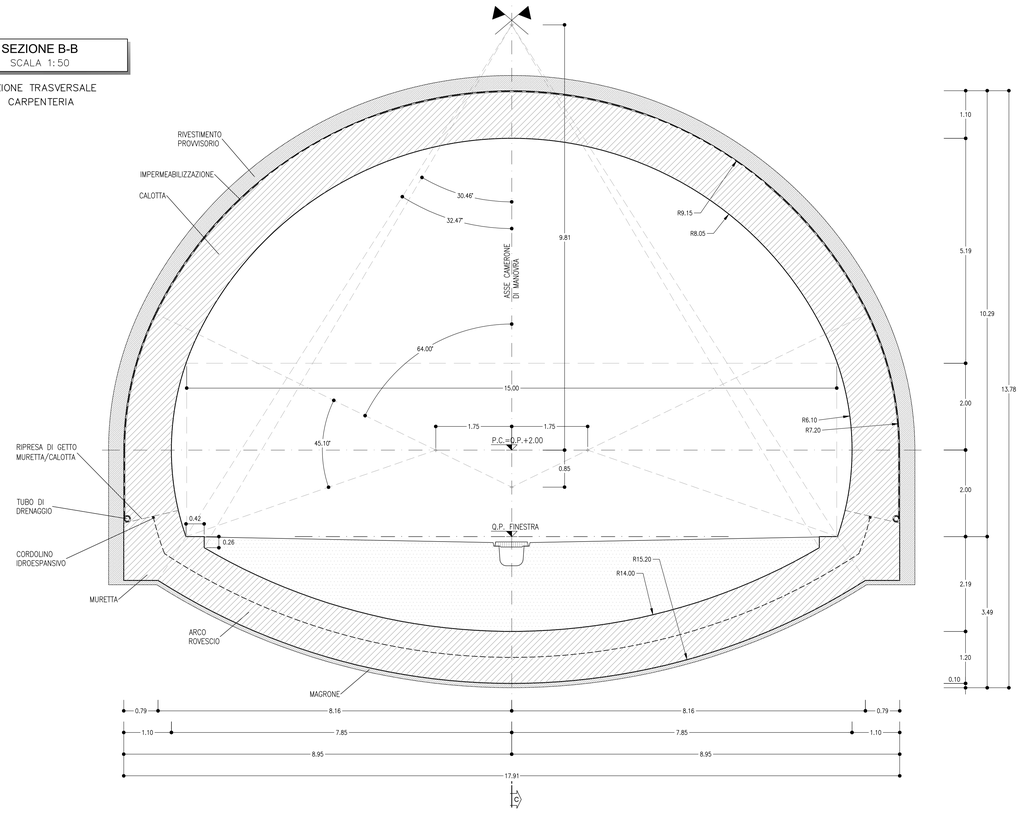

VOLUME DI SCAVO
SCALA 1:100

SEZIONE TIPO CAMERONE DI MANOVRA

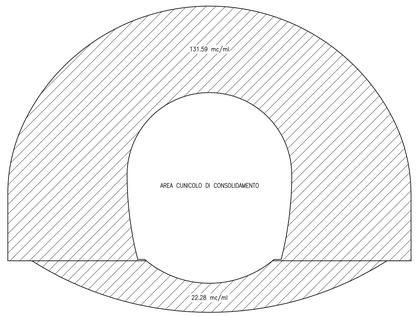

NOTE

- EVENTUALI DIFFERENZE TRA LE MISURE DI QUOTE TOTALI E LA SOMMATORIA DELLE MISURE DI QUOTE PARZIALI SONO DOVUTE AD ARROTONDAMENTI AUTOMATICI
- PER LE FASI ESECUTIVE SI RIMANDA AGLI ELABORATI SPECIFICI

LEGENDA

P.C.=	PIANO DEI CENTRI
P.F.=	PIANO DEL FERRO
P.S.=	PIANO DI SCAVO

COMMITTENTE:

RFI RETE FERROVIARIA ITALIANA
GRUPPO FERROVIE DELLO STATO ITALIANE

Firmato digitalmente da: LACOPO LUCA
Data: 01/08/2022 17:42:48

DIREZIONE LAVORI:

ITALFERR
GRUPPO FERROVIE DELLO STATO ITALIANE

APPALTATORE:

TELESE S.c.a r.l.
Consorzio Telese Società Consortile a Responsabilità Limitata

Ghella · ITINERA · SALCEF GROUP · SALCEF CONSTRUCTION · COGET IMPIANTI

PROGETTAZIONE:

MANDATARIA: SYSTRA

MANDANTI: SWS · SOTECNI SYSTRA GROUP

IL DIRETTORE DELLA PROGETTAZIONE:
Ing. L. LACOPO
Responsabile integrazione fra le varie prestazioni specialistiche

PROGETTO ESECUTIVO

ITINERARIO NAPOLI-BARI
RADDOPPIO TRATTA CANCELLO - BENEVENTO
II LOTTO FUNZIONALE FRASSO TELESINO – VITULANO
3° SUBLOTTO SAN LORENZO – VITULANO

DISEGNO

GALLERIA NATURALE

GN11 - GALLERIA LE FORCHE - USCITA DI EMERGENZA pk 45+116 km

Camerone di manovra - Carpenteria, scavo e consolidamenti

APPALTATORE
IL DIRETTORE TECNICO
Ing. M. TIDRONI

SCALA: 1:50

COMMESSA	LOTTO	FASE	ENTE	TIPO DOC.	OPERA/DISCIPLINA	PROGR.	REV.
IF2R	32	E	ZZ	BB	GN1100	012	B

Rev.	Descrizione	Redatto	Data	Verificato	Data	Approvato	Data	Autorizzato Data
A	EMISSIONE	F. DOMINICI	29/06/2021	L. REPETTO	30/06/2021	M. NUTI	30/06/2021	IL PROGETTISTA ORDINE DEGLI INGEGNERI PROV. CHIETI Ing. LUCA LACOPO N. 1000 SEZIONE A
B	REVISIONE A SEGUITO RDV	M. BIRGNOLO	29/10/2021	L. REPETTO	30/10/2021	M. NUTI	30/10/2021	IL COORD. PROGETTAZIONE Ing. M. TIDRONI ORDINE DEGLI INGEGNERI PROV. CHIETI N. 1000 SEZIONE A
								31/10/2021

File: IF2R.3.2.E.ZZ.BB.GN.11.0.0.012.B.dwg n. Elab.: