CARPENTERIA CENTINA
SCALA 1:50

SEZIONE TIPO A2
2IPN180 PASSO 1.20m

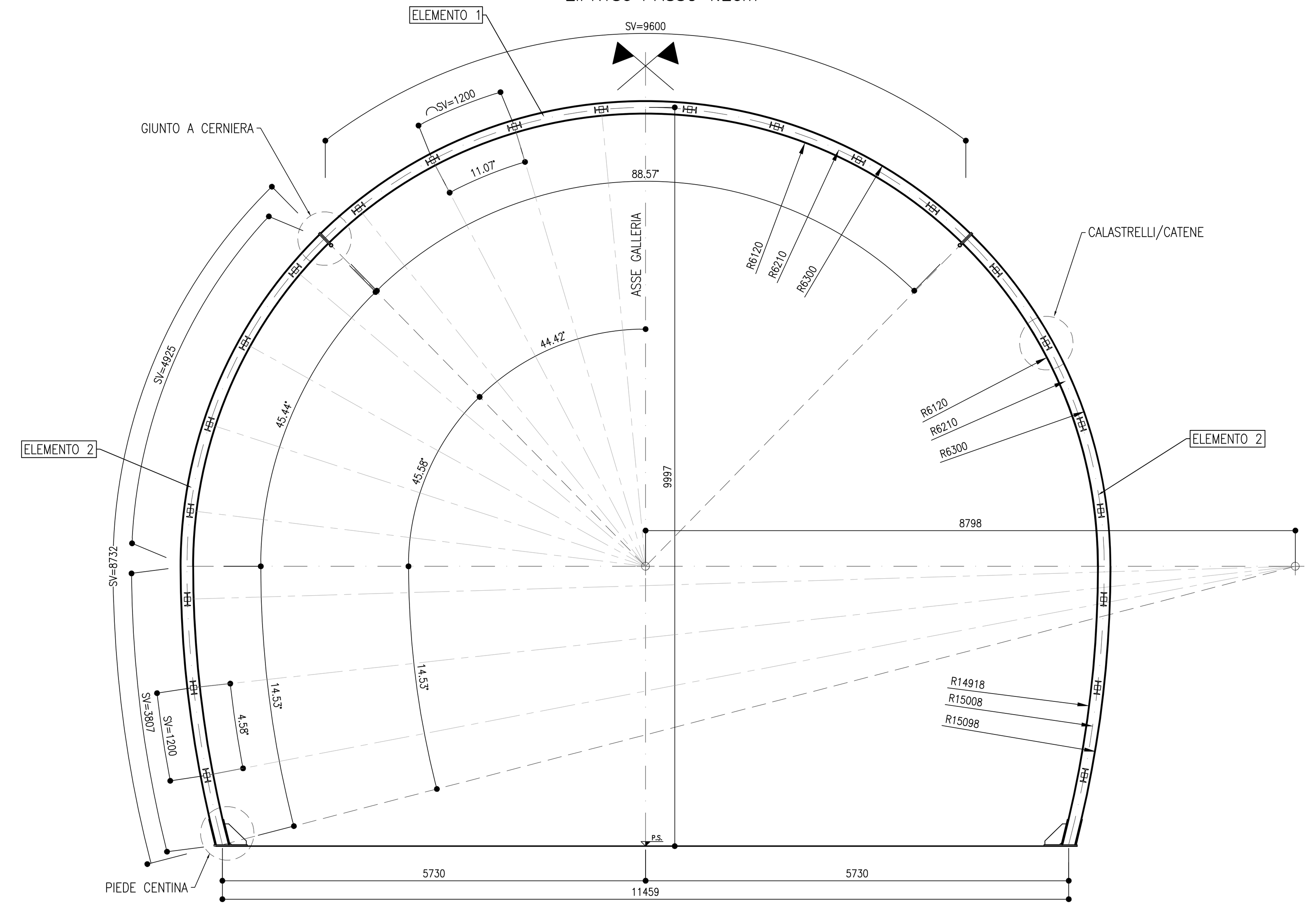

CATENE
SCALA 1:10

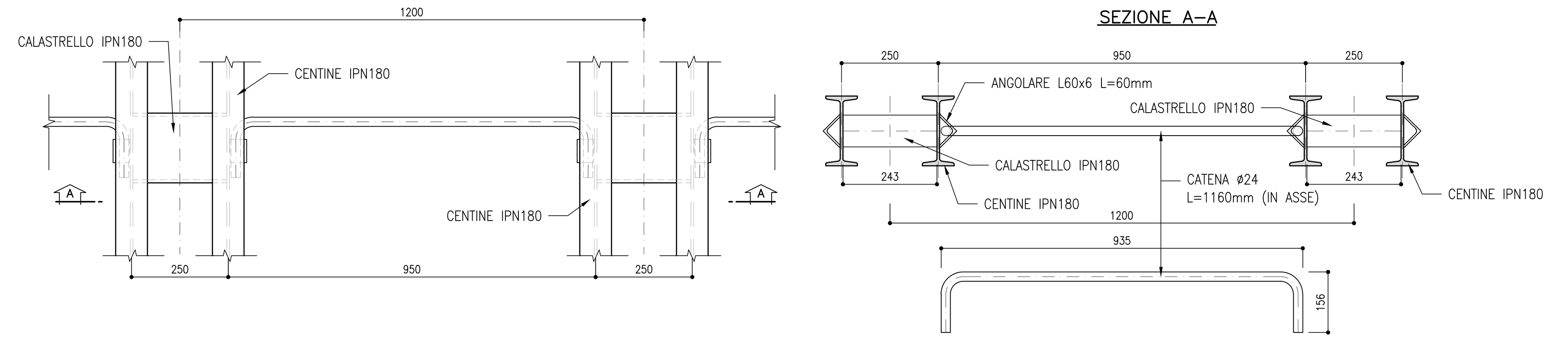

PIEDE CENTINA
SCALA 1:5

PROSPETTO

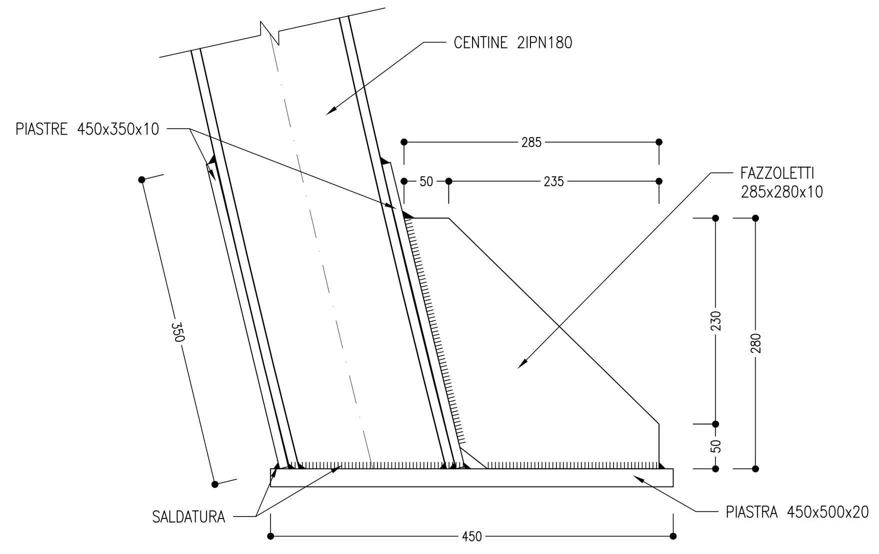

PIANTA

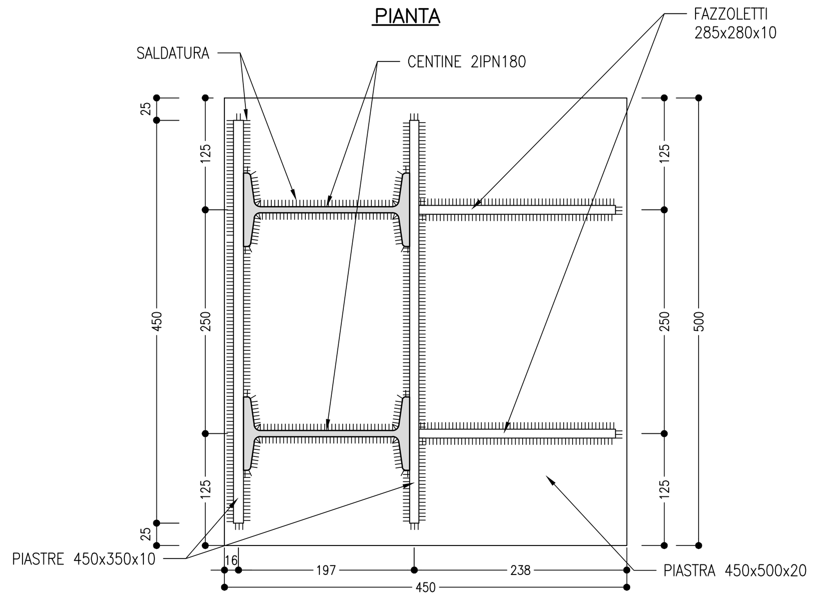

GIUNTO A CERNIERA CON PIASTRE BULLONATE
SCALA 1:5

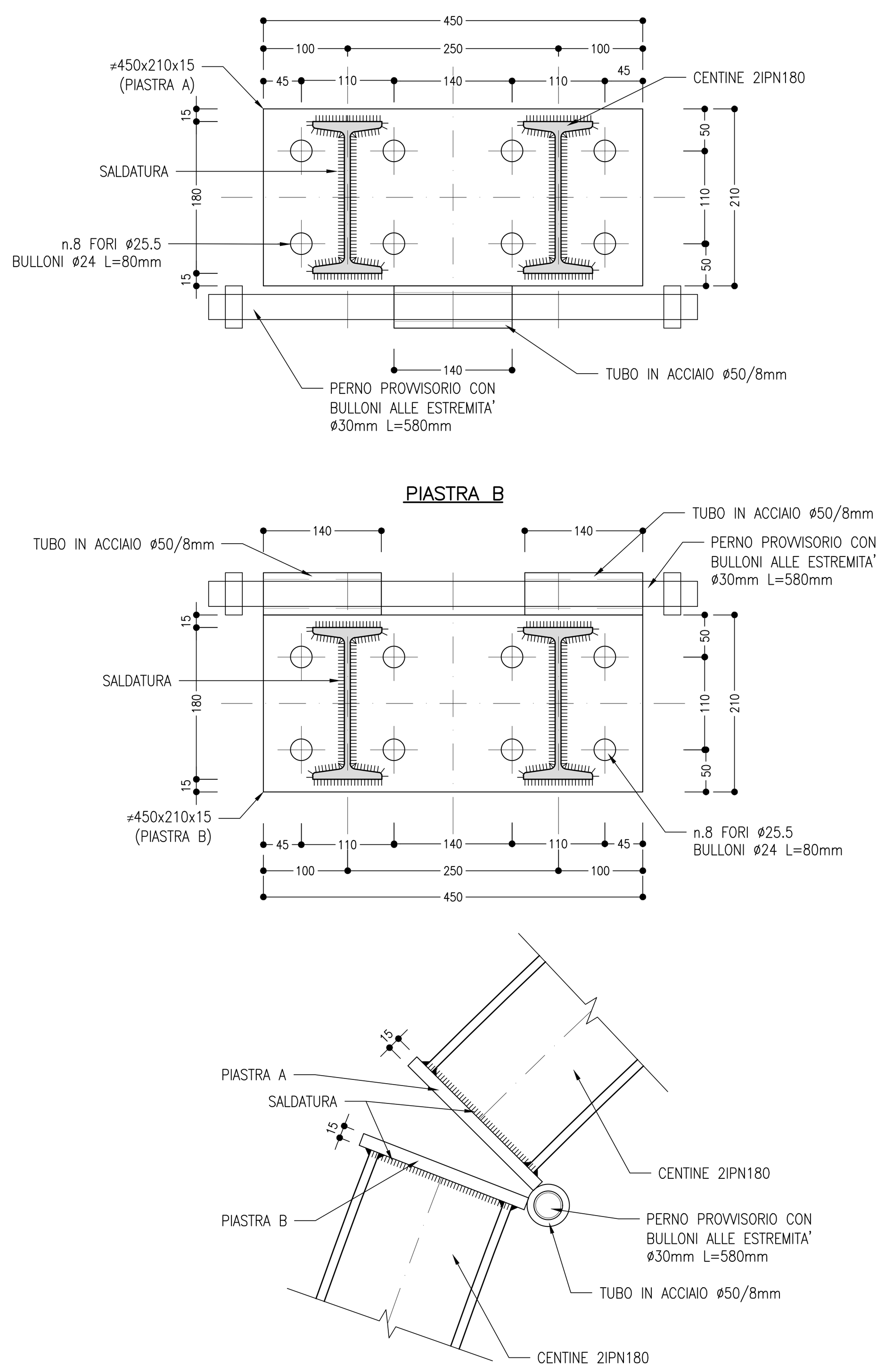

GIUNTO A CERNIERA CON BAIONETTA
FASI

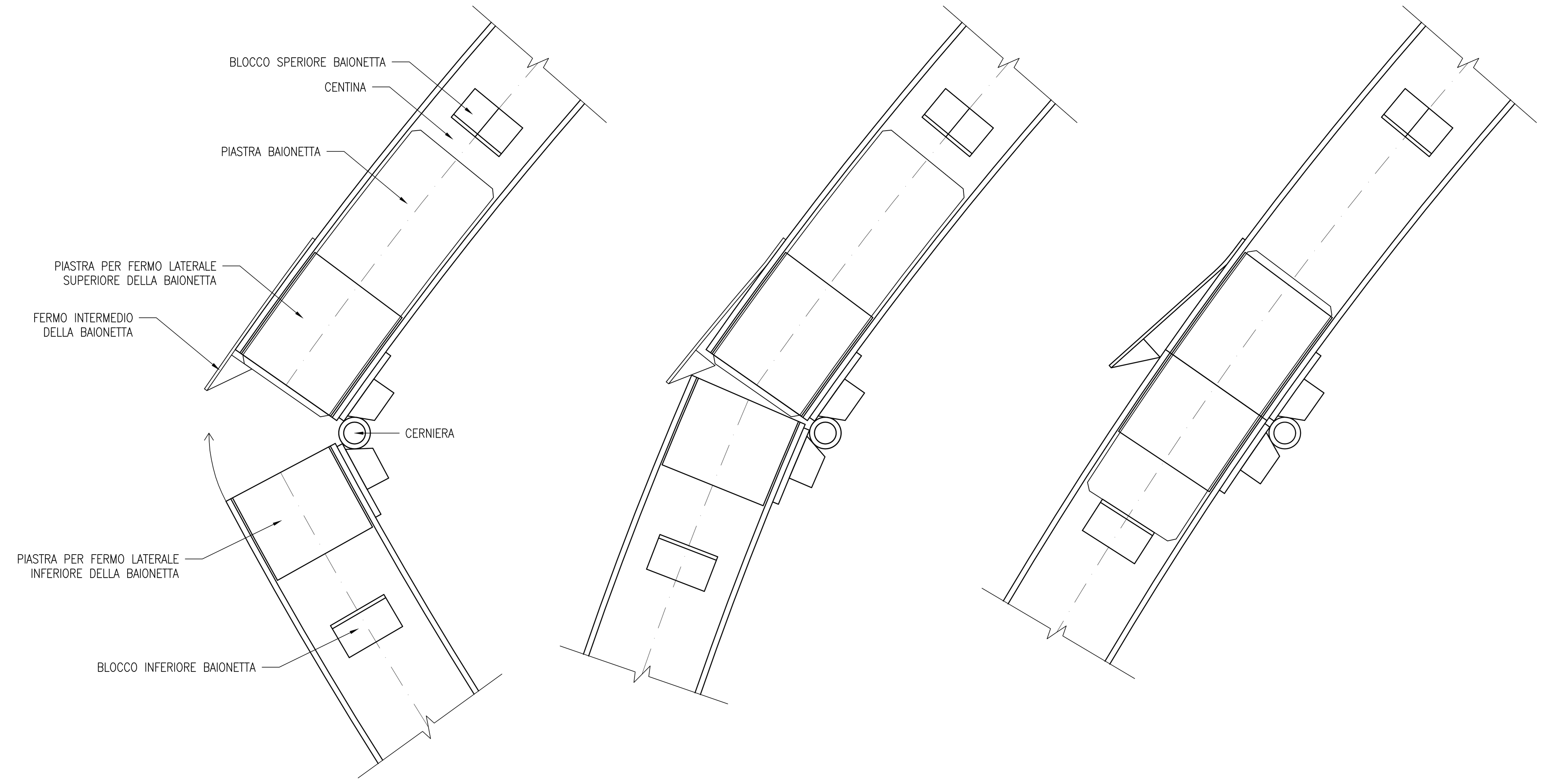

PARTICOLARE CERNIERA
SCALA 1:5

VISTA D'INSIEME

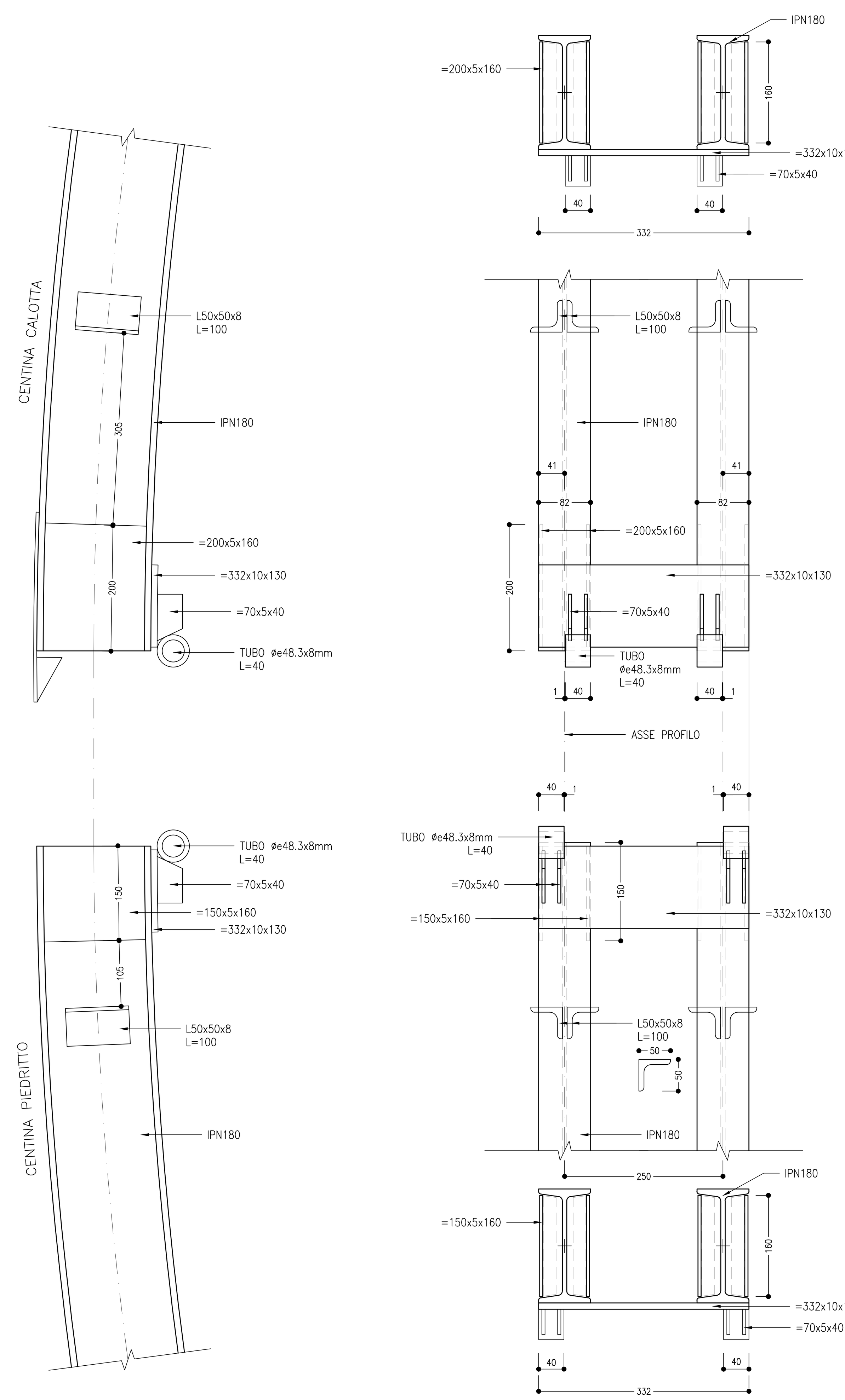

PARTICOLARE BAIONETTA
SCALA 1:5

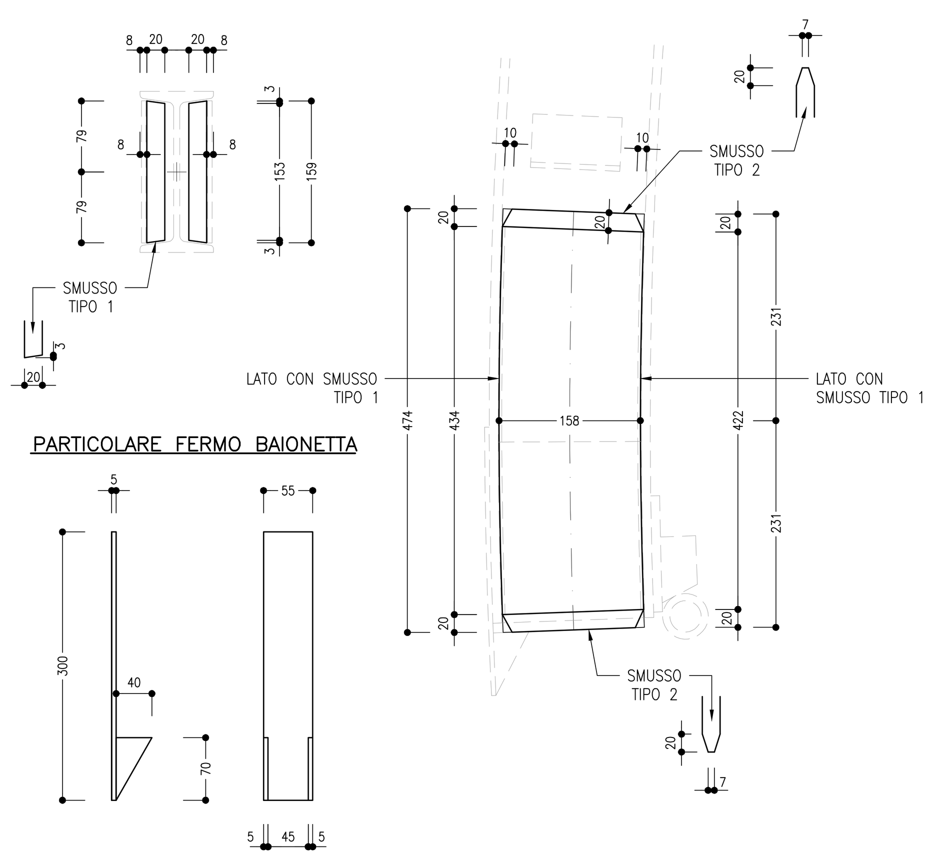

PARTICOLARE PIASTRE FERMO LATERALE
SCALA 1:5

SEZIONE TRASVERSALE

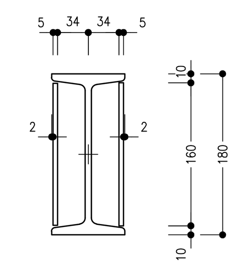

PARTICOLARE TUBO E PIASTRE CERNIERA
SCALA 1:5

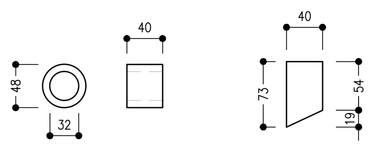

NOTE

- EVENTUALI DIFFERENZE TRA LE MISURE TOTALI E LE SOMMATORIE DELLE MISURE PARZIALI SONO DOVUTE AGLI ARROTONDAMENTI AUTOMATICI DI AUTOCAD
- PER LE CARATTERISTICHE DEI MATERIALI SI RIMANDA ALL'ELABORATO IF2R.3.2.E.ZZ.SP.GN.00.0.0.001.B
- LE MISURE E GLI SVILUPPI SONO ESPRESSI IN MILLIMETRI

SALDATURE

TIPO: CORDONE D'ANGOLO AD UNA PASSATA

DIMENSIONI

S1>S2 Z=0.7xS2

PROFILI UNIONE CATENE: Z=4mm

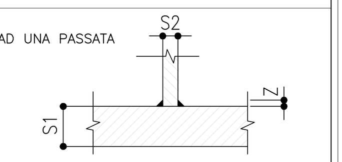

SCHEMA ROTAZIONE
SCALA 1:100

SEZIONE TIPO A2
2IPN180 PASSO 1.20m

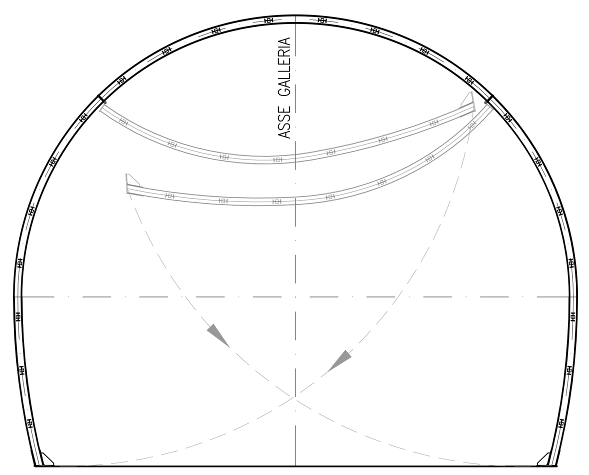

COMMITTENTE: RFI RETE FERROVIARIA ITALIANA — GRUPPO FERROVIE DELLO STATO ITALIANE

Firmato digitalmente da: LACOPO LUCA
Data: 01/03/2022 17:42:53

DIREZIONE LAVORI: ITALFERR — GRUPPO FERROVIE DELLO STATO ITALIANE

APPALTATORE: TELESE S.c.a r.l. — Consorzio Telese Società Consortile a Responsabilità Limitata

Ghella — ITINERA — SALCEF GROUP / SALCEF CONSTRUCTION — COGET IMPIANTI

PROGETTAZIONE:
MANDATARIA: SYSTRA
MANDANTI: SWS, SOTECNI

IL DIRETTORE DELLA PROGETTAZIONE: Ing. L. LACOPO
Responsabile integrazione fra le varie prestazioni specialistiche

PROGETTO ESECUTIVO

ITINERARIO NAPOLI-BARI
RADDOPPIO TRATTA CANCELLO - BENEVENTO
II LOTTO FUNZIONALE FRASSO TELESINO – VITULANO
3° SUBLOTTO SAN LORENZO – VITULANO

DISEGNO
GALLERIA NATURALE

Sezione tipo A2 - Carpenteria centine

APPALTATORE
IL DIRETTORE TECNICO
Ing. M. FERRONI

SCALA: VARIE

COMMESSA	LOTTO	FASE	ENTE	TIPO DOC.	OPERA/DISCIPLINA	PROGR.	REV.
IF2R	32	E	ZZ	BZ	GN0000	003	B

Rev.	Descrizione	Redatto	Data	Verificato	Data	Approvato	Data	Autorizzato Data
A	EMISSIONE	F. DOMINICI	29/06/2021	L. REPETTO	30/06/2021	M. NUTI	30/06/2021	IL PROGETTISTA P. CUCINO
B	REVISIONE A SEGUITO RDV	M. BRIGNOLO	29/10/2021	L. REPETTO	30/10/2021	M. NUTI	30/10/2021	31/10/2021

ORDINE DEGLI INGEGNERI DELLA PROVINCIA DI TRENTO — Dott. Ing. PAOLO CUCINO — ISCRIZIONE ALBO N° 2216

File: IF2R.3.2.E.ZZ.BZ.GN.00.0.0.003.B.dwg | n. Elab.: