CARPENTERIA CENTINA
SCALA 1:50

SEZIONE TIPO C3
2IPN220 PASSO 1.00m

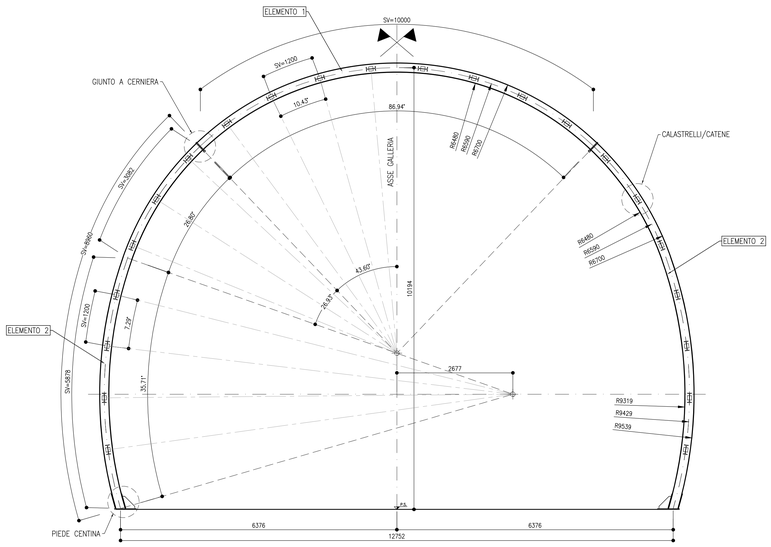

CATENE
SCALA 1:10

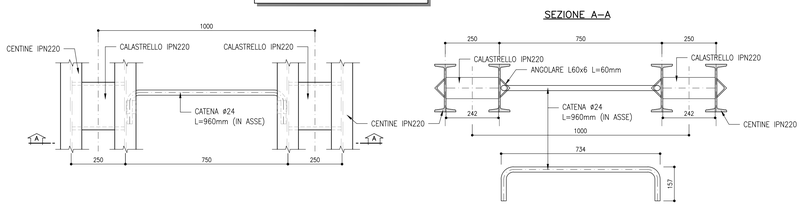

PIEDE CENTINA
SCALA 1:5

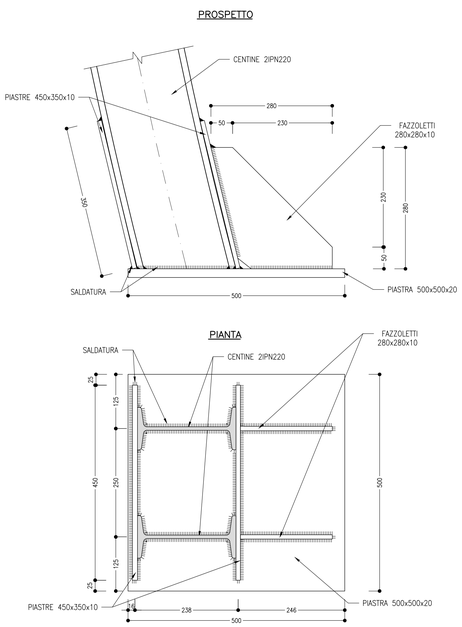

GIUNTO A CERNIERA CON PIASTRE BULLONATE
SCALA 1:5

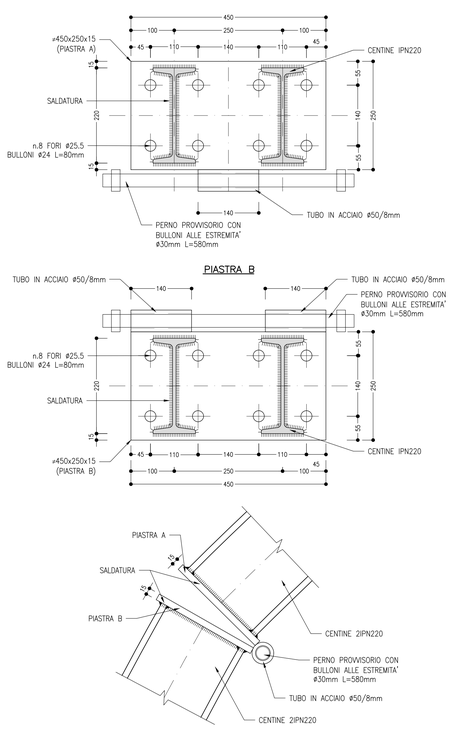

GIUNTO A CERNIERA CON BAIONETTA
FASI

PARTICOLARE CERNIERA
SCALA 1:5

VISTA D'INSIEME

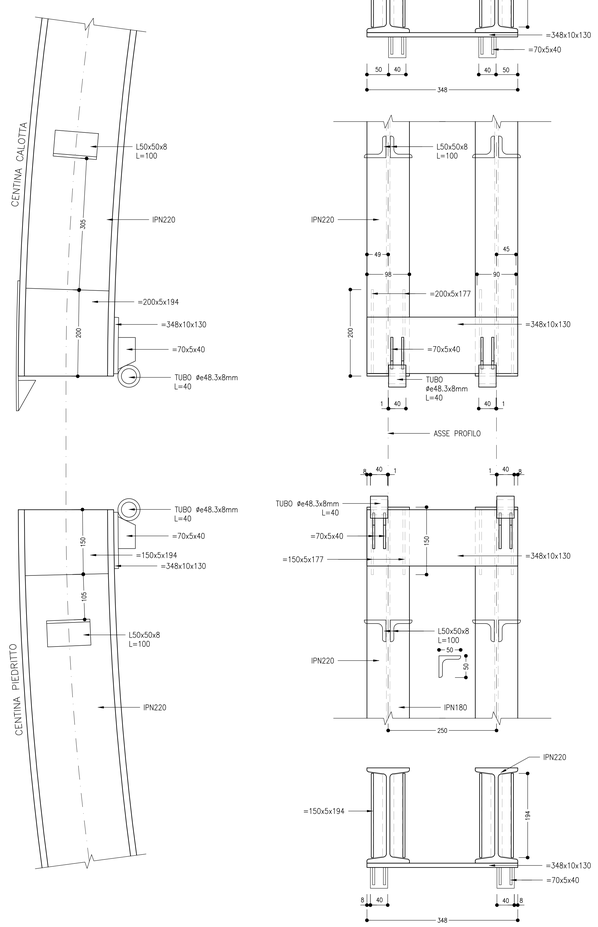

PARTICOLARE BAIONETTA
SCALA 1:5

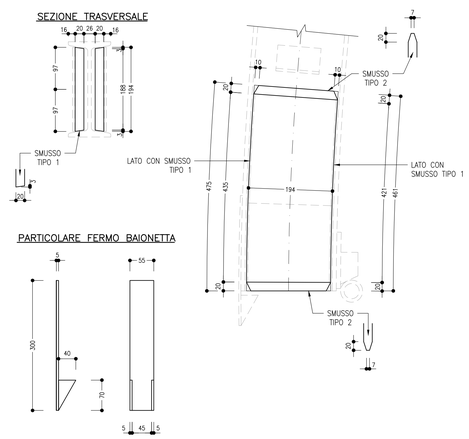

PARTICOLARE PIASTRE FERMO LATERALE
SCALA 1:5

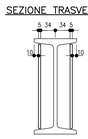

PARTICOLARE TUBO E PIASTRE CERNIERA
SCALA 1:5

NOTE

- EVENTUALI DIFFERENZE TRA LE MISURE TOTALI E LE SOMMATORIE DELLE MISURE PARZIALI SONO DOVUTE AGLI ARROTONDAMENTI AUTOMATICI DI AUTOCAD
- PER LE CARATTERISTICHE DEI MATERIALI SI RIMANDA ALL'ELABORATO IF2R.3.2.E.ZZ.SP.GN.00.0.0.001.B
- LE MISURE E GLI SVILUPPI SONO ESPRESSI IN MILLIMETRI

SALDATURE

TIPO: CORDONE D'ANGOLO AD UNA PASSATA

DIMENSIONI

S1>S2 Z=0.7xS2

PROFILI UNIONE CATENE: Z=4mm

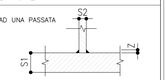

SCHEMA ROTAZIONE
SCALA 1:100

SEZIONE TIPO C3
2IPN220 PASSO 1.00m

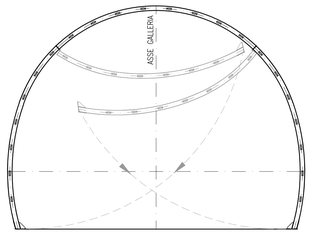

COMMITTENTE:

RFI RETE FERROVIARIA ITALIANA
GRUPPO FERROVIE DELLO STATO ITALIANE

DIREZIONE LAVORI:

ITALFERR
GRUPPO FERROVIE DELLO STATO ITALIANE

APPALTATORE:

TELESE S.c.a r.l.
Consorzio Telese Società Consortile a Responsabilità Limitata

Ghella · ITINERA · SALCEF GROUP · SALCEF construction · COGET IMPIANTI

PROGETTAZIONE:

MANDATARIA: SYSTRA

MANDANTI: SWS · SOTECNI SYSTRA GROUP

IL DIRETTORE DELLA PROGETTAZIONE:
Ing. L. PECORO
Responsabile integrazione fra le varie prestazioni specialistiche

PROGETTO ESECUTIVO

ITINERARIO NAPOLI-BARI
RADDOPPIO TRATTA CANCELLO - BENEVENTO
II LOTTO FUNZIONALE FRASSO TELESINO – VITULANO
3° SUBLOTTO SAN LORENZO – VITULANO

DISEGNO

GALLERIA NATURALE

Sezione tipo C3 - Carpenteria centine

APPALTATORE
IL DIRETTORE TECNICO
Ing. M. ERRICHIELLO

SCALA: VARIE

COMMESSA	LOTTO	FASE	ENTE	TIPO DOC.	OPERA/DISCIPLINA	PROGR.	REV.
IF2R	32	E	ZZ	BZ	GN0000	015	B

Rev.	Descrizione	Redatto	Data	Verificato	Data	Approvato	Data	Autorizzato Data
A	EMISSIONE	F. DOMINICI	29/06/2021	L. REPETTO	30/06/2021	M. NUTI	30/06/2021	IL PROGETTISTA ING. L. PECORO ORDINE INGEGNERI PROVINCIA DI BENEVENTO ING. LUIGI PECORO SEZIONE A 30/10/2021
B	REVISIONE A SEGUITO RDV	M. BRIGNOLO	29/10/2021	L. REPETTO	30/10/2021	M. NUTI	30/10/2021	

File: IF2R.3.2.E.ZZ.BZ.GN.00.0.0.015.B.dwg n. Elab.: