PIANTA SPICCATO
Scala 1:50

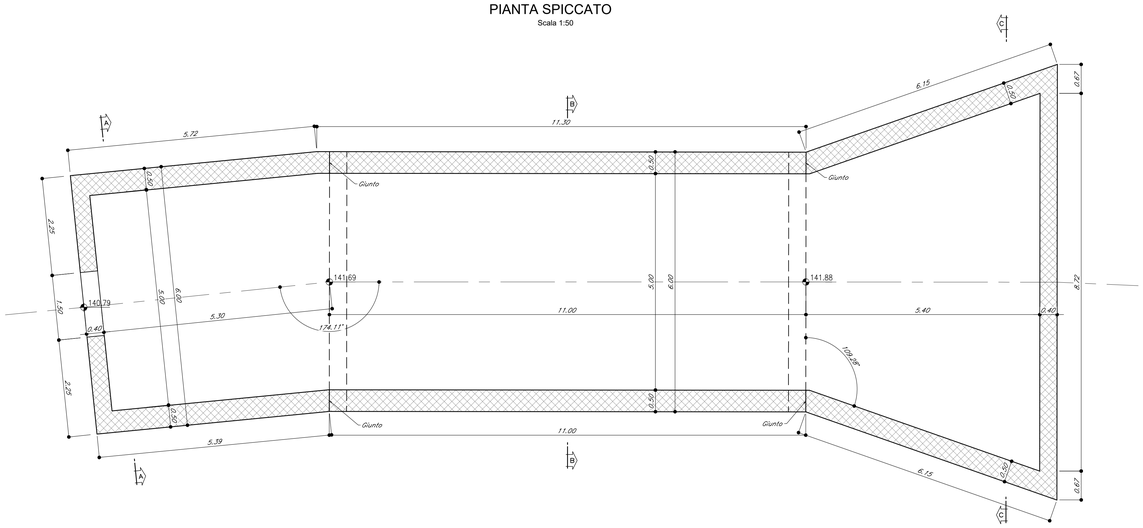

VISTA D-D
Scala 1:50

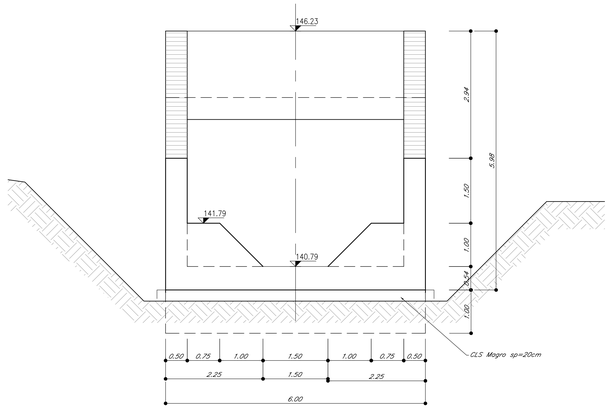

QUADRO D'UNIONE

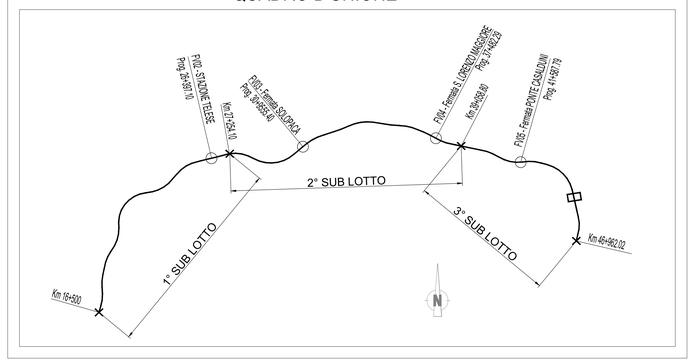

DETTAGLIO X
Scala 1:20

PARTICOLARE IMPERMEABILIZZAZIONE SUI GIUNTI VERTICALI - SCALA 1:10
Scala 1:10

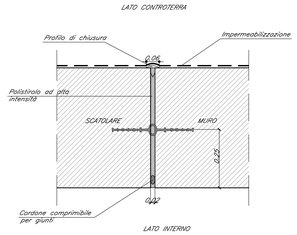

	INCIDENZA (kg/mc)
Fondazione	110
Piedritti	110
Soletta superiore	130

SEZIONE LONGITUDINALE
Scala 1:50

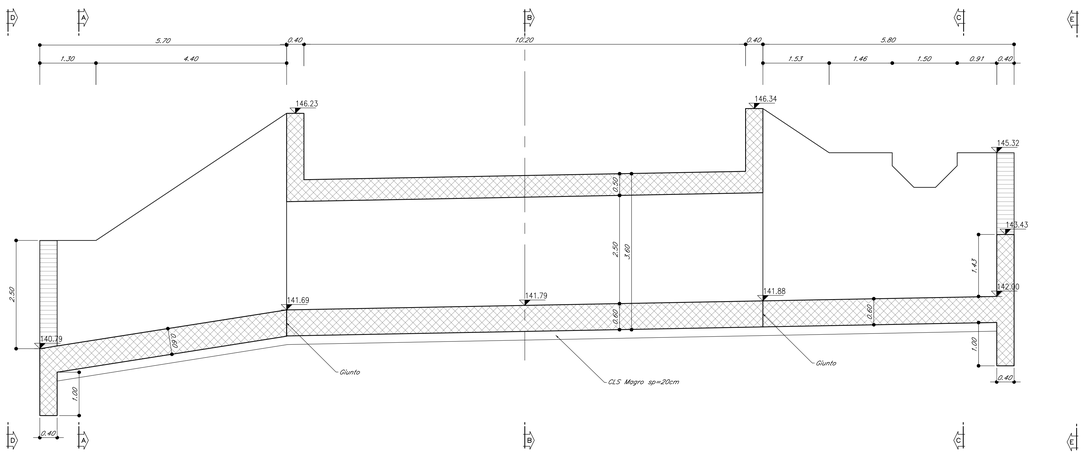

VISTA E-E
Scala 1:50

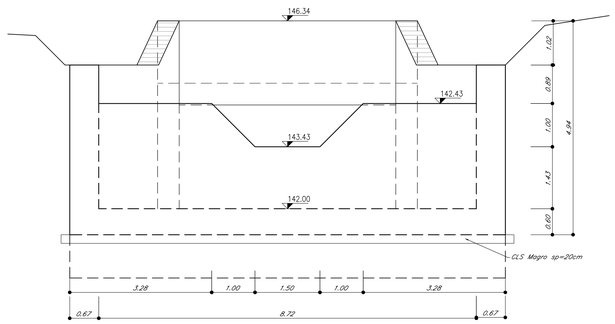

TABELLA MATERIALI

GETTI IN OPERA – OPERE D'ARTE MAGGIORI E MINORI

TOMBINI CIRCOLARI

CALCESTRUZZO SOLETTE DI FONDAZIONE

- CLASSE DI RESISTENZA MINIMA C32/40
- TIPO CEMENTO CEM III/V
- RAPPORTO A/C : ≤0.55
- CLASSE MINIMA DI CONSISTENZA : S4
- CLASSE DI ESPOSIZIONE AMBIENTALE : XA1
- COPRIFERRO MINIMO = 40 mm
- DIAMETRO MASSIMO INERTI : 32 mm

CALCESTRUZZO ELEVAZIONE

- CLASSE DI RESISTENZA MINIMA C32/40
- TIPO CEMENTO CEM III/V
- RAPPORTO A/C : ≤0.50
- CLASSE MINIMA DI CONSISTENZA : S4
- CLASSE DI ESPOSIZIONE AMBIENTALE : XC4
- COPRIFERRO MINIMO = 40 mm
- DIAMETRO MASSIMO INERTI : 32 mm

TOMBINI SCATOLARI

CALCESTRUZZO FONDAZIONE

- CLASSE DI RESISTENZA MINIMA C28/35
- TIPO CEMENTO CEM III/V
- RAPPORTO A/C : ≤0.55
- CLASSE MINIMA DI CONSISTENZA : S4
- CLASSE DI ESPOSIZIONE AMBIENTALE : XA1
- COPRIFERRO MINIMO = 40 mm
- DIAMETRO MASSIMO INERTI : 32 mm

CALCESTRUZZO SELEVAZIONE

- CLASSE DI RESISTENZA MINIMA C32/40
- TIPO CEMENTO CEM III/V
- RAPPORTO A/C : ≤0.50
- CLASSE MINIMA DI CONSISTENZA : S4
- CLASSE DI ESPOSIZIONE AMBIENTALE : XC4
- COPRIFERRO MINIMO = 40 mm
- DIAMETRO MASSIMO INERTI : 32 mm

ACCIAIO IN BARRE D'ARMATURA

TIPO B450C SALDABILE CHE PRESENTA LE SEGUENTI CARATTERISTICHE :

- TENSIONE DI SNERVAMENTO CARATTERISTICA $f_{yk} > 450\ N/mm^2$
- TENSIONE CARATTERISTICA A ROTTURA $f_{tk} > 540\ N/mm^2$
  $1.15 \leq f_{tk}/f_{yk} < 1.35$

PARATIE PROVVISIONALI

CALCESTRUZZO CORDOLO

- CLASSE DI RESISTENZA MINIMA C25/30
- TIPO CEMENTO CEM III/V
- RAPPORTO A/C : ≤0.60
- CLASSE MINIMA DI CONSISTENZA : S4
- CLASSE DI ESPOSIZIONE AMBIENTALE : XC2
- COPRIFERRO MINIMO = 30 mm
- DIAMETRO MASSIMO INERTI : 32 mm

MISCELA CEMENTIZIA PER MICROPALI :

$R_{ck} > 25$ MPa
A/C ≤ 0.50
1 mc di sabbia per 600 kg di cemento ad alta resistenza

ACCIAIO PER MICROPALI, TRAVI DI RIPARTIZIONE E PIASTRE :

CLASSE S355 UNI EN 10025

SEZIONE A-A
Scala 1:50

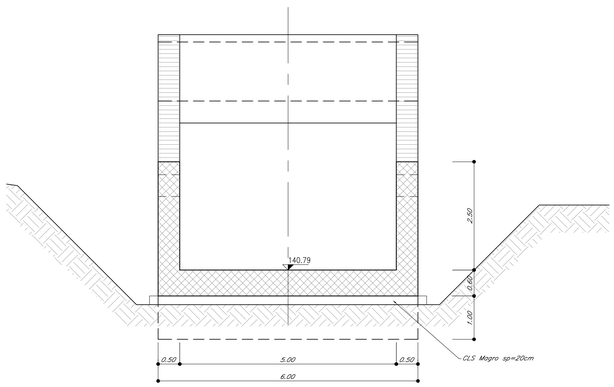

SEZIONE C-C
Scala 1:50

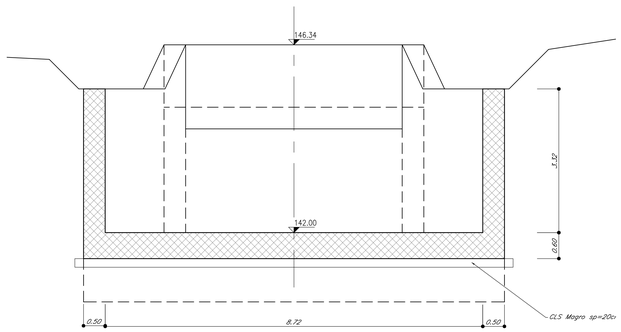

SEZIONE B-B
Scala 1:50

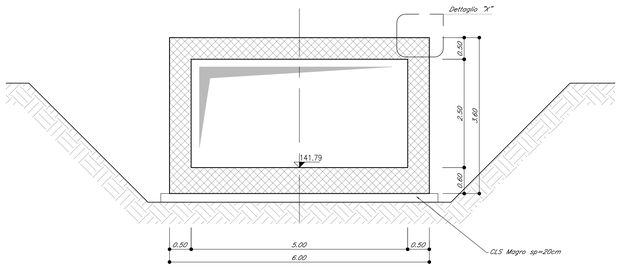

COMMITTENTE:

RFI RETE FERROVIARIA ITALIANA
GRUPPO FERROVIE DELLO STATO ITALIANE

Firmato digitalmente da LACOPO LUCA
Data: 01/03/2022 17:59:06

DIREZIONE LAVORI:

ITALFERR
GRUPPO FERROVIE DELLO STATO ITALIANE

APPALTATORE:

TELESE S.c.a r.l.
Consorzio Telese Società Consortile a Responsabilità Limitata

Ghella · ITINERA · SALCEF GROUP SALCEF CONSTRUCTION · COGET IMPIANTI

PROGETTAZIONE:

MANDATARIA: SYSTRA

MANDANTI: SWS · SOTECNI HYBRID GROUP

IL DIRETTORE DELLA PROGETTAZIONE:
Ing. L. LACOPO
Responsabile integrazione fra le varie prestazioni specialistiche

PROGETTO ESECUTIVO

ITINERARIO NAPOLI-BARI
RADDOPPIO TRATTA CANCELLO - BENEVENTO
II LOTTO FUNZIONALE FRASSO TELESINO – VITULANO
3° SUBLOTTO SAN LORENZO – VITULANO

DISEGNO

NI10 - Tombino idraulico scatolare 5,00x2,50 torrente San Martino su viabilità NV30

Carpenteria

APPALTATORE
IL DIRETTORE TECNICO
Ing. M. TERRONI

SCALA: VARIE

COMMESSA	LOTTO	FASE	ENTE	TIPO DOC.	OPERA/DISCIPLINA	PROGR.	REV.
IF2R	32	E	ZZ	BZ	NI1000	001	B

Rev.	Descrizione	Redatto	Data	Verificato	Data	Approvato	Data	Autorizzato Data
A	EMISSIONE	L.FIAMOZZI	29/06/2021	D.MATURI	30/06/2021	N. NUTI	30/06/2021	L.INGARATRA 30/10/2021
B	REVISIONE A SEGUITO RDV	L.FIAMOZZI	29/10/2021	D.MATURI	30/10/2021	N. NUTI	30/10/2021	ing. P. CIUCINO

ORDINE DEGLI INGEGNERI DELLA PROVINCIA DI BENEVENTO
Ing. Paolo CIUCINO
SEZIONE A

30/10/2021

File: IF2R.3.2.E.ZZ.BZ.NI.10.0.0.001.B.dwg

n. Elab.:

FATTORE DI PLOTTAGGIO LAYOUT: 1 unità Layout = 1 mm su carta