SEZIONE A-A
SCALA 1:200

SEZIONE TRASVERSALE

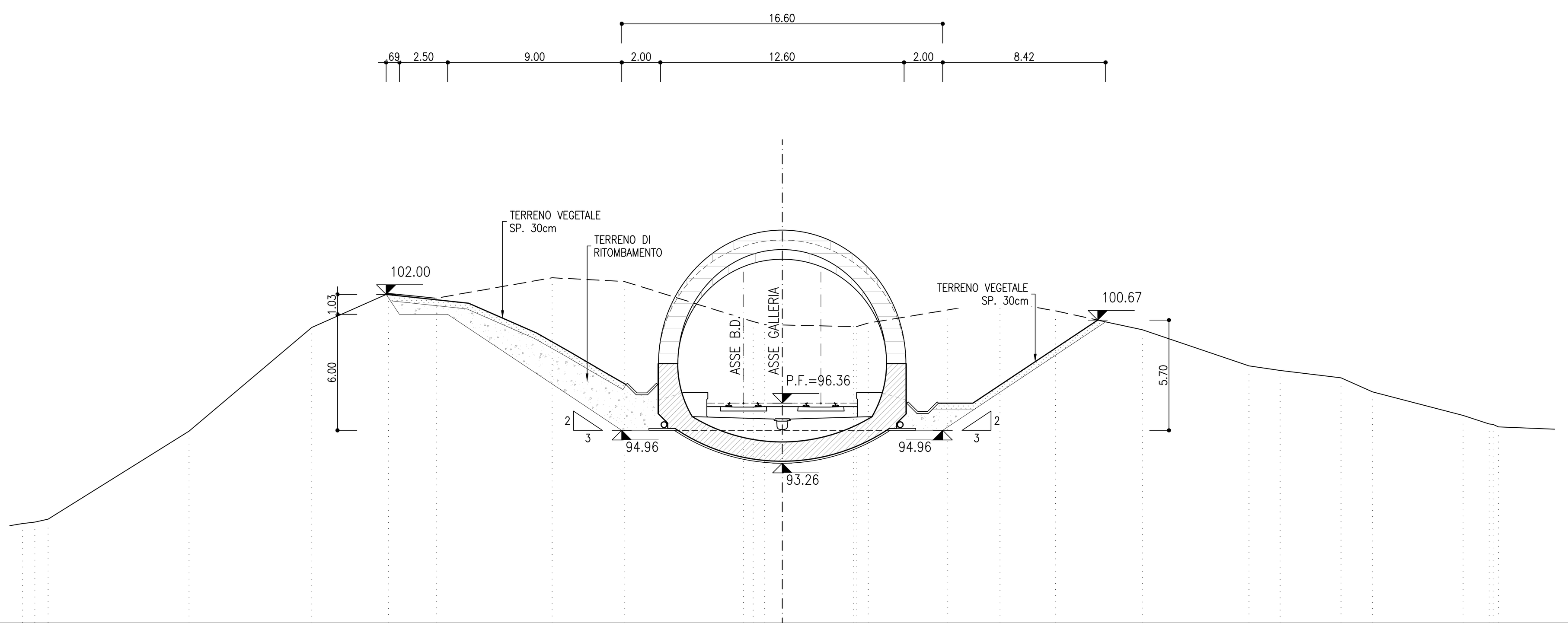

PROGRESSIVA 43+490.20
AREA DI RITOMB. 25.2 mq
TERRENO VEGETALE 7.1 mq

PROGRESSIVE	37.30 36.65 35.97 28.68 22.33 18.37 15.90 9.90 6.17 0.00 0.50 1.07 5.70 6.45 10.56 13.26 16.13 20.62 26.14 27.75 30.90 32.53 37.22 38.56 39.05
QUOTE TERRENO	90.13 90.22 90.36 94.92 100.28 102.05 101.80 102.86 102.67 100.74 100.59 100.43 100.33 100.51 101.19 101.66 101.14 100.16 98.30 98.06 97.68 96.95 95.73 95.29 95.14
QUOTE PROGETTO	96.36
PARZIALI	0.64 0.69 7.29 6.35 3.96 2.47 6.00 3.72 6.17 0.50 0.58 4.63 0.59 4.11 2.70 2.87 4.49 5.52 1.61 3.15 1.64 4.68 1.34

SEZIONE B-B
SCALA 1:200

SEZIONE TRASVERSALE

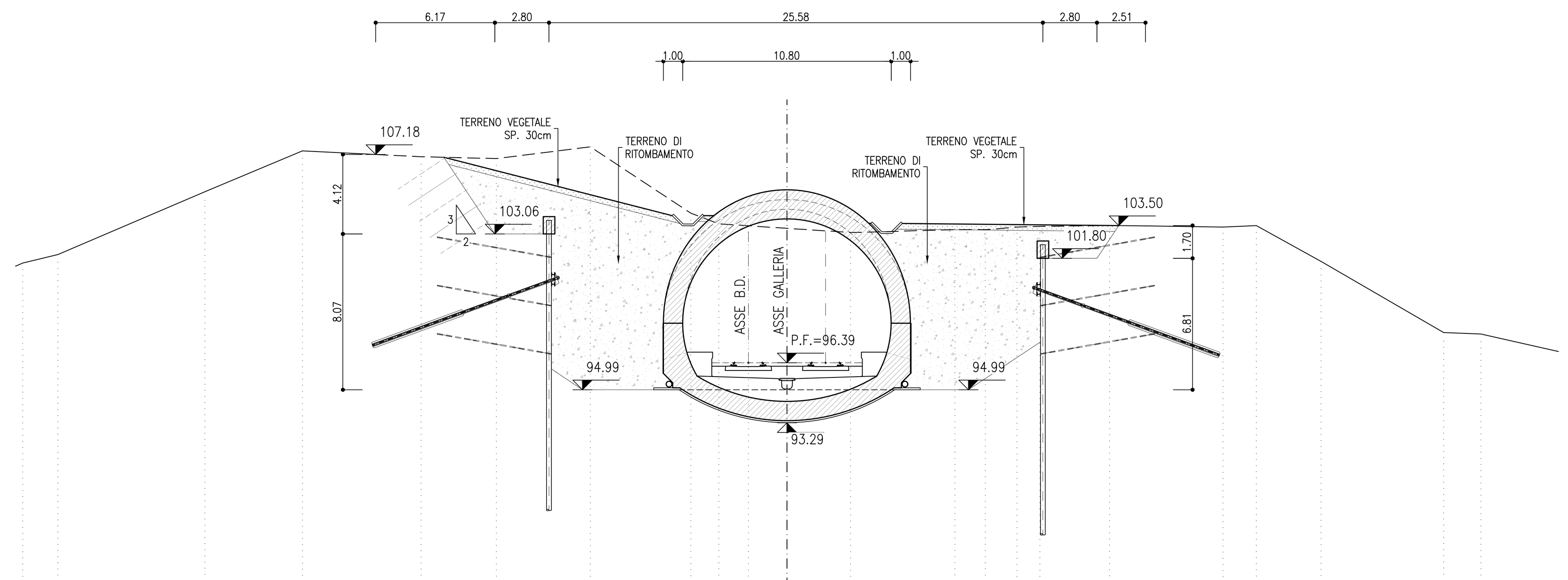

PROGRESSIVA 43+504.70
AREA DI RITOMB. 129.1 mq
TERRENO VEGETALE 7.2 mq

PROGRESSIVE	37.58 35.76 28.15 23.10 16.95 13.05 8.18 2.98 1.54 0.00 5.29 10.69 12.27 13.91 15.09 18.70 24.58 26.30 29.66 36.01 37.94 42.12
QUOTE TERRENO	101.55 102.00 105.25 107.37 107.06 106.97 107.57 104.14 103.59 103.49 103.14 103.28 103.28 103.42 103.45 103.50 103.42 103.49 101.64 97.96 97.88 96.94
QUOTE PROGETTO	
PARZIALI	1.82 7.61 5.05 6.15 3.90 4.87 5.21 1.44 1.54 5.29 5.41 1.58 1.64 1.18 3.61 5.88 1.73 3.35 6.35 1.93 4.18

SEZIONE C-C
SCALA 1:200

SEZIONE TRASVERSALE

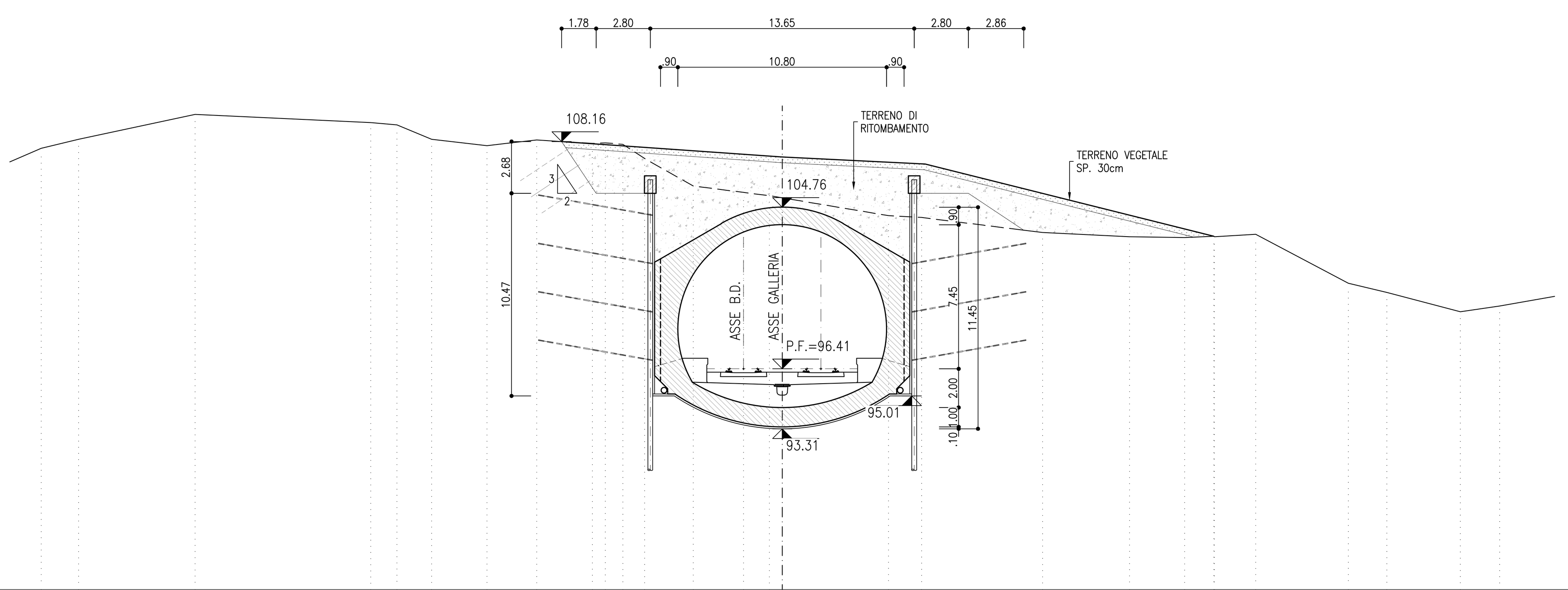

PROGRESSIVA 43+512.20
AREA DI RITOMB. 42.7 mq
TERRENO VEGETALE 10.3 mq

PROGRESSIVE	36.33 34.39 28.36 19.28 17.93 16.13 13.27 10.70 7.82 7.15 6.24 5.12 2.61 0.00 1.34 7.50 9.21 15.46 19.96 22.81 24.32 24.35 26.49 31.28 33.27 37.07 39.11
QUOTE TERRENO	107.81 108.28 109.57 109.14 109.02 108.28 107.95 108.24 108.06 108.09 108.01 107.28 105.86 105.53 105.36 104.33 104.23 103.45 103.24 103.20 103.26 103.24 103.36 100.84 100.36 99.36 99.65
QUOTE PROGETTO	
PARZIALI	1.94 6.03 9.09 1.35 1.80 2.86 2.57 2.88 0.67 0.90 1.12 2.51 2.61 1.34 6.16 1.71 6.26 4.49 2.86 1.51 2.14 4.79 2.00 3.80 2.03

SEZIONE D-D
SCALA 1:200

SEZIONE TRASVERSALE

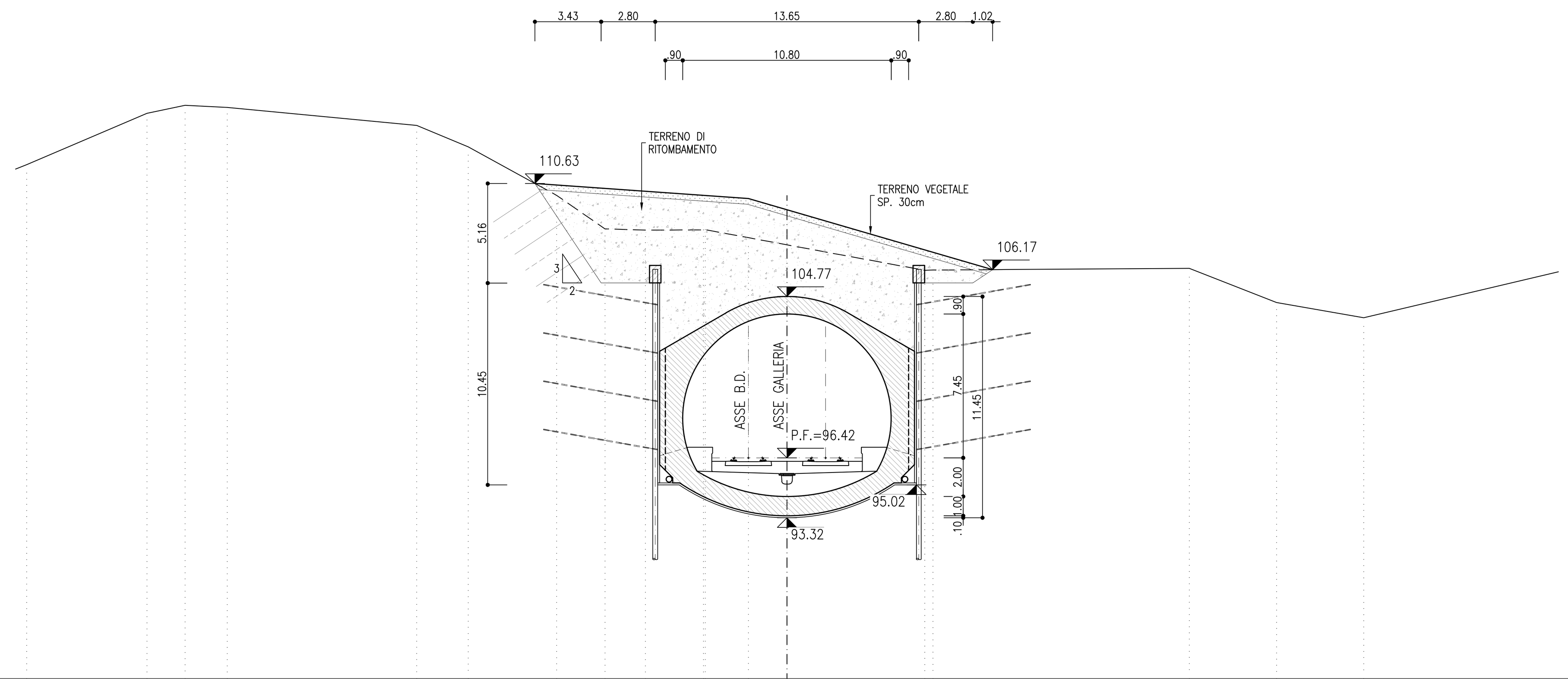

PROGRESSIVA 43+519.70
AREA DI RITOMB. 68.0 mq
TERRENO VEGETALE 7.4 mq

PROGRESSIVE	37.38 31.14 29.17 26.99 17.18 14.51 9.93 7.43 5.33 2.33 2.23 0.00 9.13 9.56 22.84 27.35 31.87
QUOTE TERRENO	111.60 114.26 114.67 114.56 113.63 112.52 110.01 108.28 108.21 108.23 108.24 107.82 106.13 106.15 106.23 104.47 103.67
QUOTE PROGETTO	
PARZIALI	6.24 1.97 2.18 9.81 2.67 4.58 2.50 2.10 3.00 2.23 9.13 13.28 4.51 4.52 12.10

SEZIONE E-E
SCALA 1:200

SEZIONE TRASVERSALE

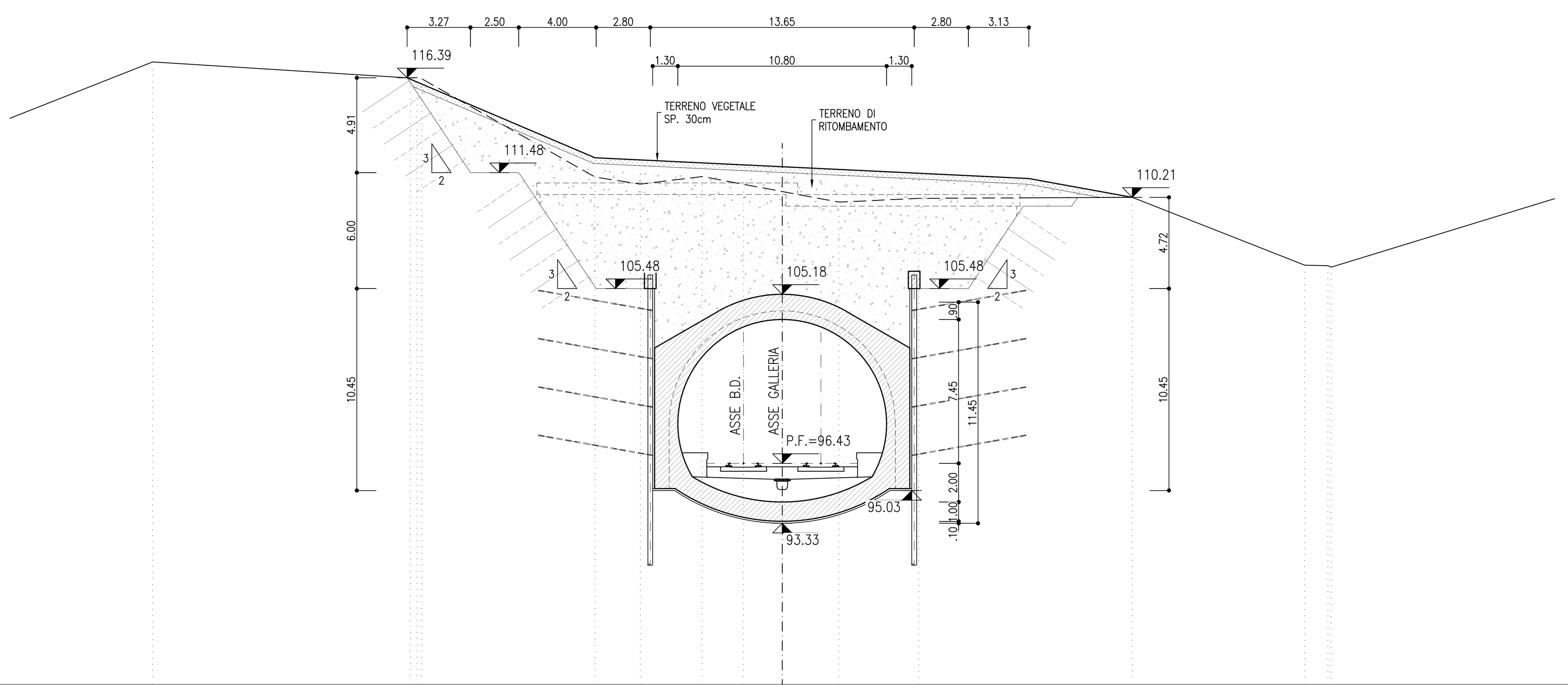

PROGRESSIVA 43+524.20
AREA DI RITOMB. 90.9 mq
TERRENO VEGETALE 11.0 mq

PROGRESSIVE	30.56 17.24 16.64 7.68 5.34 2.15 0.00 4.93 9.07 20.11 29.03 30.22 30.39
QUOTE TERRENO	117.22 116.38 116.35 111.25 110.89 111.28 110.88 109.96 110.15 110.21 106.70 106.67 106.59
QUOTE PROGETTO	
PARZIALI	13.33 8.96 2.34 3.19 2.15 4.93 4.13 11.04 8.92 1.19 12.51

LEGENDA

P.C.= PIANO DEI CENTRI
P.S.= PIANO DI SCAVO
P.F.= PIANO DEL FERRO

NOTE

- EVENTUALI DIFFERENZE TRA LE MISURE TOTALI E LE SOMMATORIE DELLE MISURE PARZIALI SONO DOVUTE AGLI ARROTONDAMENTI AUTOMATICI DI AUTOCAD
- PER LE CARATTERISTICHE DEI MATERIALI SI RIMANDA ALL'ELABORATO IF2R.3.2.E.ZZ.SP.GA.00.0.0.001

KEY PLAN
SCALA 1:100000

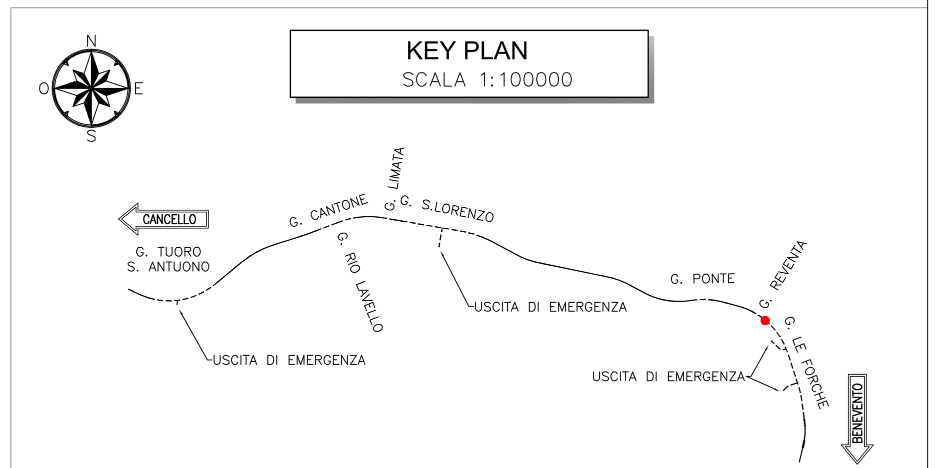

COMMITTENTE: RFI RETE FERROVIARIA ITALIANA GRUPPO FERROVIE DELLO STATO ITALIANE

Firmato digitalmente da: LACOPO LUCA
Data: 01/03/2022 18:19:56

DIREZIONE LAVORI: ITALFERR GRUPPO FERROVIE DELLO STATO ITALIANE

APPALTATORE: TELESE S.c.a r.l. Consorzio Telese Società Consortile a Responsabilità Limitata

Ghella · ITINERA · SALCEF · COGET IMPIANTI

PROGETTAZIONE:
MANDATARIA: SYSTRA
MANDANTI: SWS · SOTECNI

IL DIRETTORE DELLA PROGETTAZIONE: Ing. L. LACOPO
Responsabile integrazione fra le varie prestazioni specialistiche

PROGETTO ESECUTIVO

ITINERARIO NAPOLI-BARI
RADDOPPIO TRATTA CANCELLO - BENEVENTO
II LOTTO FUNZIONALE FRASSO TELESINO – VITULANO
3° SUBLOTTO SAN LORENZO – VITULANO

DISEGNO

GALLERIA ARTIFICIALE E IMBOCCHI GN

GA16 - GALLERIA LE FORCHE - IMBOCCO LATO CANCELLO

Sistemazione definitiva - Sezioni caratteristiche

APPALTATORE
IL DIRETTORE TECNICO
Ing. M. FERRONI

SCALA: 1:200

COMMESSA	LOTTO	FASE	ENTE	TIPO DOC.	OPERA/DISCIPLINA	PROGR.	REV.
IF2R	32	E	ZZ	W9	GA1600	002	C

Rev.	Descrizione	Redatto	Data	Verificato	Data	Approvato	Data	Autorizzato Data
A	EMISSIONE	S. BARBIERO	29/06/2021	L. REPETTO	30/06/2021	M. NUTI	30/06/2021	IL PROGETTISTA P. CUCINO
B	REVISIONE A SEGUITO RDV	S. BARBIERO	29/10/2021	L. REPETTO	30/10/2021	M. NUTI	30/10/2021	
C	REVISIONE A SEGUITO RDV	S. BARBIERO	26/11/2021	L. REPETTO	27/11/2021	M. NUTI	27/11/2021	28/11/2021

ORDINE DEGLI INGEGNERI DELLA PROVINCIA DI TRENTO – Dott. Ing. PAOLO CUCINO – ISCRIZIONE ALBO N° 2216

File: IF2R.3.2.E.ZZ.W9.GA.16.0.0.002.C.dwg · n. Elab.: