COORDINAMENTO LOCALE DEGLI IMPIANTI

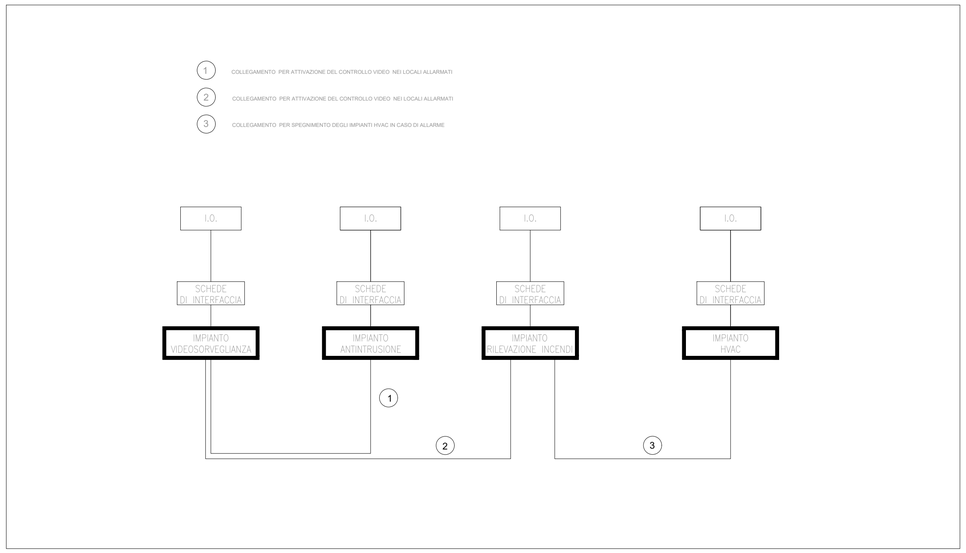

INSTALLAZIONE TIPO A PALINA DI TELECAMERA DOME DA ESTERNO

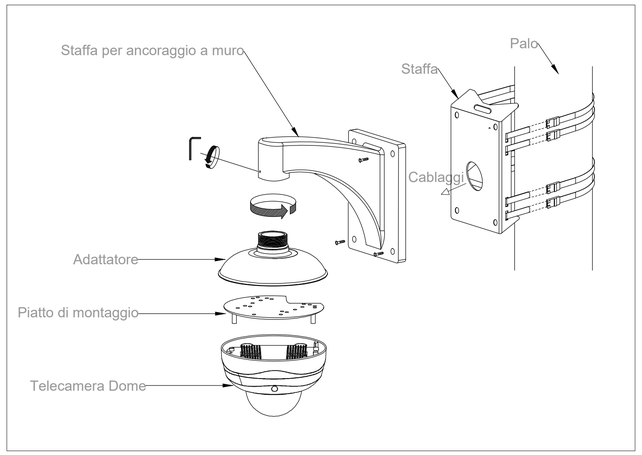

INSTALLAZIONE TIPO A MURO DI TELECAMERA DOME DA ESTERNO

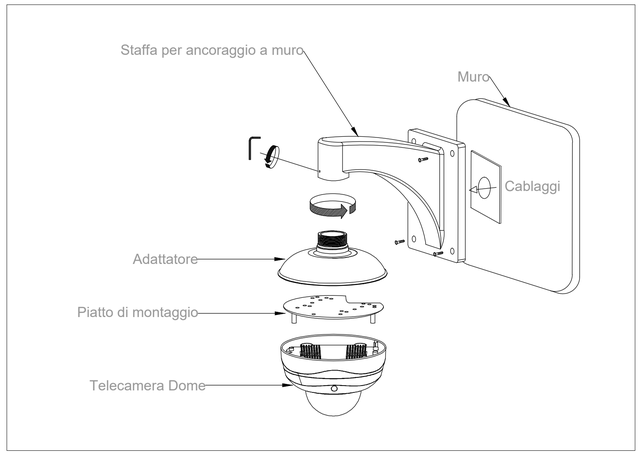

LEGENDA IMPIANTI

⊖	TELECAMERA DA ESTERNO DOTATA DI ILLUMINATORE IR
NAS	NETWORK ATTACHED STORAGE
Switch PoE	Switch Ethernet 10/100/1000 Mbps con 16 porte PoE + 2 porte uplink
	Cavo Ethernet FTP cat. 5e per trasmissione dati e alimentazione telecamere – TECNOLOGIA PoE
	TUBAZIONE PVC Ø=25mm – Alimentazione e Trasmissione Dati
	Cavo Ethernet FTP

LA SEGNALETICA È RAPPRESENTATIVA DEL CONCETTO DI IMPIANTO TVCC PER GLI ALTRI IMPIANTI E PER GLI ASPETTI ARCHITETTONICI SI RIMANDA AI RELATIVI SPECIFICI ELABORATI.

SCHEMA TIPOLOGICO IMPIANTO TVCC

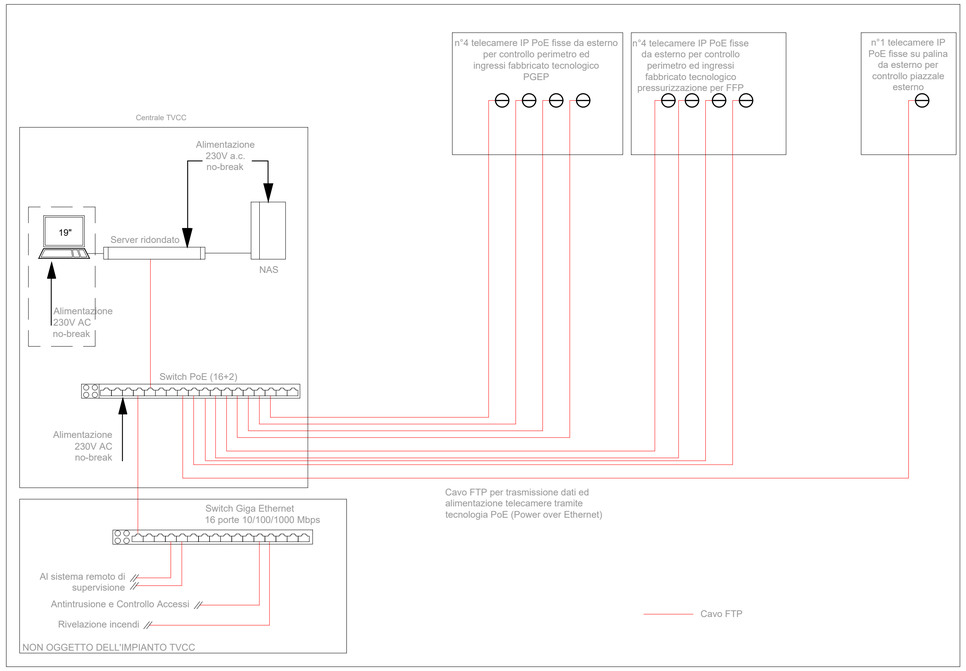

ARMADIO RACK 19" TVCC

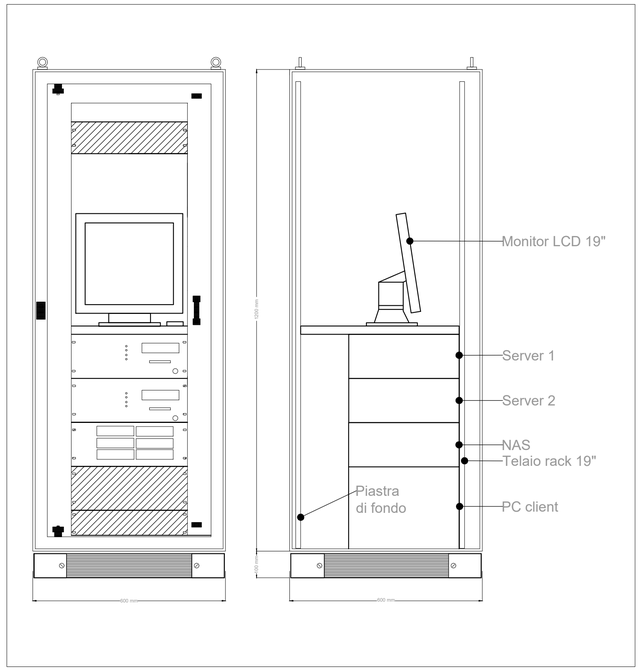

COMMITTENTE:

RFI RETE FERROVIARIA ITALIANA
GRUPPO FERROVIE DELLO STATO ITALIANE

Firmato digitalmente da: IACOPO LUCA
Data: 02/03/2022 08:31:15

DIREZIONE LAVORI:

ITALFERR
GRUPPO FERROVIE DELLO STATO ITALIANE

APPALTATORE:

TELESE S.c.a r.l.
Consorzio Telese Società Consortile a Responsabilità Limitata

Ghella 5 Generations of Tunnelers — ITINERA — SALCEF GROUP SALCEF CONSTRUCTION — COGET IMPIANTI

PROGETTAZIONE:

MANDATARIA: SYSTRA

MANDANTI: SWS — SOTECNI SYSTRA GROUP

IL DIRETTORE DELLA PROGETTAZIONE:
Ing. L. IACOPO
Responsabile integrazione fra le varie prestazioni specialistiche

PROGETTO ESECUTIVO

ITINERARIO NAPOLI-BARI
RADDOPPIO TRATTA CANCELLO - BENEVENTO
II LOTTO FUNZIONALE FRASSO TELESINO – VITULANO
3° SUBLOTTO SAN LORENZO – VITULANO

DISEGNO

FABBRICATO TECNOLOGICO E AREA DI SOCCORSO AL KM 43+050

Impianto TVCC
Schema funzionale

APPALTATORE
IL DIRETTORE TECNICO
Ing. M. FERRONI

SCALA: -

COMMESSA	LOTTO	FASE	ENTE	TIPO DOC.	OPERA/DISCIPLINA	PROGR.	REV.
IF2R	32	E	ZZ	DX	AN1302	001	A

Rev.	Descrizione	Redatto	Data	Verificato	Data	Approvato	Data	Autorizzato Data
A	EMISSIONE	G. Di Cosimo	29/06/2021	S. Giua	30/06/2021	M. Nuti	30/06/2021	IL PROGETTISTA Ing. Paolo Cudino 01/07/2021

ORDINE DEGLI INGEGNERI DELLA PROVINCIA DI TRENTO Ing. PAOLO CUDINO ISCRIZIONE A 2416

File: IF2R.3.2.E.ZZ.DX.AN.13.0.2.001.A.dwg | n. Elab.: