POS.		N. PEZZI		DENOMINAZIONE		Lg. (mm)	Massa (kg)	MATERIALE
1	5000	1	4	Montante angolare in acciaio spigoli tondi 50x50x5	UNI EN 10056-1	2644	39.87	Acc.S275JR – UNI EN 10025
	5001		8	Traverso in acciaio a U 50x25x6	UNI 5681-73	970	16.10	Acc.S275JR – UNI EN 10025
	5002		2	Traverso angolare in acciaio spigoli tondi 50x50x5	UNI EN 10056-1	1340	10.10	Acc.S275JR – UNI EN 10025
	5003		4	Traverso base angolare in acciaio spigoli tondi 50x50x5	UNI EN 10056-1	1000	15.08	Acc.S275JR – UNI EN 10025
2	5004	1	4	Supporto isolatori in acciaio a "C" 100x50x6	UNI 5680	1012	42.9	Acc.S275JR – UNI EN 10025
3								
4		12		Staffa di fissaggio – piatto 80x10	UNI 5680	230	19,35	Acc.S275JR – UNI EN 10025
5		6		Traverso in acciaio a U 50x25x6	UNI 5681-73	980	24.4	Acc.S275JR – UNI EN 10025
6	6000	6	6	Traverso in acciaio a U 40x20x6	UNI 5681-73	985	1.08	Acc.S275JR – UNI EN 10025
	6001		12	Piatto 40x5	UNI 5681-73	50	0.94	Acc.S275JR – UNI EN 10025
			20	VITE M14x50 – UNI EN 24017				
			20	DADI M14 – UNI EN 24032				
			20	ROSETTA B14				
			10	VITE M12x30 – UNI EN 24017				
			10	DADI M12 – UNI EN 24032				
			10	ROSETTA B12				
peso totale kg 191								

NOTE:
- VERNICIARE COLORE RAL 7030
- Fissaggio al basamento previsto con tasselli chimici ø16

VISTA FRONTALE

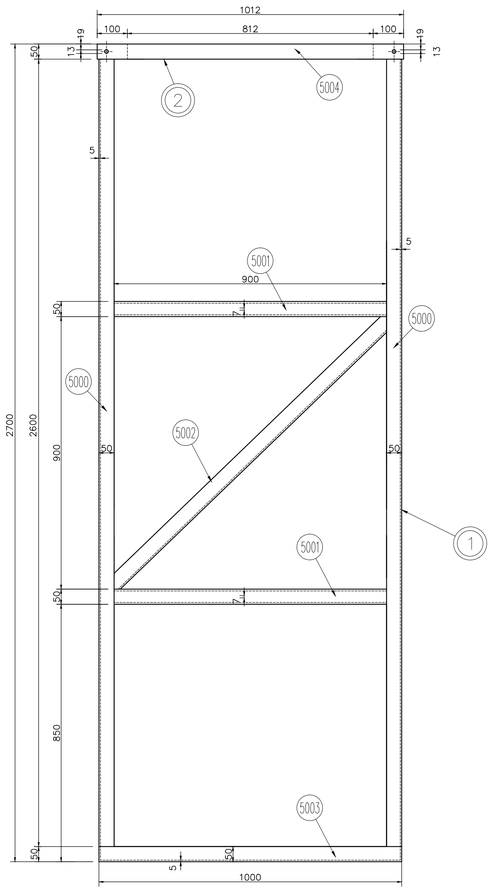

VISTA RETRO

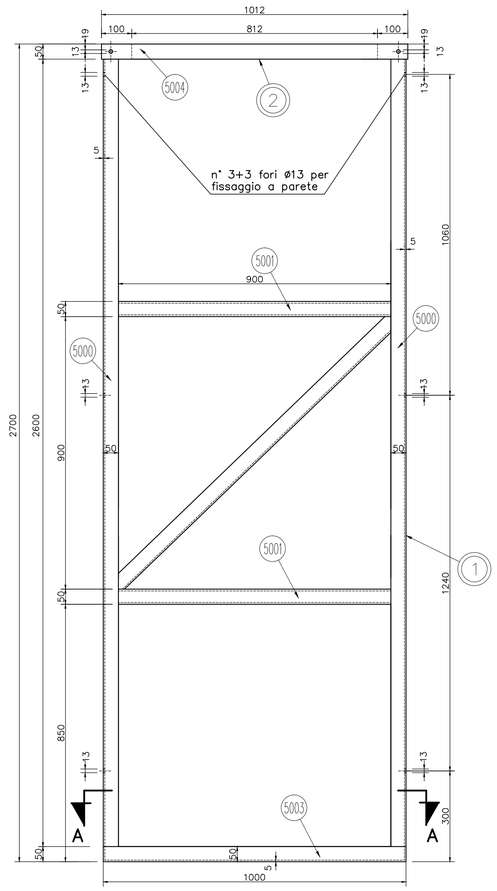

VISTA LATERALE

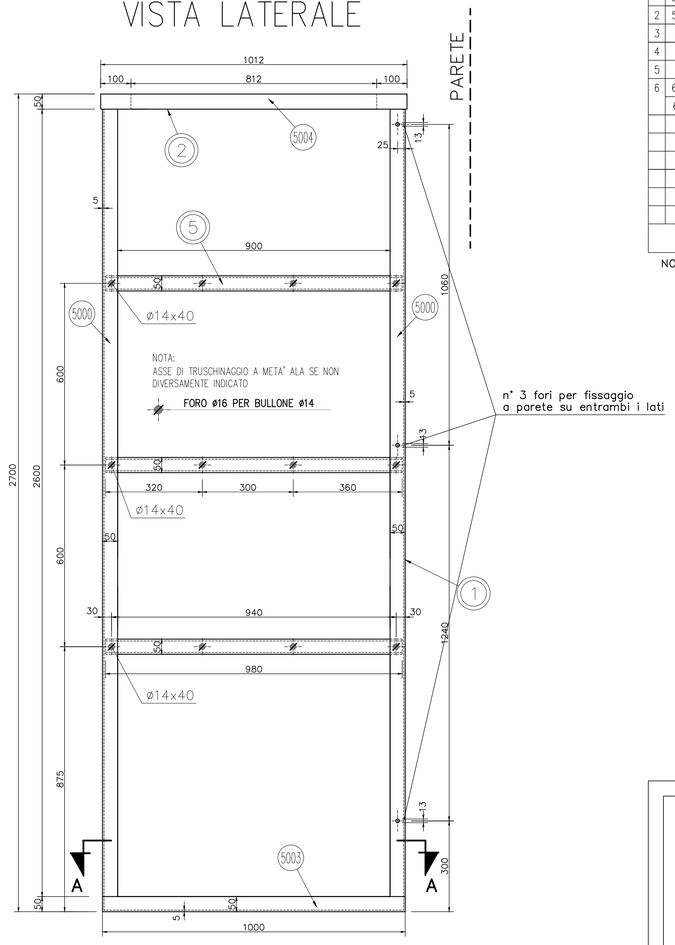

PARTICOLARE 2

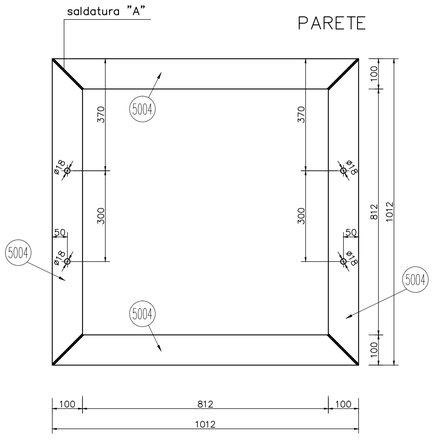

SEZIONE A–A

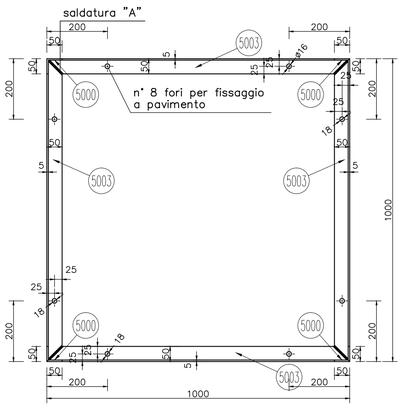

STAFFA FISSAGGIO A PARETE

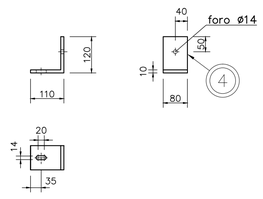

PARTICOLARE TRAVERSINA INTERNA PER FISSAGGIO CAVI

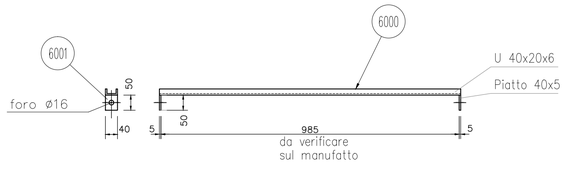

PROCESSO DI SALDATURA DA REALIZZARSI AI SENSI DELLA NORMA UNI EN ISO 2560:2010

A

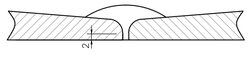

COMMITTENTE:

RFI RETE FERROVIARIA ITALIANA
GRUPPO FERROVIE DELLO STATO ITALIANE

Firmato digitalmente da: LADOPO LUCA
Data: 02/05/2022 08:08:50

DIREZIONE LAVORI:

ITALFERR
GRUPPO FERROVIE DELLO STATO ITALIANE

APPALTATORE:

TELESE S.c.a r.l.
Consorzio Telese Società Consortile a Responsabilità Limitata

Ghella · ITINERA · SALCEF GROUP · SALCEF CONSTRUCTION · COGET IMPIANTI

PROGETTAZIONE:

MANDATARIA: SYSTRA

MANDANTI: SWS · SOTECNI SYSTRA GROUP

IL DIRETTORE DELLA PROGETTAZIONE:
Ing. L. LADOPO
Responsabile integrazione fra le varie prestazioni specialistiche

PROGETTO ESECUTIVO

ITINERARIO NAPOLI-BARI
RADDOPPIO TRATTA CANCELLO - BENEVENTO
II LOTTO FUNZIONALE FRASSO TELESINO – VITULANO
3° SUBLOTTO SAN LORENZO – VITULANO

DISEGNO

SE03 - SOTTOSTAZIONE ELETTRICA DI PONTE

QUADRI DI COMANDO E CONTROLLO
OPERE ELETROMECCANICHE FABBRICATO
SOSTEGNO CAVI 3kV

IMPIANTI DI TRAZIONE ELETTRICA	APPALTATORE		SCALA:
IL REVISORE: Ing. A. CARLUCCI	IL DIRETTORE TECNICO: Ing. M. FERRONI		-

COMMESSA	LOTTO	FASE	ENTE	TIPO DOC.	OPERA/DISCIPLINA	PROGR.	REV.
IF2R	32	E	ZZ	DX	SE0000	015	d

Rev.	Descrizione	Redatto	Data	Verificato	Data	Approvato	Data	Autorizzato Data
A		C. GIORGI	29/06/2021	E. PEZZA	30/06/2021	A. CARLUCCI	30/06/2021	IL PROGETTISTA

File: IF2R.3.2.E.ZZ.DX.SE.00.0.0.015.dwg

n. Elab.: