PROSPETTO 3
SCALA 1:50

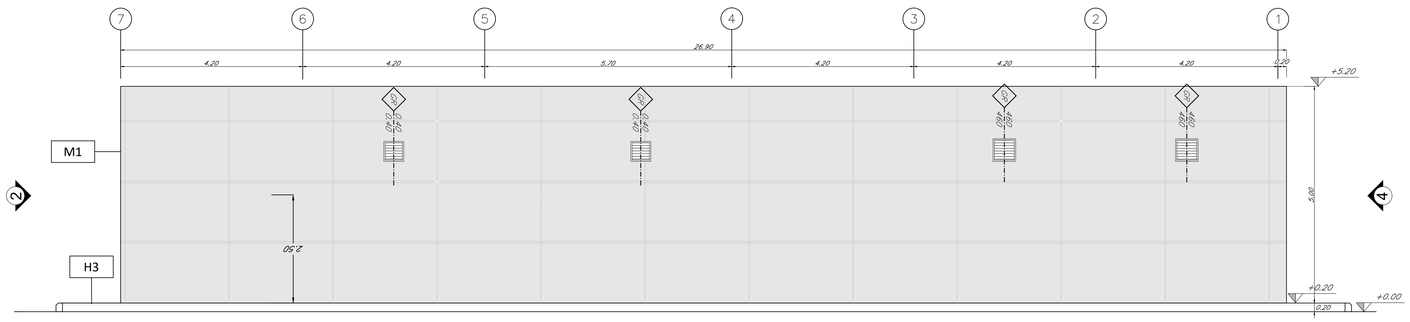

PROSPETTO 2
SCALA 1:50

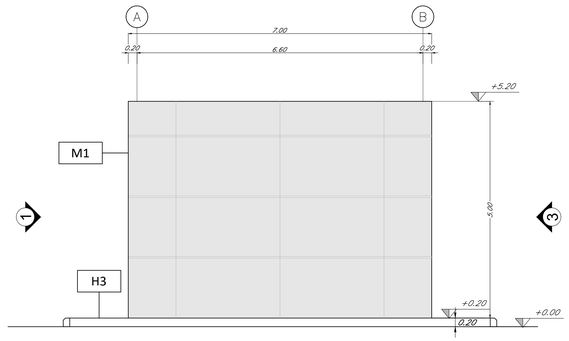

PROSPETTO 1
SCALA 1:50

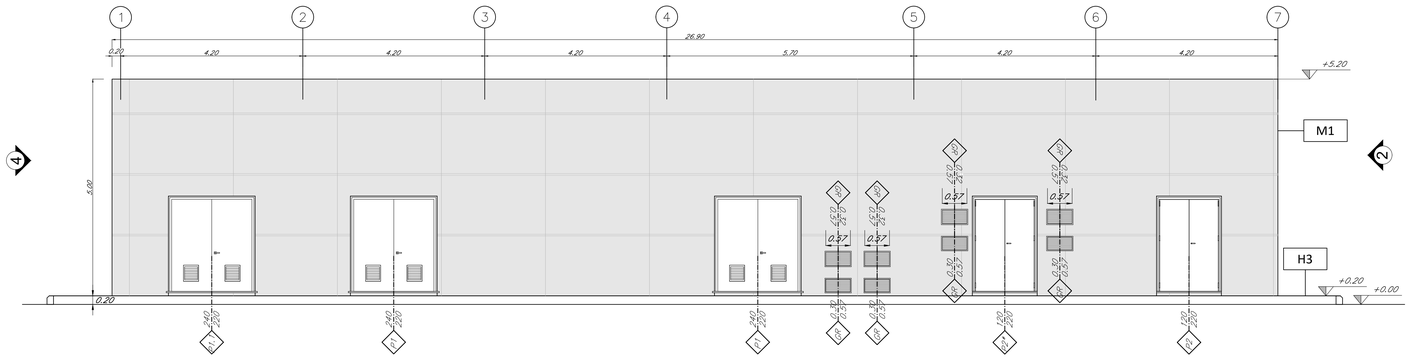

PROSPETTO 4
SCALA 1:50

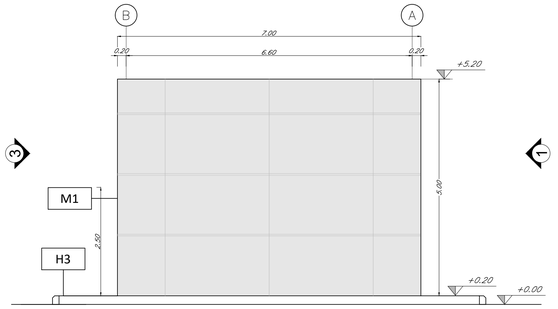

SEZIONE A-A
SCALA 1:50

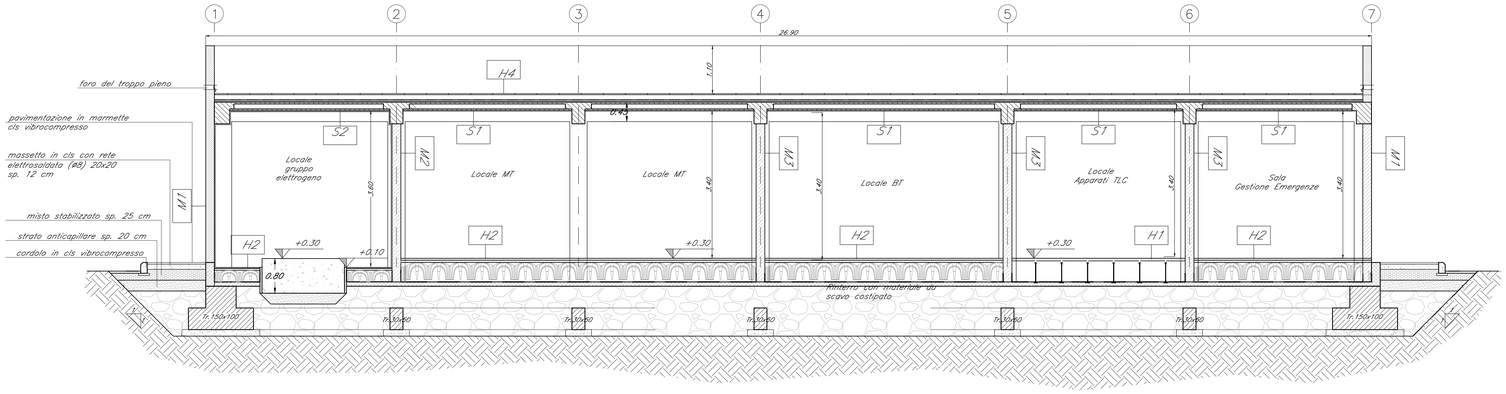

SEZIONE B-B
SCALA 1:50

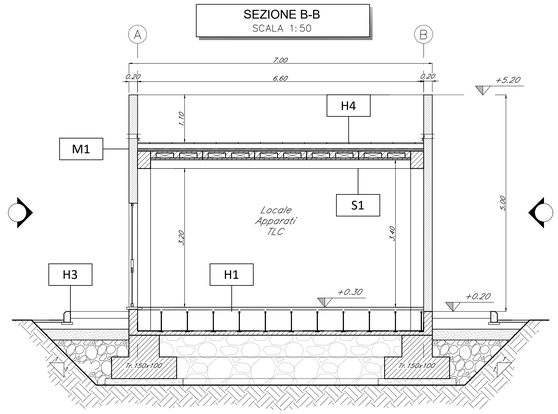

LEGENDA MATERIALI FINITURE

ABACO INTERVENTI

mq — SUPERFICIE

h | V
H | S

h – ALTEZZA NETTA AMBIENTE
H – FINITURA PAVIMENTO
V – FINITURA PARETI
S – FINITURA SOFFITTO

ABACO INFISSI

B – LARGHEZZA INFISSO
H – ALTEZZA INFISSO
T – TIPO INFISSO

CHIUSURE ORIZZONTALI

H1	PAVIMENTO TECNICO SOPRARILEVATO (10.000 N/m²) IN LASTRE AUTOPORTANTI DI MATERIALE LAPIDEO AD ALTA RESISTENZA MECCANICA E DURABILITA' (DIM 60X60 CM SP. MINIMO 2CM) FINITURA SUPERFICIALE IN PVC ANTISTATICO, DISPOSTE SU SOSTEGNI IN ACCIAIO ZINCATO. TRATTAMENTO ANTIPOLVERE DELLA SUPERFICE SOTTOSTANTE
H2	PAVIMENTAZIONE CON PASTRELLE SPECIALI AD ALTA COMPRESSIONE TIPO INDUSTRIALE (PORTANTA 10.000 N/m²) COSTituite DA CONGLOMERATO CEMENTIZIO E GRANIGLIA DI MATERIALI ANTISDRUCCIOLEVOLE RESISTENTE ALL'USURA ED ALL'AZIONE DI OLII ED ACIDI. DIM.30X30 E SPESS. NON INFERIORE A 28 MM C.A POSTO IN OPERA SU SOLETTA DI CONGLOMERATO CEMENTIZIO POSIZIONATE SU VETRINO MEZATO REALIZZATO CON GLUD.
H3	PAVIMENTAZIONE CON MARMETTE IN CLS VIBROCOMPRESSO 30X30 CM STRATO DI USURA (sp.4cm), MASSETTO (sp.12cm) CON RETE ELS. Ø8 20X20cm, STRATO STABILIZZATO (sp.25cm) STRATO ANTICAPILLARE (sp.20cm)
H3.1	PAVIMENTAZIONE IN GRES FINE PORCELLANATO NON SMALTATO E NON ASSORBENTE POSATA CON SPECIFICO COLLANTE COEFF. ATTRITO DINAMICO > 0,4 DIM. 60X60X2 CM STRATO DI USURA (sp.4cm), MASSETTO (sp.12cm) CON RETE ELS. Ø8 20X20cm, STRATO STABILIZZATO (sp.25cm) STRATO ANTICAPILLARE (sp.20cm)
H4	PACCHETTO DI COPERTURA: PAVIMENTO IN QUADROTTI DI CLS (470X470) SU SOLETTA IN C.A. (SP. 30 CM) CON PENDENZA CENTRATA ALL'USCITA, IMPERMEABILIZZAZIONE CON GUAINA BITUMINOSA (2 STRATI 4+4mm), STRATO DI ISOLAMENTO (sp.5cm), BARRIERA AL VAPORE
H5	PEDATA PORTA IN LASTRE DI PORFIDO DELLO SPESSORE DI 2 CM
H6	PAVIMENTAZIONE IN GRES PORCELLANATO SMALTATO E NASSORBENTE POSATA CON SPECIFICO COLLANTE COEFF. ATTRITO DINAMICO > 0,4 DIM. 60X60X1,4 CM

MURATURE

M1	MURATURA ESTERNA IN PANNELLI PREFABBRICATI COIBENTATI IN CLS (sp.25cm) CON FINITURA ESTERNA IN PITTURA ACRILICA SEMI CORRENTE APPLICATA A SPRUZZO E TRATTAMENTO ANTICORITA.
M2	PARETE TAGLIAFUOCO REALIZZATA CON BLOCCHI TIPO LECABLOCK SPESSORE 5' 30 cm E INTONACO REI 120
M3	PARETE TAGLIAFUOCO REALIZZATA CON BLOCCHI TIPO LECABLOCK SPESSORE 20 cm E INTONACO REI 90
M4	PARETE REALIZZATA CON BLOCCHI TIPO LECABLOCK SPESSORE 15 cm

FINITURA SOFFITTO

S1	INTONACO ISOLANTE (TERMOACUSTICO, ANTICONDENSA, ANTINCENDIO–REI 90) SPESS. MINIMO mm 20 PER INTERNI TINTEGGIATO CON IDROPITTURA A BASE DI RESINA SILOSSANICA
S2	INTONACO ISOLANTE (TERMOACUSTICO, ANTICONDENSA, ANTINCENDIO–REI 120) SPESS. MINIMO mm 20 PER INTERNI TINTEGGIATO CON IDROPITTURA A BASE DI RESINA SILOSSANICA
S2.1	INTONACO CIVILE PER INTERNI TINTEGGIATO CON IDROPITTURA A BASE DI RESINA SILOSSANICA

NOTA:
– TUTTI I TRAMEZZI SONO INTONACATI CON INTERPOSIZIONE DI RETE IN FIBRA DI VETRO

INFISSI

P1	PORTA ESTERNA BLINDATA A 2 ANTE IN ACCIAIO ZINCATO E VERNICIATO CON CARATTERISTICHE ANTIRUSGINE, CON GRIGLIE DI VENTILAZIONE IN ACCIAIO A PROVA DI PERFORAZIONE NELLE SPECCHIATURE, CERNIERE ANTIRUGGINE, SERRATURA DI SICUREZZA E CHIAVI, MANIGLIONE ANTIPANICO. LE MANIGLIE E LE CERNIERE SONO COSTITUITE IN ALLUMINIO IN TINTA CON LE PORTE (DIM. 240x220)
P1.1	PORTA ESTERNA ANTINCENDIO IN ACCIAIO ZINCATO REI 120 A DUE BATTENTI CON SERRATURA SPECIALE E MANIGLIONE ANTIPANICO 240 x 220 CM CON GRIGLIE DI VENTILAZIONE IN ACCIAIO A PROVA DI PERFORAZIONE NELLE SPECCHIATURE;
P2	PORTA ESTERNA BLINDATA A 2 ANTE IN ACCIAIO ZINCATO E VERNICIATO CON CARATTERISTICHE ANTIRUSGINE, CERNIERE ANTIRUGGINE, SERRATURA DI SICUREZZA E CHIAVI, MANIGLIONE ANTIPANICO. LE MANIGLIE E LE CERNIERE SONO COSTITUITE IN ALLUMINIO IN TINTA CON LE PORTE (DIM. 120x220); P2*- PORTA CON SERRANDA 300X300
P3	PORTA ESTERNA BLINDATA A 1 ANTA IN ACCIAIO ZINCATO E VERNICIATO CON CARATTERISTICHE ANTIRUSGINE, CERNIERE ANTIRUGGINE, SERRATURA DI SICUREZZA E CHIAVI, MANIGLIONE ANTIPANICO. LE MANIGLIE E LE CERNIERE SONO COSTITUITE IN ALLUMINIO IN TINTA CON LE PORTE (DIM. 80x220)
P4	PORTA ESTERNA BLINDATA A 2 ANTE IN ACCIAIO ZINCATO E VERNICIATO CON CARATTERISTICHE ANTIRUSGINE, CON GRIGLIE DI VENTILAZIONE IN ACCIAIO A PROVA DI PERFORAZIONE NELLE SPECCHIATURE, CERNIERE ANTIRUGGINE, SERRATURA DI SICUREZZA E CHIAVI, MANIGLIONE ANTIPANICO. LE MANIGLIE E LE CERNIERE SONO COSTITUITE IN ALLUMINIO IN TINTA CON LE PORTE (DIM. 200x220)
P5	PORTA INTERNA AD UN BATTENTE, DIM.80x220cm
F1	FINESTRA BLINDATA A VASISTAS IN ACCIAIO ZINCATO CON CARATTERISTICHE ANTIRUSGINE E VETRO ANTIDEFENAMENTO. LE MANIGLIE E LE CERNIERE SONO IN TINTA CON LE PORTE
GR	GRIGLIA DI AERAZIONE CON LAMELLE ANTIPIOGGIA CON CARATTERISTICHE DI ANTIRUGGINE IN ACCIAIO ZINCATO E VERNICIATO

FINITURA PARETI

V1	INTONACO ISOLANTE (TERMOACUSTICO, ANTICONDENSA, ANTINCENDIO–REI 90) SPESS. MINIMO mm 20 PER INTERNI TINTEGGIATO CON IDROPITTURA A BASE DI RESINA SILOSSANICA E RETE IN FIBRA DI VETRO PORTANTONACO
V2	INTONACO ISOLANTE (TERMOACUSTICO, ANTICONDENSA, ANTINCENDIO–REI 120) SPESS. MINIMO mm 20 PER INTERNI TINTEGGIATO CON IDROPITTURA A BASE DI RESINA SILOSSANICA E RETE IN FIBRA DI VETRO PORTANTONACO
V2.1	INTONACO CIVILE PER INTERNI TINTEGGIATO CON IDROPITTURA A BASE DI RESINA SILOSSANICA E E RETE IN FIBRA DI VETRO PORTANTONACO
V2.2	RIVESTIMENTO IN GRES PORCELLANATO DIM.20x20cm FINO AD UN'ALTEZZA DI 2.40cm E SOVRASTANTE INTONACO CIVILE PER INTERNI TINTEGGIATO CON IDROPITTURA CON IDROPITTURA A BASE DI RESINA SILOSSANICA
V3	GIUNTO STRUTTURALE
V4	PLUVIALE DIAM. A 100 MM. CON FODERA IN LATERIZIO FORATO DA 8 CM.

NOTA:

Per gli arredi, le strutture, le tecnologie e l'impiantistica si rimanda agli elaborati specifici.

COMMITTENTE:

RFI RETE FERROVIARIA ITALIANA
GRUPPO FERROVIE DELLO STATO ITALIANE

Firmato digitalmente da: LACOPO LUCA
Data: 01/03/2022 16:28:27

DIREZIONE LAVORI:

ITALFERR
GRUPPO FERROVIE DELLO STATO ITALIANE

APPALTATORE:

TELESE S.c.a r.l.
Consorzio Telese Società Consortile a Responsabilità Limitata

Ghella · ITINERA · SALCEF GROUP · SALCEF CONSTRUCTION · COGET IMPIANTI

PROGETTAZIONE:

MANDATARIA: SYSTRA

MANDANTI: SWS · SOTECNI

IL DIRETTORE DELLA PROGETTAZIONE:
Ing. L. Lacopo
Responsabile integrazione fra le varie prestazioni specialistiche

PROGETTO ESECUTIVO

ITINERARIO NAPOLI-BARI
RADDOPPIO TRATTA CANCELLO - BENEVENTO
II LOTTO FUNZIONALE FRASSO TELESINO – VITULANO
3° SUBLOTTO SAN LORENZO – VITULANO

DISEGNO

FABBRICATI

FA13 - AREA DI SOCCORSO al km 43+050 circa (imbocco GALLERIA NATURALE ROVENTA lato Frasso)
ELABORATI ARCHITETTONICI
FABBRICATO PGEP TIPO B - Sezioni

APPALTATORE
IL DIRETTORE TECNICO
Ing. M. Ferrigni

SCALA: 1:50

COMMESSA	LOTTO	FASE	ENTE	TIPO DOC.	OPERA/DISCIPLINA	PROGR.	REV.
IF2R	32	E	ZZ	WB	FA1300	001	A

Rev.	Descrizione	Redatto	Data	Verificato	Data	Approvato	Data	Approvato Data
A	EMISSIONE	L. FIAMMOZZI	29/06/2021	D. MATURI	30/06/2021	M. NUTI	30/06/2021	IL INCARICATO DI TRACCIATO L. Cuccurese 31/07/2021

File: IF2R.3.2.E.ZZ.WB.FA.13.0.0.001.A.dwg — n. Elab.: