## SEZIONE A–A
SCALA 1:50

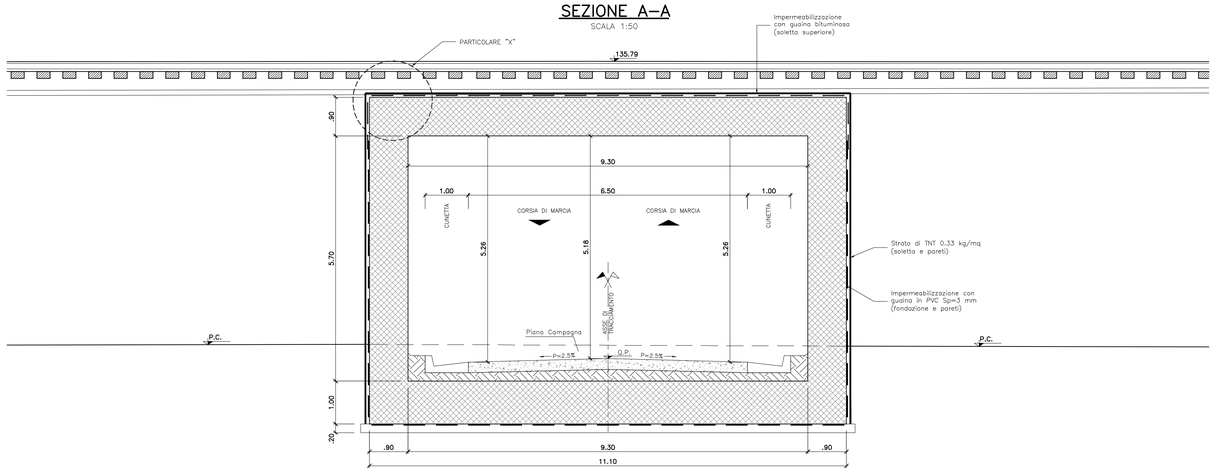


## PIANTA MURI D'ALA
SCALA 1:100

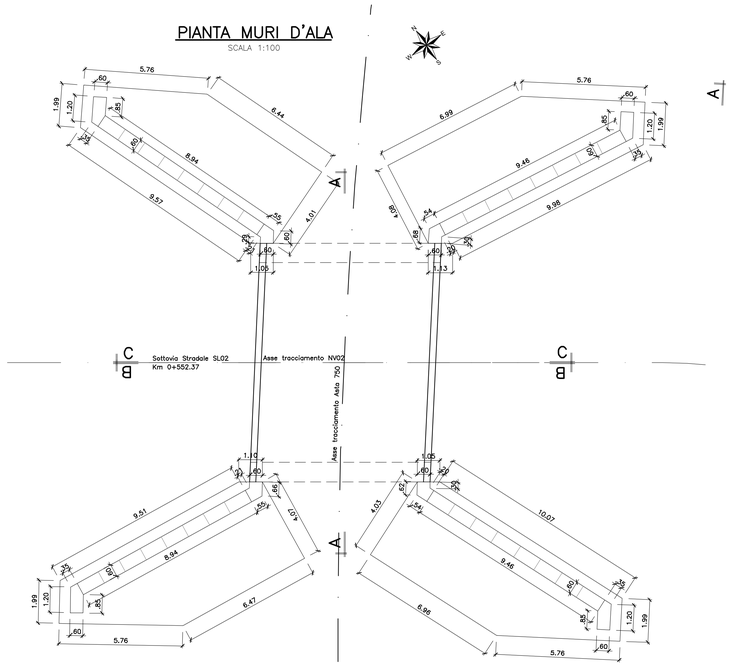


## SEZIONE B–B
SCALA 1:50

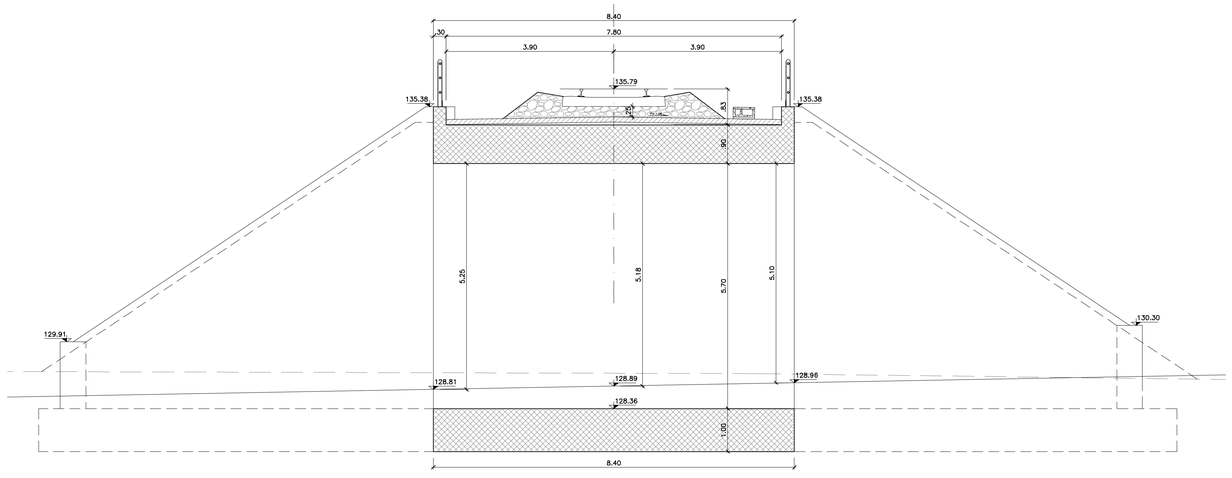


## TIPOLOGICO MURO D'ALA
SCALA 1:50

### PIANTA

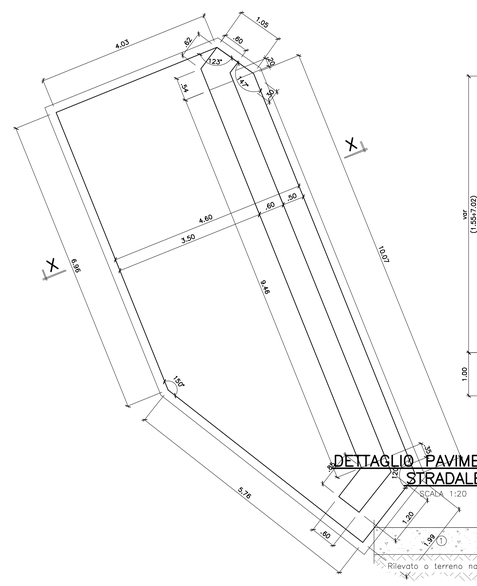


### SEZIONE X–X

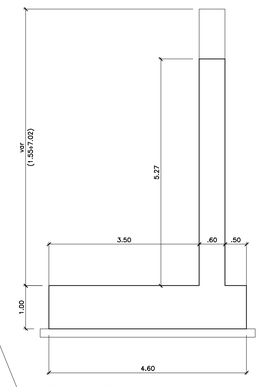


### DETTAGLIO PAVIMENTAZIONE STRADALE
SCALA 1:20

① Fondazione in misto stabilizzato e compattato saturato con graniglia o pietrischetto

## SEZIONE C–C
SCALA 1:50

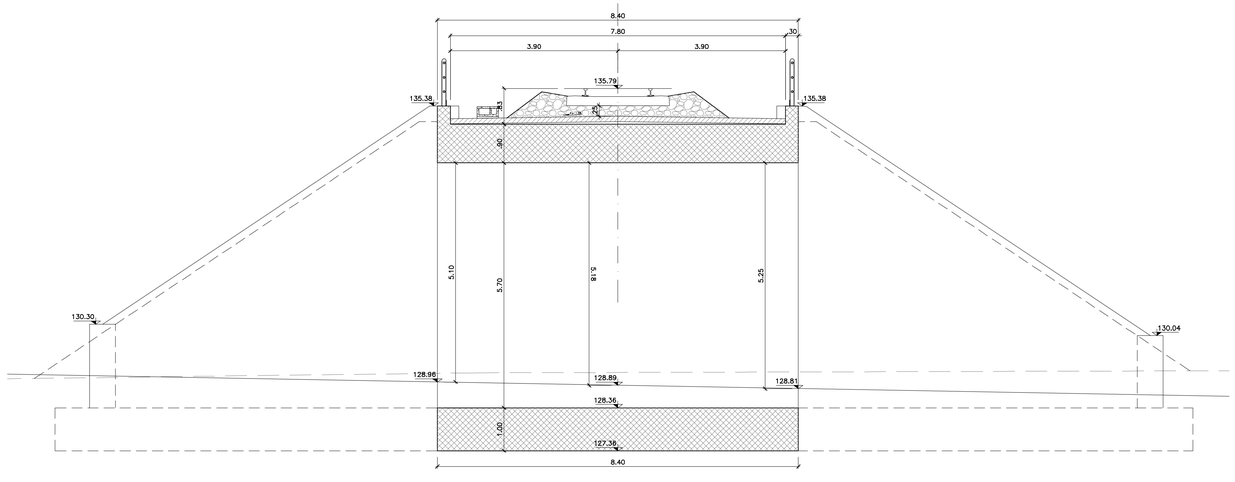


## PARTICOLARE PARAPETTO
SCALA 1:20

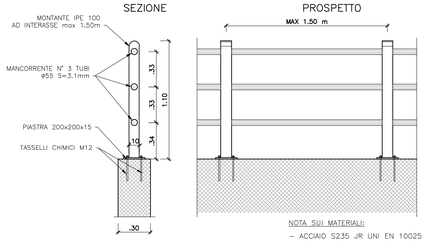


NOTA SUI MATERIALI:
– ACCIAIO S235 JR UNI EN 10025

## PARTICOLARE "X"
SCALA 1:10

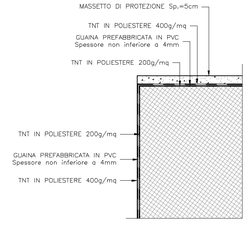


## TABELLA MATERIALI (Validità generale a meno di indicazioni specifiche sulle singole opere)

### CALCESTRUZZO

| Tipo Calcestruzzo | | Rapporto a/c max (UNI EN 206) | Classe di lavorabilità | Tipo di cemento | Classe di resistenza minima C(fck/fck)ₘₐₓ | Classe di esposizione ambientale (UNI EN 206) | Dmax inerti (mm) | Campi di impiego |
|---|---|---|---|---|---|---|---|---|
| B | 3 | 0.55 | S3–S4 | CEM III/V | C30/37 | XA1 | 25 | – Cassonette portacavi ed altri elementi prefabbricati senza funzioni strutturali |
| C | 1 | 0.50 | S4–S5 | CEM I/V | C32/40 | XC4 | 25 | – Solette in c.a. gettate in opera in elevazione |
| | 2 | 0.50 | S3–S4 | CEM III/V | C32/40 | XC4 | 25 | – Strutture in c.a. in elevazione |
| E | | 0.55 | S3–S4 | CEM III/V | C30/37 | XA1 | 25 | – Tombini a struttura scatolare e circolare |
| G | 1A | 0.55 | S3–S4 | CEM III/V | C30/37 | XA1 | 25 | – Fondazioni muri di controripa/sottoscarpa |
| | 1B | 0.50 | S3–S4 | CEM III/V | C32/40 | XC4 | 25 | – Elevazione muri di controripa/sottoscarpa; elevazione muri di recinzione |
| | 2 | 0.60 | S3–S4 | CEM III/V | C25/30 | XC2 | 25 | – Scleettoni di fondazione<br>– Fondazioni armate |
| | 2 | 0.50 | S3–S4 | CEM III/V | C30/37 | XF3 | 25 | – Cordoli di fondazione barriere antirumore e cordoli di base muri di recinzione |
| | 3 | 0.60 | S3–S4 | CEM III/V | C25/30 | XC2 | 40 | – Fondazioni non armate (pozzi, sottoplinti, ecc...) |
| | 4 | 0.60 | S3–S4 | CEM III/V | C25/30 | XC2 | 25 | – Cunette, canalette e cordoli |
| H | 1 | 0.60 | S4–S5 | CEM III/V | C25/30 | XC2 | 32 | – Pali (di paratie o opere di sostegno), diaframmi e relativi cordoli di collegamento gettati in opera |
| | 2 | 0.60 | S4–S5 | CEM III/V | C25/30 | XC2 | 32 | – Pali/diaframmi di fondazione gettati in opera |
| I | | – – | – – | CEM I/V | C12/15 | X0 | – – | – Magrone di riempimento e livellamento |

### ACCIAIO

Classe di esecuzione delle opere in carpenteria metallica, ai sensi della UNI EN 1090–2: EXC3

| | |
|---|---|
| ACCIAIO IN BARRE PER GETTI E RETI ELETTROSALDATE | B450C<br>fyk ≥ 450Mpa ftk ≥ 540Mpa<br>1.15 ≤ ftk/fyk < 1.35<br>fyk= tensione caratteristica di snervamento<br>ftk= tensione caratteristica di rottura |
| ACCIAIO PER CARPENTERIA METALLICA STRUTTURE PRINCIPALI | S355J2 (ex FE 510 D1) |
| ACCIAIO PER CARPENTERIA METALLICA STRUTTURE SECONDARIE | S275JR (ex FE 430 B) |
| BULLONI PER UNIONI A TAGLIO | VITE Classe 8.8; DADO Classe 8 |
| BULLONI PER UNIONI AD ATTRITO | VITE Classe 10.9; DADO Classe 10 |
| ACCIAIO PER ARMATURA MICROPALI | S275JR (ex FE 430 B) |
| SALDATURE | In accordo con istruzione FS 44/5 |
| PIOLI | Acciaio S235 J2G3 + C450<br>fu/fy ≥1.2<br>fy ≥ 350 Mpa<br>fu ≥ 450 Mpa<br>Allungamento ≥12%<br>Strizione ≥50%<br>Composizione Chimica C≤0.18; Mn ≤0.9; S≤0.04; P≤0.05 |

### PRESCRIZIONI

#### COPRIFERRO NETTO

– PALI DI FONDAZIONE E PER PARATIE, DIAFRAMMI.....s=60 mm
– SOLETTONI DI FONDAZIONE, FONDAZIONI ARMATE E NON ARMATE.....s=40 mm
– OPERE IN ELEVAZIONE IN VISTA (PILE, SPALLE, BAGGIOLI, PULVINI).....s=50 mm
– OPERE IN ELEVAZIONE CON SUPERFICI INTERRATE O NON ISPEZIONABILI.....s=50 mm
– SOLETTE DA PONTE – ESTRADOSSO.....s=45 mm
– SOLETTE DA PONTE – INTRADOSSO (GETTO IN OPERA).....s=45 mm
– IMPALCATI – ARMATURA ORDINARIA.....s=50 mm
– VELETTE.....s=40 mm
– CUNETTE, CANALETTE E CORDOLI.....s=40 mm
– CORDOLI DI FONDAZIONE BARRIERE ANTIRUMORE.....s=50 mm

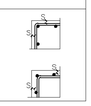


*Legenda misure:*

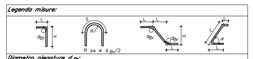
S
R
ø
a
a/2
a/2
a
a/2
a/2
a
a/2
a/2