GA2

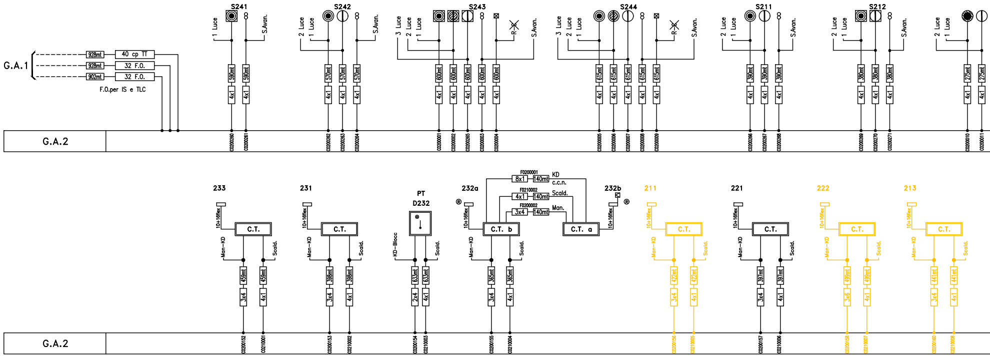
G.A.1
928mt
40 cp TT
928mt
32 F.O.
902mt
32 F.O.
F.O.per IS e TLC
G.A.2
S241
1 Luce
S.Avan.
590mt
590mt
4x1
4x1
C0200260
C0200261
S242
2 Luce
1 Luce
S.Avan.
570mt
570mt
570mt
4x1
4x1
4x1
C0200262
C0200263
C0200264
S243
3 Luce
2 Luce
1 Luce
R
S.Avan.
600mt
600mt
600mt
600mt
600mt
4x1
4x1
4x1
4x1
4x1
C0200001
C0200002
C0200265
C0200003
C0200004
S244
3 Luce
2 Luce
1 Luce
R
S.Avan.
615mt
615mt
615mt
615mt
615mt
4x1
4x1
4x1
4x1
4x1
C0200005
C0200006
C0200007
C0200008
C0200009
S211
2 Luce
1 Luce
S.Avan.
390mt
390mt
390mt
4x1
4x1
4x1
C0200266
C0200267
C0200268
S212
2 Luce
1 Luce
S.Avan.
380mt
380mt
380mt
4x1
4x1
4x1
C0200269
C0200270
C0200271
2 Luce
1 Luce
275mt
275mt
4x1
4x1
C0200010
C0200011
G.A.2
233
10+16flex
C.T.
Man−KD
Scald.
459mt
459mt
3x4
4x1
C0200152
C0210001
231
10+16flex
C.T.
Man−KD
Scald.
398mt
398mt
3x4
4x1
C0200153
C0210002
PT
D232
KD−Blocc
Scald.
633mt
633mt
2x4
4x1
C0200154
C0210003
232a
®
10+16flex
C.T. b
Man−KD
Scald.
365mt
365mt
3x4
4x1
C0200155
C0210004
F0200001
8x1
140mt
KD
c.c.n.
F0210002
4x1
140mt
Scald.
F0200002
3x4
140mt
Man.
C.T. a
232b
®
10+16flex
211
10+16flex
C.T.
Man−KD
Scald.
422mt
422mt
3x4
4x1
C0200156
C0210005
221
10+16flex
C.T.
Man−KD
Scald.
397mt
397mt
3x4
4x1
C0200157
C0210006
222
10+16flex
C.T.
Man−KD
Scald.
499mt
499mt
3x6
4x1
C0200158
C0210007
213
10+16flex
C.T.
Man−KD
Scald.
441mt
441mt
3x4
4x1
C0200160
C0210008

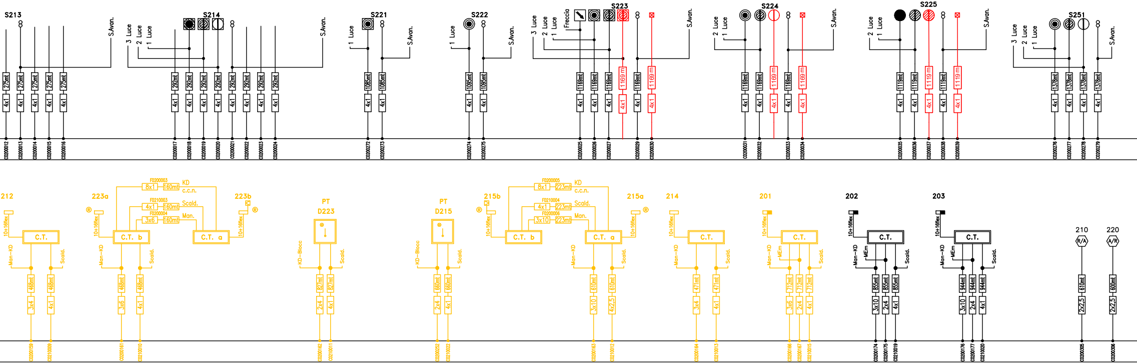
S213
S.Avan.
275mt
4x1
C0200012
C0200013
C0200014
C0200015
C0200016
S214
3 Luce
2 Luce
1 Luce
S.Avan.
292mt
4x1
C0200017
C0200018
C0200019
C0200020
C0200021
C0200022
C0200023
C0200024
S221
1 Luce
S.Avan.
1085mt
4x1
C0200272
C0200273
S222
1 Luce
S.Avan.
1095mt
4x1
C0200274
C0200275
S223
3 Luce
2 Luce
1 Luce
Freccia
S.Avan.
1169mt
1169 m
4x1
C0200025
C0200026
C0200027
C0200029
C0200030
S224
2 Luce
1 Luce
S.Avan.
1169mt
1169 m
4x1
C0200031
C0200032
C0200033
C0200034
S225
2 Luce
1 Luce
S.Avan.
1119mt
1119 m
4x1
C0200035
C0200036
C0200037
C0200038
C0200039
S251
3 Luce
2 Luce
1 Luce
S.Avan.
1378mt
4x1
C0200276
C0200277
C0200278
C0200279
212
10+16flex
C.T.
Man-KD
Scald.
468mt
3x4
4x1
C0200159
C0210009
223a
®
10+16flex
C.T. b
F0200003
8x1
160mt
KD
c.c.n.
F0210003
4x1
160mt
Scald.
F0200004
3x6
160mt
Man.
C.T. a
223b
®
10+16flex
Man-KD
Scald.
468mt
3x6
4x1
C0200161
C0210010
PT
D223
KD-Blocc
Scald.
827mt
2x4
4x1
C0200162
C0210011
PT
D215
KD-Blocc
Scald.
660mt
2x4
4x1
C0200252
C0210022
215b
®
10+16flex
C.T. b
F0200005
8x1
223mt
KD
c.c.n.
F0210004
4x1
223mt
Scald.
F0200006
3x10
223mt
Man.
C.T. a
215a
®
10+16flex
Man-KD
Scald.
610mt
3x10
4x2,5
C0200163
C0210012
214
10+16flex
C.T.
Man-KD
Scald.
471mt
3x4
4x1
C0200164
C0210013
201
10+16flex
C.T.
Man-KD
MEm
Scald.
712mt
3x6
2x4
4x1
C0200166
C0200167
C0210015
202
10+16flex
C.T.
Man-KD
MEm
Scald.
855mt
3x10
2x4
4x1
C0200174
C0200175
C0210019
203
10+16flex
C.T.
Man-KD
MEm
Scald.
944mt
3x10
2x4
4x1
C0200176
C0200177
C0210020
210
R/A
610mt
2x2,5
C0200305
220
A/R
600mt
2x2,5
C0200306

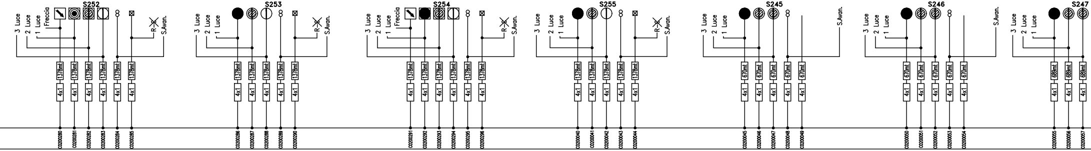
3 Luce
2 Luce
1 Luce
Freccia
S252
R
S.Avan.
1378mt
4x1
C0200280
C0200281
C0200282
C0200283
C0200284
C0200285
3 Luce
2 Luce
1 Luce
S253
R
S.Avan.
1378mt
4x1
C0200286
C0200287
C0200288
C0200289
C0200290
3 Luce
2 Luce
1 Luce
Freccia
S254
R
S.Avan.
1378mt
4x1
C0200291
C0200292
C0200293
C0200294
C0200295
C0200296
3 Luce
2 Luce
1 Luce
S255
R
S.Avan.
1378mt
4x1
C0200040
C0200041
C0200042
C0200043
C0200044
3 Luce
2 Luce
1 Luce
S245
S.Avan.
670mt
4x1
C0200045
C0200046
C0200047
C0200048
C0200049
3 Luce
2 Luce
1 Luce
S246
S.Avan.
670mt
4x1
C0200050
C0200051
C0200052
C0200053
C0200054
3 Luce
2 Luce
1 Luce
S247
689mt
4x1
C0200055
C0200056
C0200057

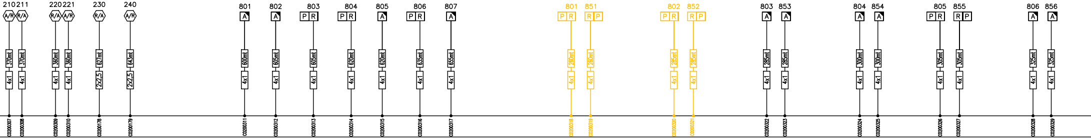
210
A/R
370mt
4x1
C0200307
211
R/A
370mt
4x1
C0200308
220
R/A
360mt
4x1
C0200309
221
A/R
360mt
4x1
C0200310
230
R/A
627mt
2x2,5
C0200178
240
A/R
643mt
2x2,5
C0200179
801
A
600mt
4x1
C0200311
802
A
605mt
4x1
C0200312
803
P R
605mt
4x1
C0200313
804
P R
620mt
4x1
C0200314
805
A
620mt
4x1
C0200315
806
P R
635mt
4x1
C0200316
807
A
655mt
4x1
C0200317
801
P R
260mt
4x1
C0200318
851
R P
260mt
4x1
C0200319
802
P R
285mt
4x1
C0200320
852
R P
285mt
4x1
C0200321
803
A
285mt
4x1
C0200322
853
A
285mt
4x1
C0200323
804
A
300mt
4x1
C0200324
854
A
300mt
4x1
C0200325
805
P R
305mt
4x1
C0200326
855
R P
305mt
4x1
C0200327
806
A
325mt
4x1
C0200328
856
A
325mt
4x1
C0200329

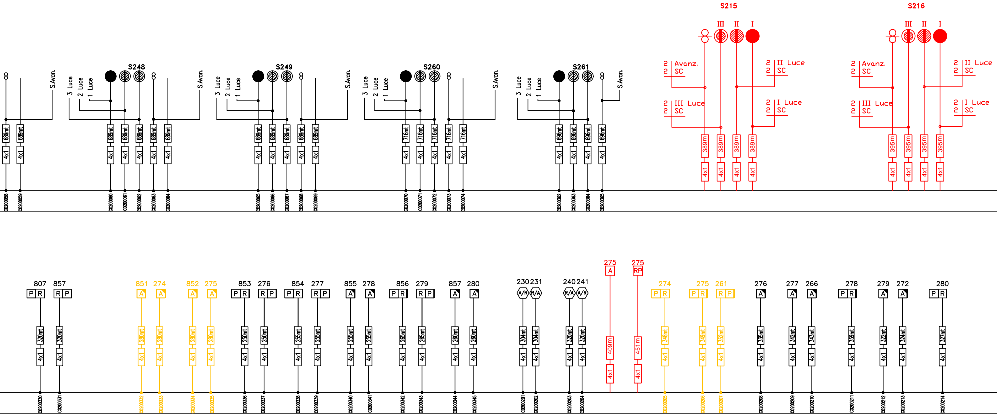
S248
S249
S260
S261
S215
S216
S.Avan.
3 Luce
2 Luce
1 Luce
III
II
I
2 Avanz.
2 SC
2 II Luce
2 SC
2 III Luce
2 SC
2 I Luce
2 SC
689mt
716mt
696mt
389m
395m
4x1
C0200058
C0200059
C0200060
C0200061
C0200062
C0200063
C0200064
C0200065
C0200066
C0200067
C0200068
C0200069
C0200070
C0200071
C0200072
C0200073
C0200074
C0200362
C0200363
C0200364
C0200365
807 P R
857 R P
851 A
274 A
852 A
275 A
853 P R
276 R P
854 P R
277 R P
855 A
278 A
856 P R
279 R P
857 A
280 A
230 A/R
231 R/A
240 R/A
241 A/R
275 A
275 RP
274 P R
275 P R
261 R P
276 A
277 A
266 A
278 P R
279 A
272 A
280 P R
320mt
320mt
280mt
280mt
280mt
280mt
250mt
250mt
255mt
255mt
255mt
255mt
265mt
265mt
260mt
260mt
304mt
304mt
320mt
320mt
409m
451m
348mt
349mt
352mt
335mt
342mt
343mt
359mt
322mt
324mt
327mt
C0200330
C0200331
C0200332
C0200333
C0200334
C0200335
C0200336
C0200337
C0200338
C0200339
C0200340
C0200341
C0200342
C0200343
C0200344
C0200345
C0200201
C0200202
C0200203
C0200204
C0200205
C0200206
C0200207
C0200208
C0200209
C0200210
C0200211
C0200212
C0200213
C0200214

]

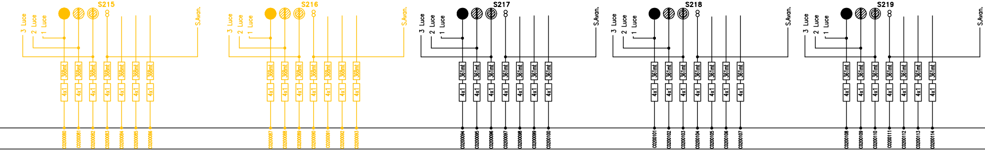
S215
3 Luce
2 Luce
1 Luce
S.Avan.
368mt
4x1
C0200080
C0200081
C0200082
C0200083
C0200084
C0200085
C0200086
S216
3 Luce
2 Luce
1 Luce
S.Avan.
368mt
4x1
C0200087
C0200088
C0200089
C0200090
C0200091
C0200092
C0200093
S217
3 Luce
2 Luce
1 Luce
S.Avan.
361mt
4x1
C0200094
C0200095
C0200096
C0200097
C0200098
C0200099
C0200100
S218
3 Luce
2 Luce
1 Luce
S.Avan.
361mt
4x1
C0200101
C0200102
C0200103
C0200104
C0200105
C0200106
C0200107
S219
3 Luce
2 Luce
1 Luce
S.Avan.
361mt
4x1
C0200108
C0200109
C0200110
C0200111
C0200112
C0200113
C0200114

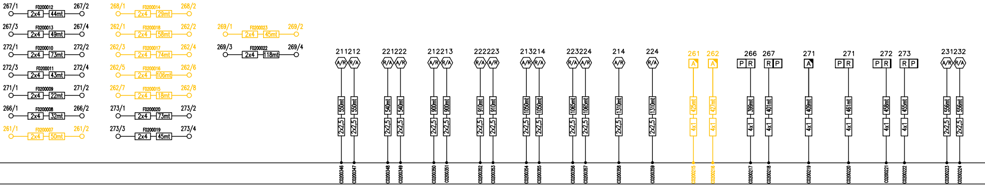
267/1 F0200012 2x4 44mt 267/2
267/3 F0200013 2x4 49mt 267/4
272/1 F0200010 2x4 73mt 272/2
272/3 F0200011 2x4 43mt 272/4
271/1 F0200009 2x4 22mt 271/2
266/1 F0200008 2x4 32mt 266/2
261/1 F0200007 2x4 50mt 261/2
268/1 F0200014 2x4 29mt 268/2
262/1 F0200018 2x4 58mt 262/2
262/3 F0200017 2x4 74mt 262/4
262/5 F0200016 2x4 106mt 262/6
262/7 F0200015 2x4 18mt 262/8
273/1 F0200020 2x4 73mt 273/2
273/3 F0200019 2x4 45mt 273/4
269/1 F0200023 2x4 45mt 269/2
269/3 F0200022 2x4 118mt 269/4
211212
A/R R/A
550mt 550mt
2x2,5 2x2,5
C0200346 C0200347
221222
R/A A/R
540mt 540mt
2x2,5 2x2,5
C0200348 C0200349
212213
A/R R/A
900mt 900mt
2x2,5 2x2,5
C0200350 C0200351
222223
R/A A/R
910mt 910mt
2x2,5 2x2,5
C0200352 C0200353
213214
A/R R/A
1050mt 1050mt
2x2,5 2x2,5
C0200354 C0200355
223224
R/A A/R
1065mt 1065mt
2x2,5 2x2,5
C0200356 C0200357
214
A/R
1310mt
2x2,5
C0200358
224
R/A
1310mt
2x2,5
C0200359
261
A
425mt
4x1
C0200215
262
A
427mt
4x1
C0200216
266
P R
399mt
4x1
C0200217
267
R P
401mt
4x1
C0200218
271
A
409mt
4x1
C0200219
271
P R
461mt
4x1
C0200220
272
P R
458mt
4x1
C0200221
273
R P
455mt
4x1
C0200222
231232
A/R R/A
556mt 556mt
2x2,5 2x2,5
C0200223 C0200224

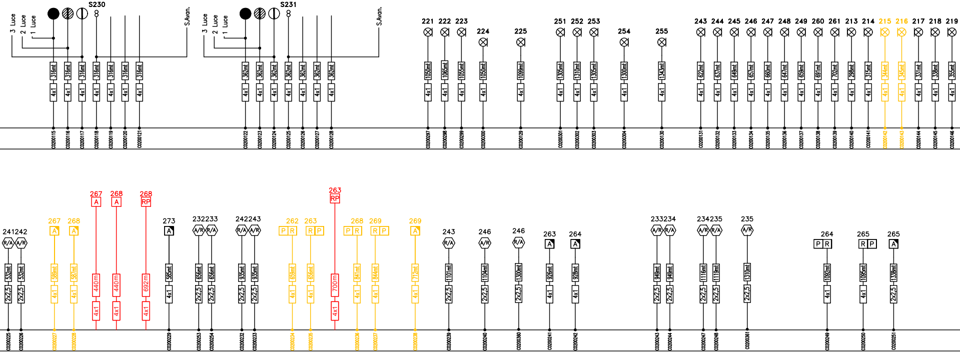
3 Luce
2 Luce
1 Luce
S230
S.Avan.
316mt
4x1
C0200115
C0200116
C0200117
C0200118
C0200119
C0200120
C0200121
S231
362mt
C0200122
C0200123
C0200124
C0200125
C0200126
C0200127
C0200128
221
222
223
224
225
251
252
253
254
255
1050mt
1065mt
1055mt
1050mt
1099mt
1305mt
1310mt
1305mt
1300mt
1343mt
C0200297
C0200298
C0200299
C0200300
C0200129
C0200301
C0200302
C0200303
C0200304
C0200130
243
244
245
246
247
248
249
260
261
213
214
215
216
217
218
219
622mt
637mt
649mt
657mt
660mt
647mt
659mt
691mt
702mt
298mt
315mt
344mt
345mt
331mt
338mt
355mt
C0200131
C0200132
C0200133
C0200134
C0200135
C0200136
C0200137
C0200138
C0200139
C0200140
C0200141
C0200142
C0200143
C0200144
C0200145
C0200146
241242
R/A
A/R
532mt
2x2,5
267
268
A
569mt
567mt
267
268
268
RP
440m
440m
692m
273
585mt
232233
656mt
242243
935mt
262
263
P R
R P
659mt
656mt
263
RP
700m
268
269
841mt
844mt
269
712mt
243
1101mt
246
1104mt
246
1300mt
263
926mt
264
929mt
233234
949mt
234235
1116mt
1119mt
235
1310mt
264
1092mt
265
1095mt
265
1338mt
C0200225
C0200226
C0200227
C0200228
C0200229
C0200253
C0200254
C0200232
C0200233
C0200234
C0200235
C0200236
C0200237
C0200238
C0200239
C0200240
C0200360
C0200241
C0200242
C0200243
C0200244
C0200247
C0200248
C0200361
C0200249
C0200250
C0200251

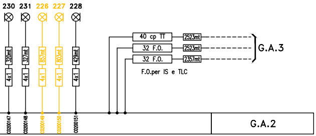
230
231
226
227
228
320mt
327mt
857mt
803mt
429mt
4x1
4x1
4x1
4x1
4x1
C0200147
C0200148
C0200149
C0200150
C0200151
40 cp TT
32 F.O.
32 F.O.
2523mt
2523mt
2357mt
F.O.per IS e TLC
G.A.3
G.A.2

La quantità di cavo seguente è per computare gli spezzoni utilizzati per la risoluzione delle interferenze tra cunicoli esistenti e ferro nuovo, ed in particolare i 138m per raccordare gli armadi 1 e 2 ed i 64m per gli armadi 3 e 4. La stima è stata fatta sulla base delle informazioni presenti sul piano cunicoli esistente che individua nei due tratti circa 90 cavi IS (Ipotesi n.70 4x1 e n.20 2x2,5).

Tot 4x1: 4x1 14140 m

Tot 2x2,5: 2x2,5 4040 m

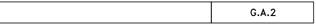

COMMITTENTE:

RFI
RETE FERROVIARIA ITALIANA
GRUPPO FERROVIE DELLO STATO ITALIANE

PROGETTAZIONE:

ITALFERR
GRUPPO FERROVIE DELLO STATO ITALIANE

CUP J84C19000370009

DIREZIONE TECNICA

U.O. IMPIANTI DI SEGNALAMENTO

PROGETTO DEFINITIVO

TRATTA A.V./A.C. MILANO-VERONA
NODO DI BRESCIA
POTENZIAMENTO INFRASTRUTTURALE DELLO SCALO DI BRESCIA

IMPIANTI DI SEGNALAMENTO

GA2 - Piano cavi IS (Modifiche R/G) - Fase 1 PRG

SCALA: :

COMMESSA	LOTTO	FASE	ENTE	TIPO DOC.	OPERA/DISCIPLINA	PROGR.	REV.
IN1M	12	D	18	PX	AS0100	011	A

Rev.	Descrizione	Redatto	Data	Verificato	Data	Approvato	Data	Autorizzato Data
A	EMISSIONE DEFINITIVA	M.Gigante	Novembre 2021	F.Bucarelli	Novembre 2021	L.Barchi	Novembre 2021	M.Gambaro Novembre 2021 GAMBARO MARIO

FILE: IN1M12D18PXAS0100011A.dwg

n. Elab.: XX