GA6

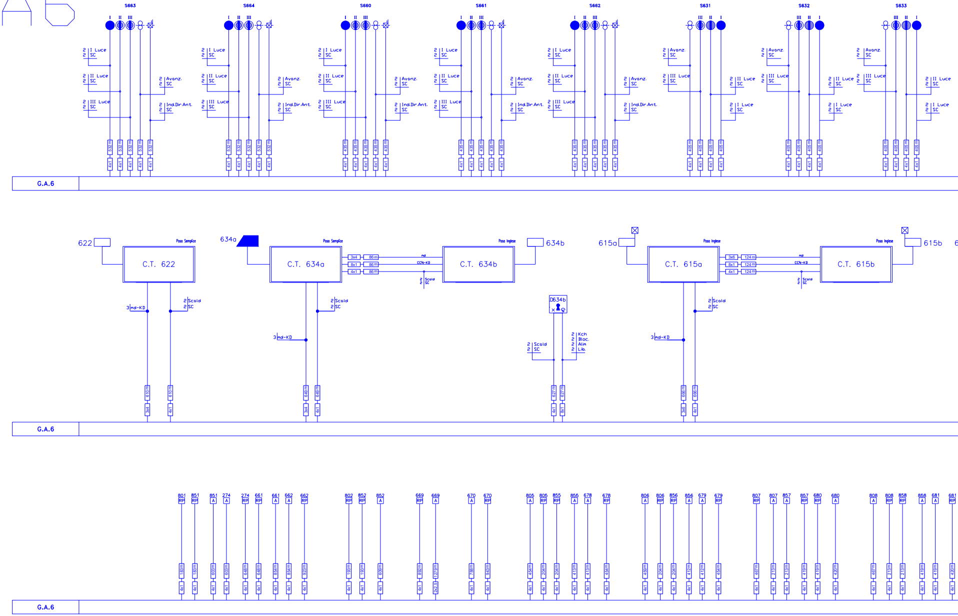
S663
I
II
III
2 I Luce
2 SC
2 II Luce
2 SC
2 III Luce
2 SC
2 Avanz.
2 SC
2 Ind.Dir.Ant.
2 SC
532m
4x1
S664
532m
4x1
S660
435m
4x1
S661
435m
4x1
S662
435m
4x1
S631
2 Avanz.
2 SC
2 III Luce
2 SC
2 II Luce
2 SC
2 I Luce
2 SC
405m
4x1
S632
405m
4x1
S633
405m
4x1
G.A.6
622
Poso Semplice
C.T. 622
3 nd-KD
2 Scald
2 SC
610m
3x4
4x1
634a
Poso Semplice
C.T. 634a
3x4
8x1
4x1
86m
nd
CCN-KD
2 Scald
2 SC
Poso Inglese
C.T. 634b
634b
3 nd-KD
649m
3x4
4x1
D634b
2 Scald
2 SC
2 Kch
2 Bloc.
2 Alim
2 Lib.
627m
4x1
8x1
615a
Poso Inglese
C.T. 615a
3x6
8x1
4x1
124m
nd
CCN-KD
2 Scald
2 SC
Poso Inglese
C.T. 615b
615b
3 nd-KD
666m
3x6
4x1
G.A.6
801 RP 183m 4x1
851 RP 183m 4x1
851 A 603m 4x1
274 A 603m 4x1
274 RP 648m 4x1
661 RP 648m 4x1
661 A 854m 4x1
662 A 854m 4x1
662 RP 923m 4x1
802 RP 193m 4x1
852 RP 193m 4x1
852 A 609m 4x1
669 RP 892m 4x1
669 A 1279m 2x2,5
670 A 788m 4x1
670 RP 943m 4x1
805 A 454m 4x1
806 RP 204m 4x1
855 RP 204m 4x1
855 A 413m 4x1
678 A 413m 4x1
678 RP 454m 4x1
806 A 459m 4x1
806 RP 204m 4x1
856 RP 204m 4x1
856 A 412m 4x1
679 A 412m 4x1
679 RP 454m 4x1
807 RP 467m 4x1
807 A 213m 4x1
857 A 213m 4x1
857 RP 419m 4x1
680 RP 419m 4x1
680 A 420m 4x1
808 A 467m 4x1
808 RP 213m 4x1
858 RP 213m 4x1
858 A 419m 4x1
681 A 419m 4x1
681 RP 420m 4x1
G.A.6

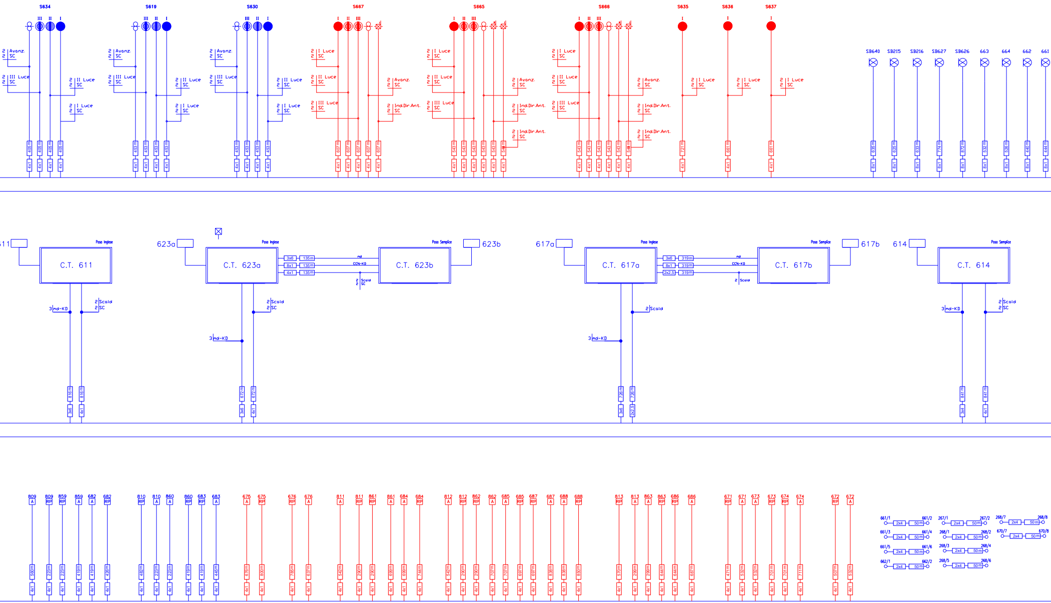
S634
III II I
2 Avanz.
2 SC
2 III Luce
2 SC
2 II Luce
2 SC
2 I Luce
2 SC
405 m
4x1
S619
453 m
4x1
S630
453 m
4x1
S667
I II III
2 I Luce
2 SC
2 II Luce
2 SC
2 III Luce
2 SC
2 Avanz.
2 SC
2 Ind.Dir.Ant.
2 SC
607 m
4x1
S665
543 m
4x1
S666
543 m
4x1
S635
721 m
4x1
S636
661 m
4x1
S637
661 m
4x1
SB640
635 m
SB215
625 m
SB216
633 m
SB627
774 m
SB626
872 m
663
532 m
664
526 m
662
440 m
661
444 m
8x1
11
C.T. 611
Posa Inglese
3 md-KD
2 Scald
2 SC
816 m
3x6
4x1
623a
C.T. 623a
Posa Inglese
3x6
8x1
4x1
135m
md
CCN-KD
C.T. 623b
Posa Semplice
623b
672 m
617a
C.T. 617a
Posa Inglese
3x6
8x1
2x2,5
319m
C.T. 617b
Posa Semplice
617b
728 m
614
C.T. 614
Posa Semplice
841 m
3x4
809 A 560m 4x1
809 RP 223m 4x1
859 RP 223m 4x1
859 A 419m 4x1
682 A 419m 4x1
682 RP 426m 4x1
810 RP 482m 4x1
810 A 223m 4x1
860 A 223m 4x1
860 RP 419m 4x1
683 RP 419m 4x1
683 A 445m 4x1
675 A 676m 4x1
675 RP 800m 4x1
676 RP 785m 4x1
676 A 637m 4x1
811 A 542m 4x1
811 RP 290m 4x1
861 RP 290m 4x1
861 A 699m 4x1
684 A 699m 4x1
684 RP 744m 4x1
812 A 542m 4x1
812 RP 290m 4x1
862 RP 290m 4x1
862 A 707m 4x1
685 A 707m 4x1
685 RP 697m 4x1
687 RP 697m 4x1
687 A 838m 4x1
688 A 838m 4x1
688 RP 850m 4x1
813 RP 570m 4x1
813 A 299m 4x1
863 A 299m 4x1
863 RP 644m 4x1
686 RP 644m 4x1
686 A 687m 4x1
671 RP 471m 4x1
671 A 532m 4x1
673 A 532m 4x1
673 RP 701m 4x1
674 RP 701m 4x1
674 A 711m 4x1
672 RP 507m 4x1
672 A 532m 4x1
661/1 2x4 50 m 661/2
661/3 2x4 50 m 661/4
661/5 2x4 50 m 661/6
662/1 2x4 50 m 662/2
267/1 2x4 50 m 267/2
268/1 2x4 50 m 268/2
268/3 2x4 50 m 268/4
268/5 2x4 50 m 268/6
268/7 2x4 50 m 268/8
670/7 2x4 50 m 670/8

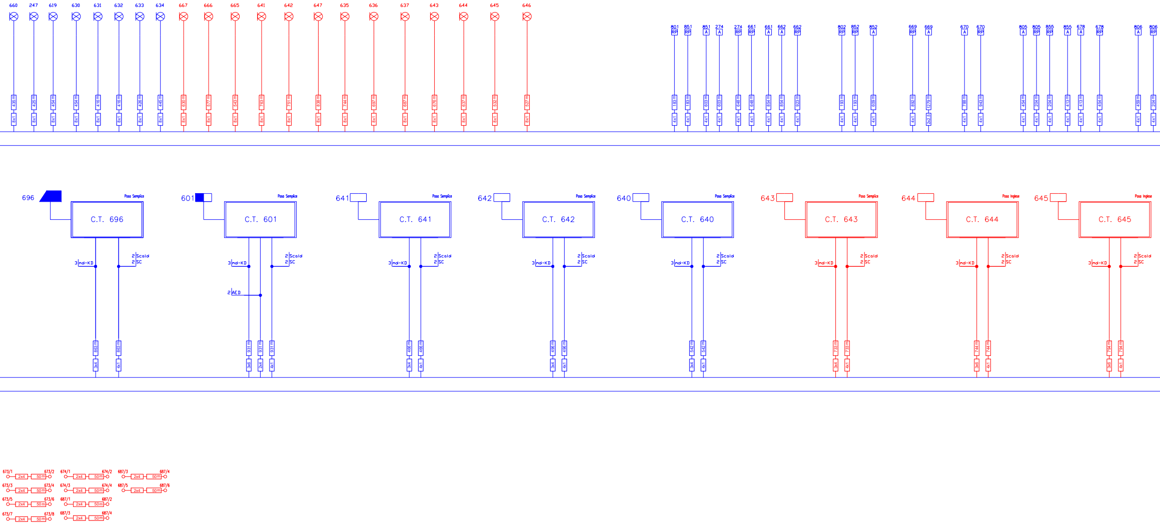
660
435 m
8x1
247
425 m
8x1
619
454 m
8x1
630
454 m
8x1
631
416 m
8x1
632
416 m
8x1
633
426 m
8x1
634
445 m
8x1
667
630 m
8x1
666
577 m
8x1
665
543 m
8x1
641
763 m
8x1
642
751 m
8x1
647
838 m
8x1
635
744 m
8x1
636
697 m
8x1
637
687 m
8x1
643
676 m
8x1
644
637 m
8x1
645
532 m
8x1
646
527 m
8x1
801 RP
183 m
4x1
851 RP
183 m
4x1
851 A
603 m
4x1
274 A
603 m
4x1
274 RP
648 m
4x1
661 RP
648 m
4x1
661 A
854 m
4x1
662 A
854 m
4x1
662 RP
923 m
4x1
802 RP
193 m
4x1
852 RP
193 m
4x1
852 A
609 m
4x1
669 RP
892 m
4x1
669 A
1279 m
2x2,5
670 A
788 m
4x1
670 RP
943 m
4x1
805 A
454 m
4x1
805 RP
204 m
4x1
855 RP
204 m
4x1
855 A
413 m
4x1
678 A
413 m
4x1
678 RP
454 m
4x1
806 A
459 m
4x1
806 RP
204 m
4x1
696
Posa Semplice
C.T. 696
3 md-KD
2 Scald
2 SC
863 m
3x4
863 m
4x1
601
Posa Semplice
C.T. 601
3 md-KD
2 AED
2 Scald
2 SC
931 m
3x6
931 m
2x4
931 m
4x1
641
Posa Semplice
C.T. 641
3 md-KD
2 Scald
2 SC
466 m
3x4
466 m
4x1
642
Posa Semplice
C.T. 642
3 md-KD
2 Scald
2 SC
496 m
3x4
496 m
4x1
640
Posa Semplice
C.T. 640
3 md-KD
2 Scald
2 SC
542 m
3x4
542 m
4x1
643
Posa Semplice
C.T. 643
3 md-KD
2 Scald
2 SC
733 m
3x4
733 m
4x1
644
Posa Inglese
C.T. 644
3 md-KD
2 Scald
2 SC
744 m
3x6
744 m
4x1
645
Posa Inglese
C.T. 645
3 md-KD
2 Scald
2 SC
794 m
3x6
794 m
4x1
673/1 2x4 50 m 673/2
673/3 2x4 50 m 673/4
673/5 2x4 50 m 673/6
673/7 2x4 50 m 673/8
674/1 2x4 50 m 674/2
674/3 2x4 50 m 674/4
687/1 2x4 50 m 687/2
687/3 2x4 50 m 687/4
687/3 2x4 50 m 687/4
687/5 2x4 50 m 687/6

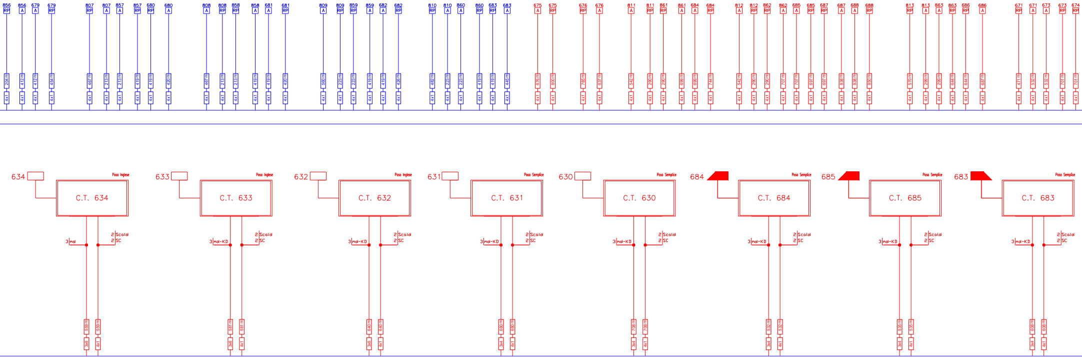

856 RP 204 m 4x1
856 A 412 m 4x1
679 A 412 m 4x1
679 RP 454 m 4x1
807 RP 467 m 4x1
807 A 213 m 4x1
857 A 213 m 4x1
857 RP 419 m 4x1
680 RP 419 m 4x1
680 A 420 m 4x1
808 A 467 m 4x1
808 RP 213 m 4x1
858 RP 213 m 4x1
858 A 419 m 4x1
681 A 419 m 4x1
681 RP 420 m 4x1
809 A 560 m 4x1
809 RP 223 m 4x1
859 RP 223 m 4x1
859 A 419 m 4x1
682 A 419 m 4x1
682 RP 426 m 4x1
810 RP 482 m 4x1
810 A 223 m 4x1
860 A 223 m 4x1
860 RP 419 m 4x1
683 RP 419 m 4x1
683 A 445 m 4x1
675 A 676 m 4x1
675 RP 800 m 4x1
676 RP 785 m 4x1
676 A 637 m 4x1
811 A 542 m 4x1
811 RP 290 m 4x1
861 RP 290 m 4x1
861 A 699 m 4x1
684 A 699 m 4x1
684 RP 744 m 4x1
812 A 542 m 4x1
812 RP 290 m 4x1
862 RP 290 m 4x1
862 A 707 m 4x1
685 A 707 m 4x1
685 RP 697 m 4x1
687 RP 697 m 4x1
687 A 838 m 4x1
688 A 838 m 4x1
688 RP 850 m 4x1
813 RP 570 m 4x1
813 A 299 m 4x1
863 A 299 m 4x1
863 RP 644 m 4x1
686 RP 644 m 4x1
686 A 687 m 4x1
671 RP 471 m 4x1
671 A 532 m 4x1
673 A 532 m 4x1
673 RP 701 m 4x1
674 RP 701 m 4x1
634
Posa Inglese
C.T. 634
3 md
2 Scald
2 SC
559 m 3x6
559 m 4x1
633
Posa Inglese
C.T. 633
3 md-KD
2 Scald
2 SC
581 m 3x6
581 m 4x1
632
Posa Inglese
C.T. 632
3 md-KD
2 Scald
2 SC
640 m 3x6
640 m 4x1
631
Posa Semplice
C.T. 631
3 md-KD
2 Scald
2 SC
680 m 3x4
680 m 4x1
630
Posa Semplice
C.T. 630
3 md-KD
2 Scald
2 SC
708 m 3x4
708 m 4x1
684
Posa Semplice
C.T. 684
3 md-KD
2 Scald
2 SC
532 m 3x4
532 m 4x1
685
Posa Semplice
C.T. 685
3 md-KD
2 Scald
2 SC
535 m 3x4
535 m 4x1
683
Posa Semplice
C.T. 683
3 md-KD
2 Scald
2 SC
608 m 3x4
608 m 4x1

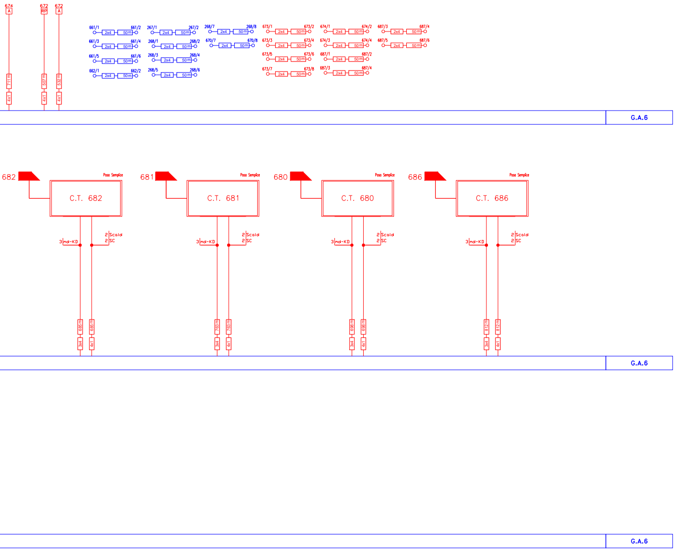
674
A
672
RP
672
A
711m
507m
532m
4x1
661/1
661/2
661/3
661/4
661/5
661/6
662/1
662/2
267/1
267/2
268/1
268/2
268/3
268/4
268/5
268/6
268/7
268/8
670/7
670/8
673/1
673/2
673/3
673/4
673/5
673/6
673/7
673/8
674/1
674/2
674/3
674/4
687/1
687/2
687/3
687/4
687/5
687/6
2x4
50m
G.A.6
682
C.T. 682
681
C.T. 681
680
C.T. 680
686
C.T. 686
Posa Semplice
3 md-KD
2 Scald
2 SC
685m
763m
698m
812m
3x4
4x1
G.A.6
G.A.6

COMMITTENTE:

RFI RETE FERROVIARIA ITALIANA
GRUPPO FERROVIE DELLO STATO ITALIANE

PROGETTAZIONE:

ITALFERR
GRUPPO FERROVIE DELLO STATO ITALIANE

CUP J84C19000370009

DIREZIONE TECNICA
U.O. IMPIANTI DI SEGNALAMENTO

PROGETTO DEFINITIVO

TRATTA A.V./A.C. MILANO-VERONA
NODO DI BRESCIA
POTENZIAMENTO INFRASTRUTTURALE DELLO SCALO DI BRESCIA

IMPIANTI DI SEGNALAMENTO

GA6 - Piano cavi IS - Fase 4 PRG

SCALA:
:

COMMESSA	LOTTO	FASE	ENTE	TIPO DOC.	OPERA/DISCIPLINA	PROGR.	REV.
IN1M	12	D	18	PX	AS0100	024	A

Rev.	Descrizione	Redatto	Data	Verificato	Data	Approvato	Data	Autorizzato Data
A	EMISSIONE DEFINITIVA	M.Gigante	Novembre 2021	F.Bucarelli	Novembre 2021	L.Barchi	Novembre 2021	M.Gambaro Novembre 2021 GAMBARO MARIO

FILE: IN1M12D18PXAS0100024A.dwg

n. Elab.: XX