CATEGORIA B D.M. 05/11/2001 - TIPOLOGICO
CON ALLARGAMENTO PER PIAZZOLA - SEZIONE A-A
Scala 1:100

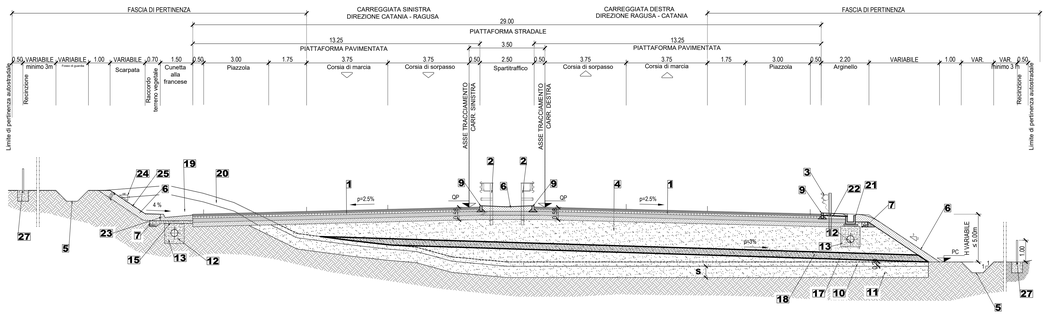

CATEGORIA B D.M. 05/11/2001 - TIPOLOGICO
CON CORSIE DI ACCELERAZIONE E DECELERAZIONE - SEZIONE B-B
Scala 1:100

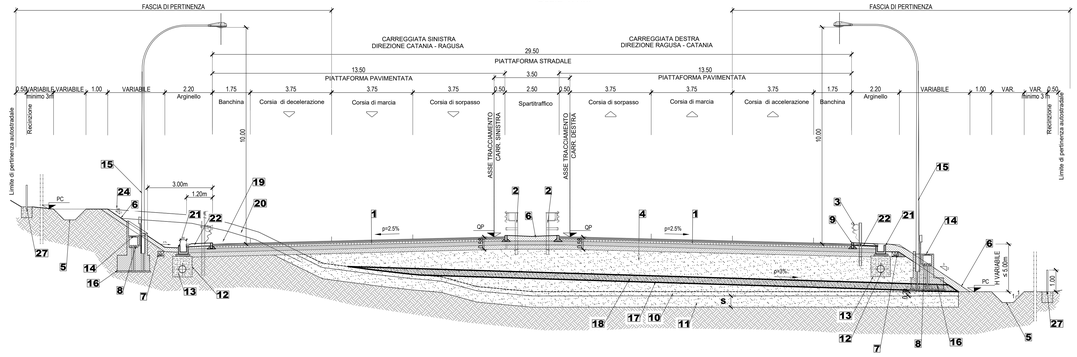

CATEGORIA B D.M. 05/11/2001 - TIPOLOGICO
CON PORTALE DI ESAZIONE/SEGNALETICA
Scala 1:100

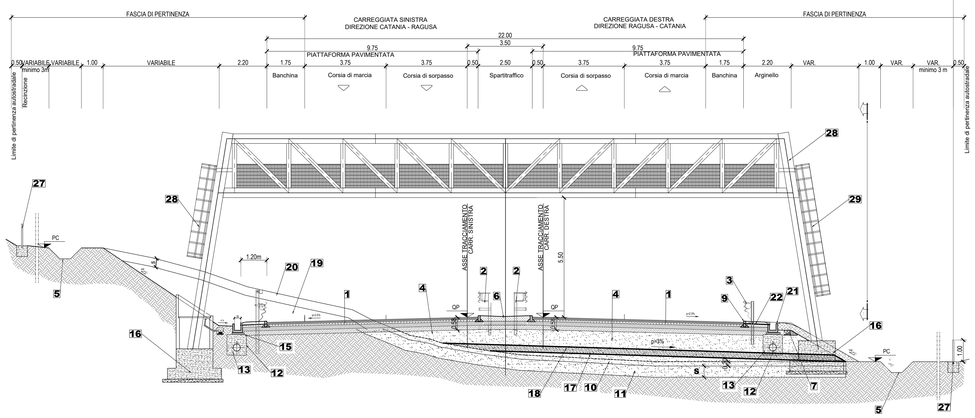

Vista 1-1
Scala 1:100

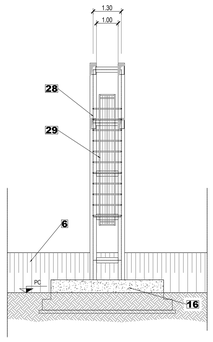

SISTEMAZIONE PALO DI ILLUMINAZIONE

SEZIONE IN RILEVATO
Scala 1:50

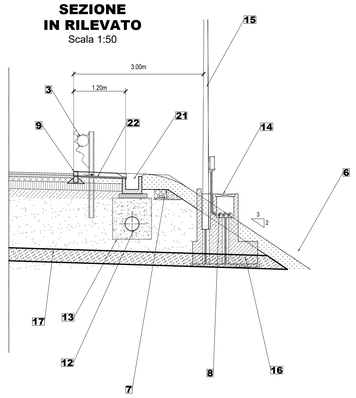

SEZIONE IN TRINCEA
Scala 1:50

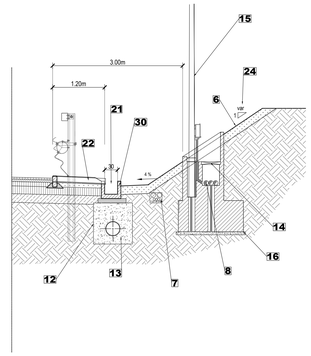

PIANTA IN RILEVATO
Scala 1:50

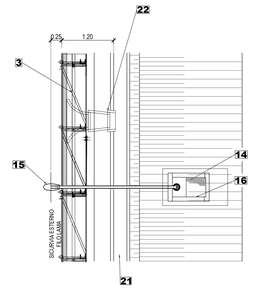

PIANTA IN TRINCEA
Scala 1:50

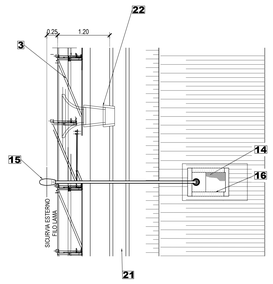

LEGENDA SEZIONE IN RILEVATO	
1	Sovrastruttura stradale
2	Barriera di sicurezza in acciaio TIPO ANAS, conforme al DM 223/92 e s.m.i di classe H3 B.L. Wm ≤ W5 Vlm ≤ VI7; Vlm ≤ VI6 in presenza di pila in spartitraffico
3	Barriera di sicurezza in acciaio, TIPO ANAS conforme al DM 223/92 e s.m.i di classe H2/H3 B.L. Wm ≤ W5 Vlm ≤ VI7
4	Rilevato costituito da materiali idonei proveniente dagli scavi del lotto o da cava [Vedi bilancio materie]
5	Fosso di guardia eventualmente rivestito [Vedi elaborati idraulici specifici]
6	Terreno vegetale proveniente dagli scavi del lotto
7	Tritubo 3 Ø 50mm e 2 Ø 110mm per Smart Road [Vedi elaborati opere civili impianti]
8	Cavidotti Ø 110mm per alimentazione impianti-ove presenti [Vedi elaborati opere civili impianti]
9	Cordolo prefabbricato vibrato dim 15x25
10	Preparazione del piano di posa del rilevato - integrazione con materiale proveniente dagli scavi del lotto o da cava (spessore 20 cm)
11	Eventuale scavo di bonifica - integrazione con materiale proveniente dagli scavi del lotto o da cava [Vedi tabella 1]
12	Collettore smaltimento acque meteoriche da realizzarsi previo scavo a sezione obbligata [Vedi elaborati idraulici specifici]
13	Rinfianco e calottamento in materiale arido ben costipato [Vedi elaborati idraulici specifici]
14	Chiusino per pozzetto transito cavi e dispersione di terra
15	Palo di illuminazione
16	Plinto in calcestruzzo
17	Geotessile anticontaminante tipo b (**resistenza a trazione long. e trasv. ≥ 6.0 kn/m**)
18	Materiali aridi con funzione anticapillare o filtro
19	Scavo in trincea da eseguirsi secondo tabella 2
20	Asportazione terreno vegetale, tramite scavo di sbancamento - S: spessore complessivo di terreno vegetale [Vedi tabella 1]
21	Canale rettangolare in cls
22	Embrice in cls prefabbricato
23	Cunetta in calcestruzzo per smaltimento acque di piattaforma [Vedi elaborati idraulici specifici]
24	Pendenza del paramento associato alle specifiche della tabella 2
25	Idrosemina eseguita con attrezzatura a pressione
27	Recinzione autostradale
28	Struttura portale con tubolari in acciaio zincato a caldo
29	Scala alla marinara
30	Asola 20x15 cm ogni 2 m

anas
GRUPPO FS ITALIANE

Direzione Progettazione e Realizzazione Lavori

ITINERARIO RAGUSA-CATANIA
Collegamento viario compreso tra lo Svincolo della S.S. 514 "di Chiaramonte" con la S.S. 115 e lo Svincolo della S.S. 194 "Ragusana"
LOTTO 1 - Dallo svincolo n. 1 sulla S.S. 115 (compreso) allo svincolo n. 3 sulla S.P. 5 (escluso)

PROGETTO ESECUTIVO — COD. PA895

PROGETTAZIONE: ATI SINTAGMA - GP INGEGNERIA - COOPROGETTI -GDG - ICARIA - OMNISERVICE

PROGETTISTA RESPONSABILE DELL'INTEGRAZIONE DELLE PRESTAZIONI SPECIALISTICHE:
Dott. Ing. Nando Granieri
Ordine degli Ingegneri della Prov. di Perugia n° A351

ORDINE DELLA PROVINCIA DI PERUGIA — Dott. Ing. Nando Granieri — SETTORE INGEGNERIA CIVILE E AMBIENTALE — SETTORE INDUSTRIALE — SETTORE DELL'INFORMAZIONE — DOTTORE INGEGNERE NANDO GRANIERI — N. A351

IL GEOLOGO:
Dott. Geol. Marco Leonardi
Ordine dei Geologi della Regione Lazio n° 1541

IL COORDINATORE PER LA SICUREZZA IN FASE DI PROGETTAZIONE:
Dott. Ing. Ambrogio Signorelli
Ordine degli Ingegneri della Provincia di Roma n° A35111

VISTO IL RESPONSABILE DEL PROCEDIMENTO
Dott. Ing. Luigi Mupo

IL GRUPPO DI PROGETTAZIONE:

MANDATARIA: Sintagma
Dott. Ing. N.Granieri — Dott. Ing. M.Abram
Dott. Ing. A.Bellomo — Dott. Ing. M.Bernardinello
Dott. Ing. V.Truffini — Dott. Ing. M.Bergami Botta
Dott. Arch. A.Bracchini — Dott. Ing. L.Gagliardini
Dott. Ing. L.Nani — Dott. Geol. G.Ceraulgini

MANDANTI:
GPI INGEGNERIA — Dott. Ing. G.Guiducci — Dott. Ing. G.Ludovico; Dott. Ing. A.Signorelli — Dott. Arch. G.Guastella; Dott. Ing. M.Ciabarra — Dott. Ing. A.Bellomo; Dott. Ing. A.Bela — Dott. Ing. G.Parente
INGEGNERIA & TECNOLOGIA — Dott. Arch. E.A.E.Crimi — Dott. Ing. L.Ragnacci; Dott. Ing. M.Parelli — Dott. Arch. A.Sinati; Dott. Arch. P.Ghirelli — Archeol. M.G.Liseno; Dott. Ing. D.Pelle
COOPROGETTI — Dott. Ing. D.Carlaccini — Dott. Ing. F.Aise; Dott. Ing. A.Bellucci — Dott. Ing. A.Salvemini; Dott. Ing. C.Consorti
GEOTECHNICAL DESIGN GROUP — Dott. Ing. V.Rotisciani — Dott. Ing. G.Verrini Supplizi; Dott. Ing. G.Pulli — Dott. Ing. V.Piunno; Dott. Ing. F.Macchioni — Geom. C.Sugaroni
ICARIA società di ingegneria — Dott. Ing. P.Agnello
OMNISERVICE INGEGNERIA

IL RESPONSABILE DI PROGETTO:
DOTT. ING. GIORGIO GIUDICI — ORDINE INGEGNERI PERUGIA — A714039

PROGETTO INFRASTRUTTURA
PARTE GENERALE
Sezioni tipo asse principale - rampe di accelerazione e decelerazione - piazzole

CODICE PROGETTO (PROGETTO / LIV. PROG. / N. PROG.)	NOME FILE *T0 IPS00TRASST06*	REVISIONE	SCALA:
LO408Z E 2101	CODICE ELAB. T01PS00TRASST06	A	1:100

REV.	DESCRIZIONE	DATA	REDATTO	VERIFICATO	APPROVATO
D					
C					
B					
A	EMISSIONE	GIUGNO 2021	A. Signorelli	G. Guiducci	N. Granieri