SEZIONE CATEGORIA B D.M. 05/11/2001 - TIPOLOGICO CON PARATIE DI PALI

Scala 1:50

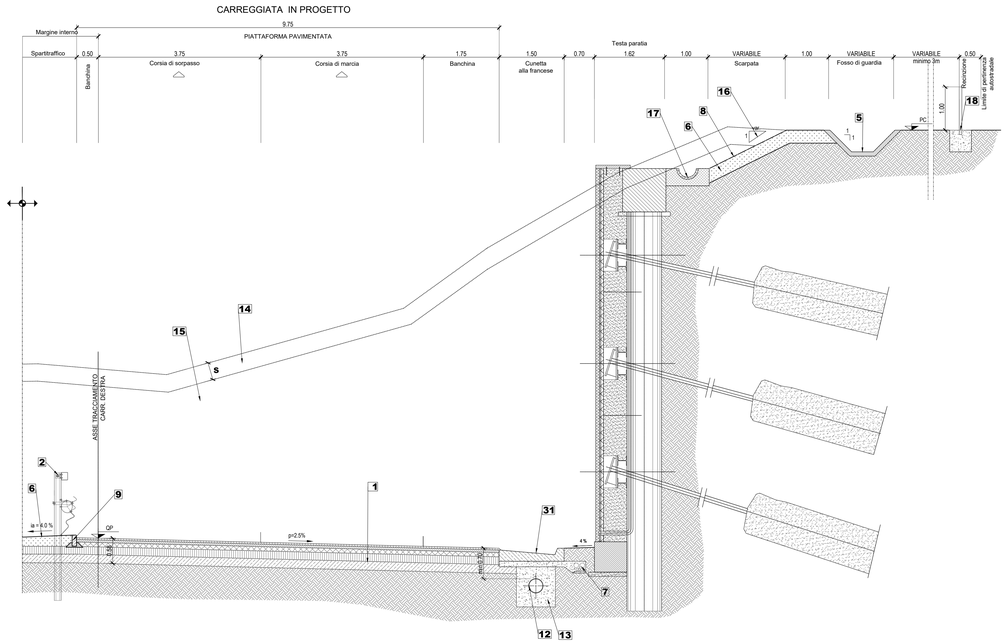

SEZIONE CATEGORIA B D.M. 05/11/2001 - TIPOLOGICO CON PARATIE DI MICROPALI

Scala 1:50

LEGENDA	
1	Sovrastruttura stradale
2	Barriera di sicurezza in acciaio TIPO ANAS, conforme al DM 223/92 e s.m.i di classe H3 B.L. Wm ≤ W5 VIm ≤ VI7; VIm ≤ VI6 in presenza di pila in spartitraffico
3	Barriera di sicurezza in acciaio, TIPO ANAS conforme al DM 223/92 e s.m.i di classe H2/H3 B.L. Wm ≤ W5 VIm ≤ VI7
4	Rilevato costituito da materiali idonei provenienti dagli scavi del lotto o da cava o da terre da scavo stabilizzate con leganti [calce / cemento - Vedi bilancio materie]
5	Fosso di guardia eventualmente rivestito [Vedi elaborati idraulici specifici]
6	Terreno vegetale proveniente dagli scavi del lotto
7	Tritubo 3 Ø 50mm e 2 Ø 110mm per Smart Road [Vedi elaborati opere civili impianti]
8	Idrosemina eseguita con attrezzatura a pressione
9	Cordolo prefabbricato vibrato dim 15x25
10	Rinfianco in calcestruzzo magro
11	Allettamento in sabbia
12	Collettore smaltimento acque meteoriche da realizzarsi previo scavo a sezione obbligata [Vedi elaborati idraulici specifici]
13	Rinfianco e calottamento in materiale arido ben costipato [Vedi elaborati idraulici specifici]
14	Asportazione terreno vegetale S: spessore complessivo di terreno vegetale [Vedi tavola sezioni tipo trincea]
15	Scavo in trincea [Vedi sezione tipo trincea]
16	Pendenza del paramento [Vedi sezione tipo trincea]
17	Canaletta di raccolta delle acque con rinfianco in calcestruzzo [Vedi elaborati idraulici specifici]
18	Recinzione autostradale
19	Preparazione del piano di posa del rilevato - integrazione con materiale proveniente dagli scavi del lotto o da cava (spessore 20 cm)
20	Muro di sostegno [Vedi elaborato specifico]
	Materasso drenante in pietrisco
21	Muro in terra rinforzata [Vedi elaborato specifico]
22	Geocomposito drenante
23	Pannello muro, prefabricato
24	Materiale arido drenante
25	Geotessile anticontaminante tipo b (**resistenza a trazione long. e trasv. ≥ 6.0 kn/m**)
26	Embrice in cls prefabbricato
27	Geotessile anticontaminante tipo b (**resistenza a trazione long. e trasv. ≥ 6.0 kn/m**)
28	Eventuale scavo di bonifica - integrazione con materiale proveniente dagli scavi del lotto o da cava [Vedi sezione tipo rilevato]
29	Muro di controripa in c.a. [Vedi elaborato specifico]
30	Barriera di sicurezza in acciaio, conforme al DM 223/92 e s.m.i di classe H3/H4 B.O. Wm ≤ W5 VIm ≤ VI7 ; VIm ≤ VI5 in presenza di palo di illuminazione su mensola
31	Cunetta in calcestruzzo per smaltimento acque di piattaforma [Vedi elaborati idraulici specifici]

1/2 SEZIONE CATEGORIA B D.M. 05/11/2001 - TIPOLOGICO CON MURI DI SOSTEGNO IN C.A.

Scala 1:50

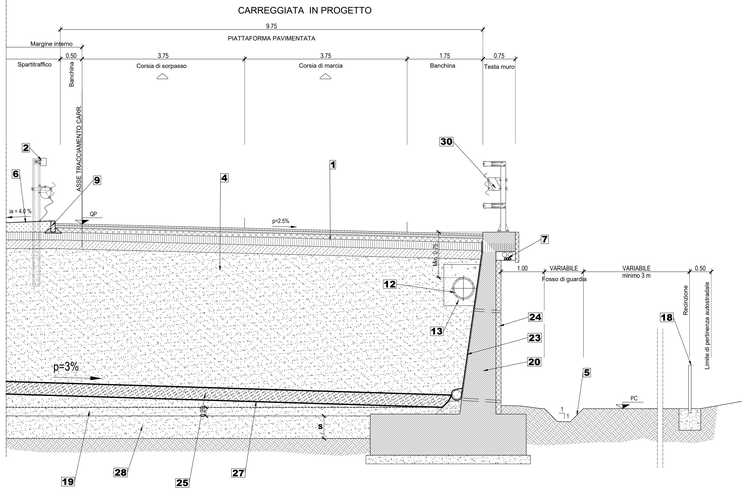

1/2 SEZIONE CATEGORIA B D.M. 05/11/2001 - TIPOLOGICO CON MURI DI SOTTOSCARPA IN TERRA RINFORZATA

Scala 1:50

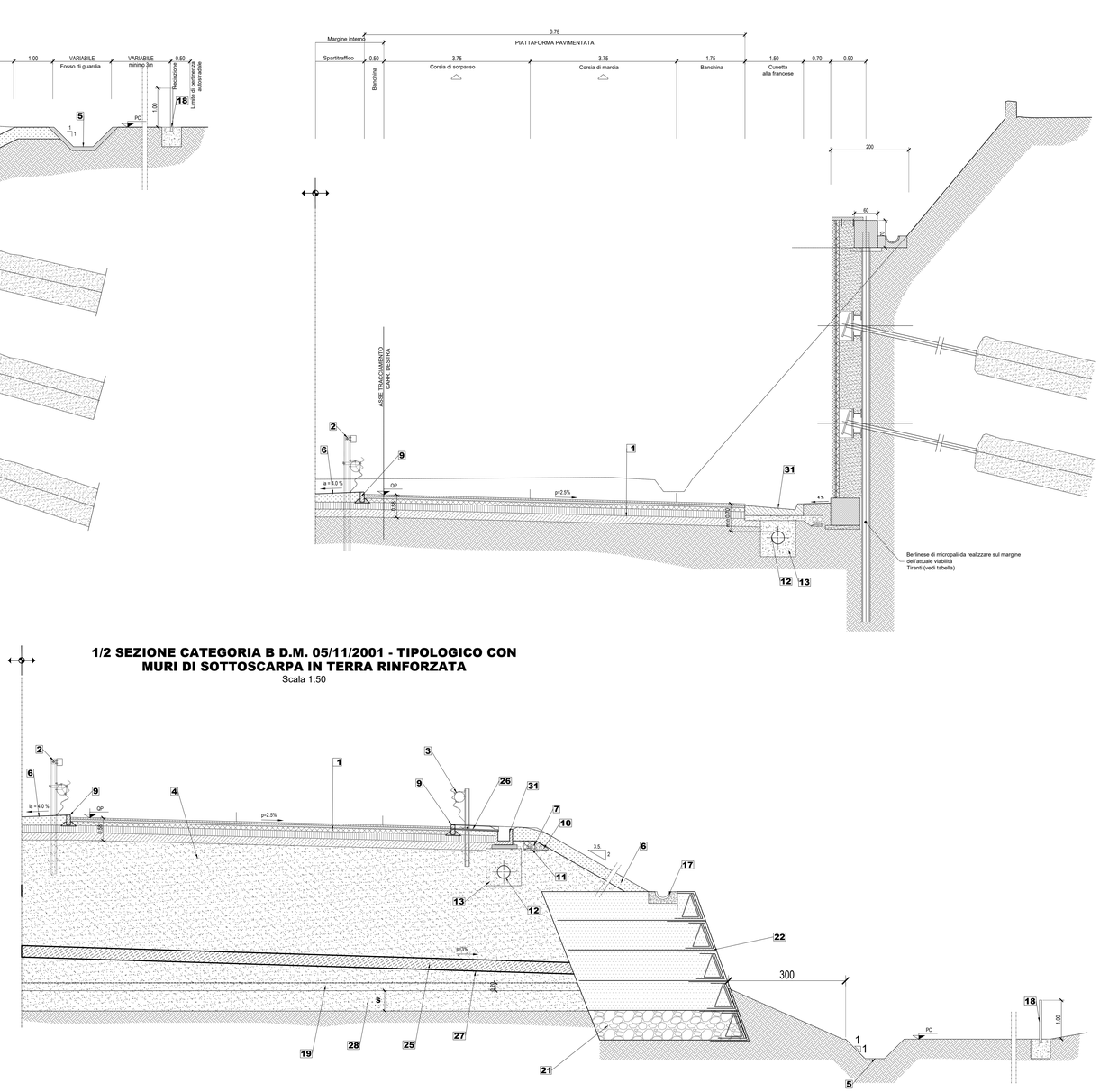

1/2 SEZIONE CATEGORIA B D.M. 05/11/2001 - TIPOLOGICO CON MURI DI CONTRORIPA

Scala 1:50

CARREGGIATA IN PROGETTO

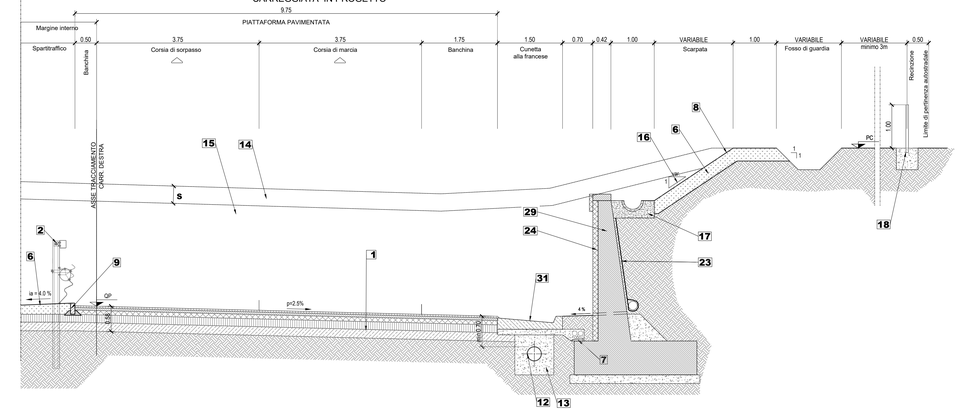

1/2 SEZIONE CATEGORIA B D.M. 05/11/2001 - TIPOLOGICO CON MURI DI SOTTOSCARPA IN C.A.

Scala 1:50

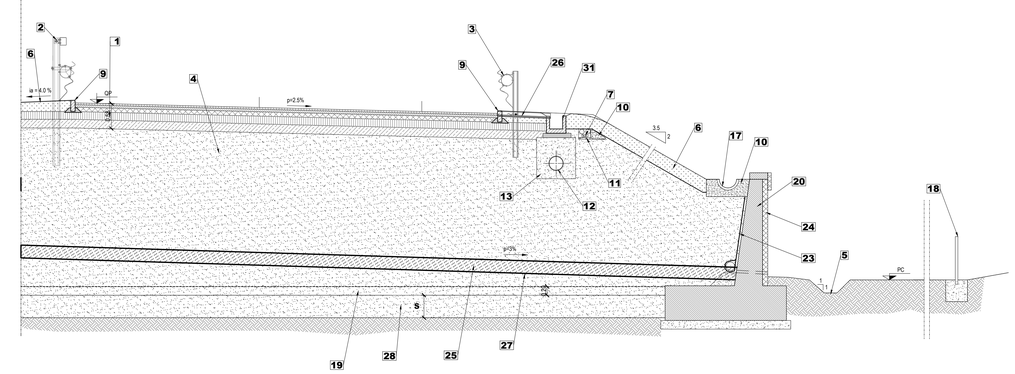

anas
GRUPPO FS ITALIANE

Direzione Progettazione e Realizzazione Lavori

ITINERARIO RAGUSA-CATANIA

Collegamento viario compreso tra lo Svincolo della S.S. 514 "di Chiaramonte" con la S.S. 115 e lo Svincolo della S.S. 194 "Ragusana"

LOTTO 1 - Dallo svincolo n. 1 sulla S.S. 115 (compreso) allo svincolo n. 3 sulla S.P. 5 (escluso)

PROGETTO ESECUTIVO — COD. PA895

PROGETTAZIONE: ATI SINTAGMA - GP INGEGNERIA - COOPROGETTI -GDG - ICARIA - OMNISERVICE

PROGETTISTA RESPONSABILE DELL'INTEGRAZIONE DELLE PRESTAZIONI SPECIALISTICHE:
Dott. Ing. Nando Granieri
Ordine degli Ingegneri della Prov. di Perugia n° A351

ORDINE DELLA PROVINCIA DI PERUGIA — Settore A — Ingegneria — Dott. Ing. Nando Granieri — SETTORI DI SPECIALIZZAZIONE: SETTORE CIVILE E AMBIENTALE, SETTORE INDUSTRIALE, SETTORE DELL'INFORMAZIONE

IL GEOLOGO:
Dott. Geol. Marco Leonardi
Ordine dei Geologi della Regione Lazio n° 1541

IL COORDINATORE PER LA SICUREZZA IN FASE DI PROGETTAZIONE:
Dott. Ing. Ambrogio Signorelli
Ordine degli Ingegneri della Provincia di Roma n° A35111

VISTO IL RESPONSABILE DEL PROCEDIMENTO
Dott. Ing. Luigi Mupo

IL GRUPPO DI PROGETTAZIONE:

MANDATARIA: Sintagma
Dott. Ing. N.Granieri — Dott. Ing. M.Abram
Dott. Ing. A.Signorelli — Dott. Ing. A.Domenico
Dott. Ing. V. Truffini — Dott. Ing. M.Bridgard Borba
Dott. Arch. A.Bracchini — Dott. Ing. L.Gagliardini
Dott. Ing. L.Nani — Dott. Geol. G.Ceraulgini

MANDANTI: GPI INGEGNERIA
Dott. Ing. G.Guiducci — Dott. Ing. G.Ludovico
Dott. Ing. A.Signorelli — Dott. Arch. G.Guastella
Dott. Ing. A.Domenico — Dott. Ingegnere G.Mancini
Dott. Ing. A.Bela — Dott. Ing. G.Parente
Dott. Arch. E.A.E.Crimi — Dott. Ing. L.Ragnacci
Dott. Ing. M.Pavifi — Dott. Arch. A.Sinati
Dott. Arch. P.Chinelli — Archeol. M.G.Liseno
Dott. Ing. D.Pelle
Dott. Ing. D.Carlaccini — Dott. Ing. F.Aloe
Dott. Ing. A.Bernardini — Dott. Ing. A.Salvemini
Dott. Ing. C.Consorti
Dott. Ing. V.Rotieciari — Dott. Ing. G.Vierre Supplizi
Dott. Ing. G.Pulli — Dott. Ing. V.Piunno
Dott. Ing. F.Macchioni — Geom. C.Sugarioni
Dott. Ing. P.Agnello

IL RESPONSABILE DI PROGETTO:
DOT. ING. GIORGIO GIULIUCCI ORDINE INGEGNERI PERUGIA N° 4714039

PROGETTO INFRASTRUTTURA
PARTE GENERALE
Sezioni tipo asse principale - opere di sostegno

CODICE PROGETTO (PROGETTO / LIV. PROG. / N. PROG.)	NOME FILE T01PS00TRASTO7B	REVISIONE	SCALA:
LO408Z E 2101	CODICE ELAB. T01PS00TRASTO7	B	1:50

REV.	DESCRIZIONE	DATA	REDATTO	VERIFICATO	APPROVATO
D					
C					
B	REVISIONE A SEGUITO DI RAPPORTO DI VERIFICA	Novembre 2021	A. Signorelli	G. Guiducci	N. Granieri
A	EMISSIONE	GIUGNO 2021	A. Signorelli	G. Guiducci	N. Granieri