PARTICOLARE - C
CANALETTE AD EMBRICI PER SCARPATE
Scala 1:20

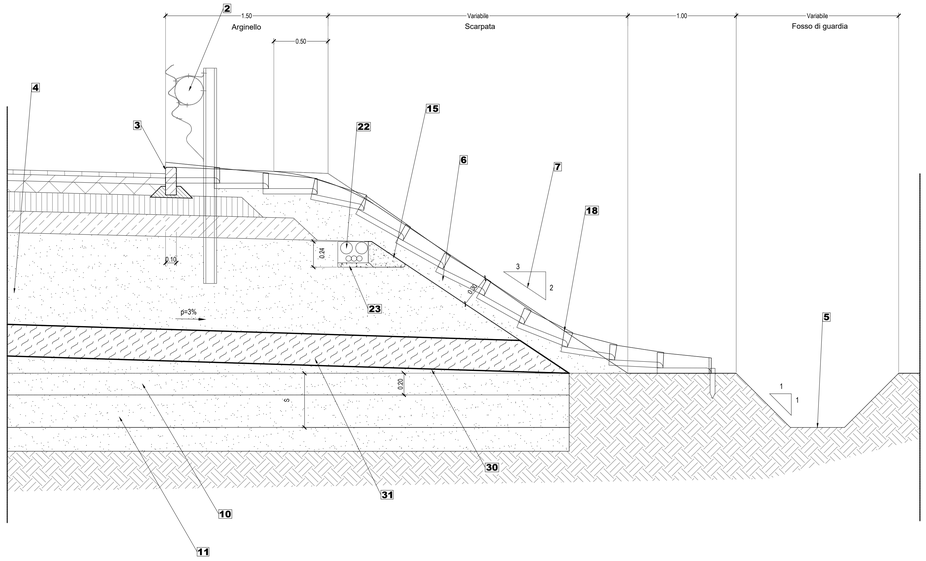

EMBRICE
DETTAGLIO PIANTA
Scala 1:10

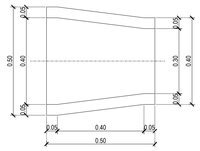

SEZIONE
Scala 1:10

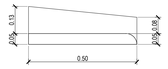

SISTEMAZIONE PALO DI ILLUMINAZIONE

SEZIONE IN RILEVATO
Scala 1:50

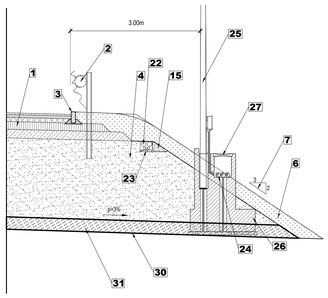

SEZIONE IN TRINCEA
Scala 1:50

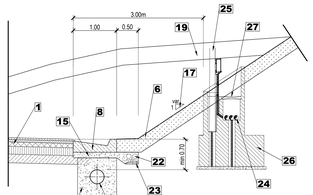

PIANTA IN RILEVATO
Scala 1:50

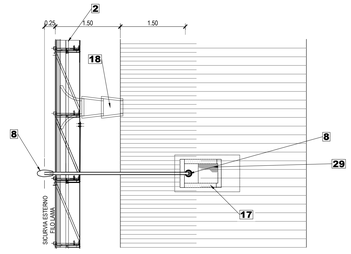

PIANTA IN TRINCEA
Scala 1:50

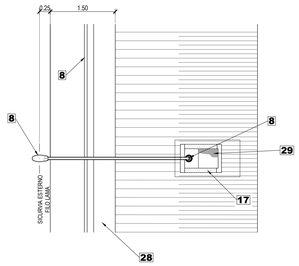

PARTICOLARE
SISTEMAZIONE ARGINELLO IN RETTIFILO
Scala 1:20

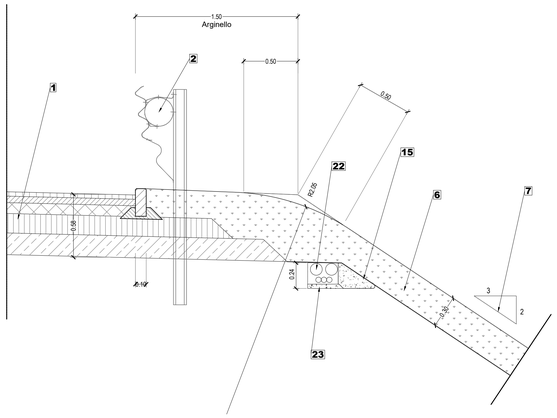

PARTICOLARE SISTEMAZIONE
CUNETTA SEZIONE IN TRINCEA
Scala 1:20

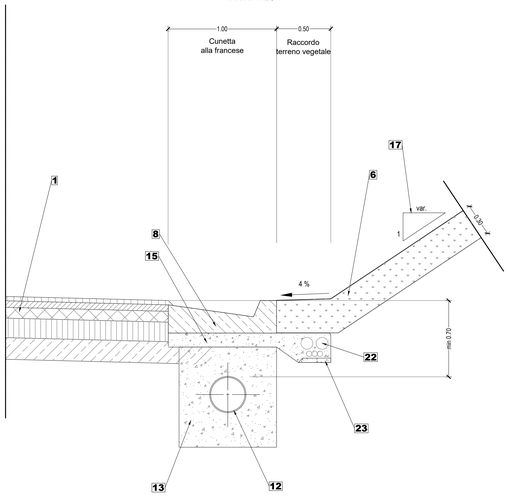

PARTICOLARE - A
Scala 1:20

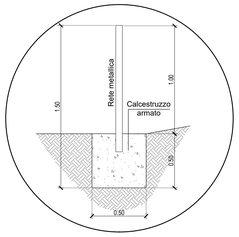

PARTICOLARE - B
Scala 1:20

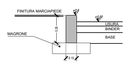

PARTICOLARE 1
SOVRASTRUTTURA STRADALE
Scala 1:10

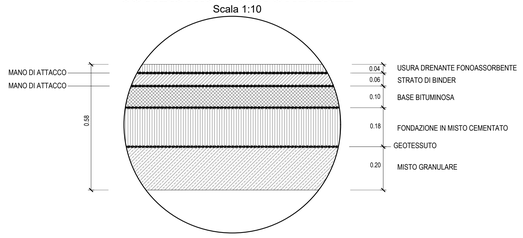

LEGENDA

1	Sovrastruttura stradale
2	Barriera di sicurezza in acciaio TIPO ANAS, conforme al DM 223/92 e s.m.i di classe H3 B.L. Wm ≤ W5 Vim ≤ VI7; Vim ≤ VI6 in presenza di pila in spartitraffico
3	Cordolo prefabbricato vibrato dim 15x25
4	Rilevato costituito da materiali idonei proveniente dagli scavi del lotto o da cava [Vedi bilancio materie]
5	Fosso di guardia eventualmente rivestito [Vedi elaborati idraulici specifici]
6	Terreno vegetale proveniente dagli scavi del lotto
7	Pendenza del paramento associato alle specifiche del punto 4 [2V/3.5H]
8	Cunetta in calcestruzzo per smaltimento acque di piattaforma [Vedi elaborati idraulici specifici]
9	Rilevato realizzato con materiale di riporto proveniente dagli scavi
10	Preparazione del piano di posa del rilevato - integrazione con materiale proveniente dagli scavi del lotto o da cava (spessore 20 cm)
11	Eventuale scavo di bonifica - integrazione con materiale proveniente dagli scavi del lotto o da cava [Vedi tabella 1]
12	Collettore smaltimento acque meteoriche da realizzarsi previo scavo a sezione obbligata [Vedi elaborati idraulici specifici]
13	Rinfianco e calottamento in materiale arido ben costipato [Vedi elaborati idraulici specifici]
14	Recinzione autostradale
15	Rinfianco in calcestruzzo magro
16	Scavo in trincea da eseguirsi secondo tabella 2
17	Pendenza del parametro associato alle specifiche della tabella 2
18	Embrice in cls prefabbricato
19	Asportazione terreno vegetale, tramite scavo di sbancamento - S: spessore complessivo di terreno vegetale [Vedi tabella 1]
20	Rimozione dello strato di terreno vegetale esistente
21	Gradonatura profonda della scarpata esistente con scavo di sbancamento per ammorsamento nuovi rilevati
22	Eventuale tritubo 3 Ø 50mm e 2 Ø 110mm per Smart Road [Vedi elaborati opere civili impianti]
23	Allettamento in sabbia
24	Cavidotti Ø 110mm per alimentazione impianti-ove presenti [Vedi elab. opere civili impianti]
25	Palo di illuminazione
26	Plinto in calcestruzzo
27	Chiusino per pozzetto transito cavi e dispersione di terra
28	Canale rettangolare in cls
29	Idrosemina eseguita con attrezzatura a pressione, salvo i casi di utilizzo di idrosemina di miscela di particolari sementi a radicazione profonda finalizzati alla realizzazione di armatura vegetale specificati in tabella 2
30	Geotessile anticontaminante tipo b (**resistenza a trazione long. e trasv. ≥ 6.0 kn/m**)
31	Materiali aridi con funzione anticapillare o filtro
32	Impermeabilizzazione in bitume armato con telo di tessuto in poliestere
33	Barriera di sicurezza in acciaio, conforme al DM 223/92 e s.m.i di classe H4 B.O. Wm ≤ W5
33.1	Barriera di sicurezza in acciaio, conforme al DM 223/92 e s.m.i di classe H4 B.O. Wm ≤ W5 integrata con pannelli h=3.00m
34	Veletta prefabbricata
35	Tubo in acciaio DN var, per raccolta acque di piattaforma [Vedi elaborati idraulici specifici]
36	Supporto per tubazioni in acciaio
37	Soletta in c.a. [Vedi elaborati specifici]
38	Trave metallica [Vedi elaborati specifici]
39	Trave metallica di spina [Vedi elaborati specifici]
40	Predalles [Vedi elaborati specifici]
41	Traverso [Vedi elaborati specifici]
42	Tritubo 3Ø50mm per F. O. [Vedi elaborati opere civili impianti]
43	Impermeabilizzazione (doppia guaina bituminosa)
44	Massetto protettivo
45	Collettore smaltimento acque meteoriche [Vedi elaborati idraulici specifici]
46	Eventuale tritubo 3 Ø 50mm [Vedi elaborati opere civili impianti]
47	Barriere a muretto in cemento armato
48	Sottovia in c.a. [Vedi elaborati specifici]
49	Riempimento in misto cementato [Vedi elaborati specifici]
50	Magrone Sp. 15 cm

NOTA:

anas
GRUPPO FS ITALIANE

Direzione Progettazione e Realizzazione Lavori

ITINERARIO RAGUSA-CATANIA
Collegamento viario compreso tra lo Svincolo della S.S. 514 "di Chiaramonte" con la S.S. 115 e lo Svincolo della S.S. 194 "Ragusana"
LOTTO 1 - Dallo svincolo n. 1 sulla S.S. 115 (compreso) allo svincolo n. 3 sulla S.P. 5 (escluso)

PROGETTO ESECUTIVO
COD. PA895

PROGETTAZIONE: ATI SINTAGMA - GP INGEGNERIA - COOPROGETTI -GDG - ICARIA - OMNISERVICE

PROGETTISTA RESPONSABILE DELL'INTEGRAZIONE DELLE PRESTAZIONI SPECIALISTICHE:
Dott. Ing. Nando Granieri
Ordine degli Ingegneri della Prov. di Perugia n° A351

PROVINCIA DI PERUGIA
INGEGNERE
Sezione A
settore a) Civile e Ambientale
settore b) Industriale
settore c) Dell'Informazione
NANDO GRANIERI

IL GRUPPO DI PROGETTAZIONE:

MANDATARIA: Sintagma
Dott. Ing. N.Granieri — Dott. Ing. M.Abram
Dott. Ing. F.Durastanti — Dott. Ing. F.Pierdonico
Dott. Ing. V.Gnes — Dott. Ing. M.Pasquale Botta
Dott. Arch. A.Braschini — Dott. Ing. L.Gagliardini
Dott. Ing. L.Nani — Dott. Geol. G.Cerquiglini

MANDANTI: GPI INGEGNERIA
Dott. Ing. G.Guiducci — Dott. Ing. G.Lucibello
Dott. Ing. M.Piccinelli — Dott. Ing. M.Moretti
Dott. Ing. E.Mazzoni — Dott. Geol. M.Leonardi
Dott. Ing. A.Bella — Dott. Ing. G.Parente
Dott. Arch. E.A.E.Cirmi — Dott. Ing. L.Ragnacci
Dott. Ing. M.Panitti — Dott. Arch. A.Strati
Dott. Arch. M.Pizzigalli — Archeol. M.G.Liseno
Dott. Ing. D.Pelle

COOPROGETTI
Dott. Ing. D.Cariaccioni — Dott. Ing. F.Aloe
Dott. Ing. S.Sacconi — Dott. Ing. A.Salvemmo
Dott. Ing. C.Consorti

GEOSECURE GEOSCIENCES
Dott. Ing. V.Rotisciani — Dott. Ing. Q.Verni Supplizi
Dott. Ing. G.Pulli — Dott. Ing. V.Piunno
Dott. Ing. F.Macchioni — Geom. C.Sugaroni

ICARIA società di ingegneria
Dott. Ing. P.Agnello

OMNISERVICE INGEGNERIA

IL GEOLOGO:
Dott. Geol. Marco Leonardi
Ordine dei Geologi della Regione Lazio n° 1541

IL COORDINATORE PER LA SICUREZZA IN FASE DI PROGETTAZIONE:
Dott. Ing. Ambrogio Signorelli
Ordine degli Ingegneri della Provincia di Roma n° A351111

VISTO IL RESPONSABILE DEL PROCEDIMENTO
Dott. Ing. Luigi Mupo

IL RESPONSABILE DI PROGETTO:
Dott. Ing. Giovanni Guiducci
Ordine degli Ingegneri della Prov. di Roma n° A24035

PROGETTO INFRASTRUTTURA
PARTE GENERALE
Sezioni tipo svincoli - particolari costruttivi

CODICE PROGETTO (PROGETTO / LIV. PROG. / N. PROG.)	NOME FILE T01PS00TRAST13.34	REVISIONE	SCALA:
LO408Z E 2101	CODICE ELAB. T01PS00TRAST13	A	Varie

REV.	DESCRIZIONE	DATA	REDATTO	VERIFICATO	APPROVATO
D					
C					
B					
A	EMISSIONE	GIUGNO 2021	A. Signorelli	G. Guiducci	N. Granieri