anas
GRUPPO FS ITALIANE

*Direzione Progettazione e Realizzazione Lavori*

# ITINERARIO RAGUSA-CATANIA

## Collegamento viario compreso tra lo Svincolo della S.S. 514 "di Chiaramonte" con la S.S. 115 e lo Svincolo della S.S. 194 "Ragusana"

LOTTO 1 - Dallo svincolo n. 1 sulla S.S. 115 (compreso) allo svincolo n. 3 sulla S.P. 5 (escluso)

## PROGETTO ESECUTIVO

COD. PA895

PROGETTAZIONE: ATI SINTAGMA - GP INGEGNERIA - COOPROGETTI -GDG - ICARIA - OMNISERVICE


PROGETTISTA RESPONSABILE DELL'INTEGRAZIONE DELLE PRESTAZIONI SPECIALISTICHE:
Dott. Ing. Nando Granieri
Ordine degli Ingegneri della Prov. di Perugia n° A351

ORDINE DEGLI INGEGNERI DELLA PROVINCIA DI PERUGIA
Sezione A
A351
DOTTORE INGEGNERE
NANDO GRANIERI
SETTORE CIVILE E AMBIENTALE
SETTORE INDUSTRIALE
SETTORE DELL'INFORMAZIONE

IL GEOLOGO:
Dott. Geol. Marco Leonardi
Ordine dei Geologi della Regione Lazio n° 1541

IL COORDINATORE PER LA SICUREZZA IN FASE DI PROGETTAZIONE:
Dott. Ing. Ambrogio Signorelli
Ordine degli Ingegneri della Provincia di Roma n° A35111

VISTO IL RESPONSABILE DEL PROCEDIMENTO
Dott. Ing. Luigi Mupo

IL GRUPPO DI PROGETTAZIONE:

MANDATARIA:
Sintagma
Dott. Ing. N.Granieri
Dott. Ing. F.Durastanti
Dott. Ing. V.Truffini
Dott. Arch. A.Bracchini
Dott. Ing. L.Nani
Dott. Ing. M.Abram
Dott. Ing. F.Pambianco
Dott. Ing. M.Briganti Botta
Dott. Ing. L.Gagliardini
Dott. Geol. G.Cerquiglini

MANDANTI:
GPI INGEGNERIA
GESTIONE PROGETTI INGEGNERIA srl
Dott. Ing. G.Guiducci
Dott. Ing. A.Signorelli
Dott. Ing. E.Moscatelli
Dott. Ing. A.Belà
Dott. Ing. G.Lucibello
Dott. Arch. G.Guastella
Dott. Geol. M.Leonardi
Dott. Ing. G.Parente

cooprogetti
Dott. Arch. E.A.E.Crimi
Dott. Ing. M.Panfili
Dott. Arch. P.Ghirelli
Dott. Ing. D.Pelle
Dott. Ing. L.Ragnacci
Dott. Arch. A.Strati
Archeol. M.G.Liseno

GEOTECHNICAL DESIGN GROUP
Dott. Ing. D.Carlaccini
Dott. Ing. S.Sacconi
Dott. Ing. C.Consorti
Dott. Ing. F.Aloe
Dott. Ing. A.Salvemini

ICARIA società di ingegneria
Dott. Ing. V.Rotisciani
Dott. Ing. G.Pulli
Dott. Ing. F.Macchioni
Dott. Ing. G.Verini Supplizi
Dott. Ing. V.Piunno
Geom. C.Sugaroni

OMNISERVICE ENGINEERING
Dott. Ing. P.Agnello

IL RESPONSABILE DI PROGETTO:
Dott. Ing. GIORGIO GUIDUCCI
ORDINE INGEGNERI
ROMA
N° 14035


# PROGETTO INFRASTRUTTURA
# SVINCOLO 2 SULLA SP 7
# Sezioni trasversali

| CODICE PROGETTO | | | NOME FILE | REVISIONE | SCALA: |
|---|---|---|---|---|---|
| PROGETTO | LIV. PROG. | N. PROG. | *V01SV02TRASZ01A* | | |
| LO408Z | E | 2101 | CODICE ELAB. V01SV02TRASZ01 | A | 1:200 |

| REV. | DESCRIZIONE | DATA | REDATTO | VERIFICATO | APPROVATO |
|---|---|---|---|---|---|
| D | | | | | |
| C | | | | | |
| B | | | | | |
| A | EMISSIONE | *GIUGNO 2021* | *A. Signorelli* | *G. Guiducci* | *N. Granieri* |

RAMO 1

Ramo 1

Sezione R1 - 1

Km 0.00

| SCAVI E BONIFICHE | | |
|---|---|---|
| BONIFICA | m² | 2.95 |
| AMMORSAMENTO | m | 3.56 |
| SCOTICO | m | 5.90 |

| RILEVATI | | |
|---|---|---|
| RILEVATO | m² | 8.52 |
| TERRENO VEGETALE | m | 4.90 |

| SOVRASTRUTTURA | | |
|---|---|---|
| STRATO DI MISTO CEMENTATO | m² | 1.06 |
| STRATO DI MISTO GRANULARE | m² | 1.31 |
| STRATO DI USURA | m | 6.00 |
| STRATO DI BINDER | m | 5.50 |
| STRATO DI BASE | m | 5.50 |

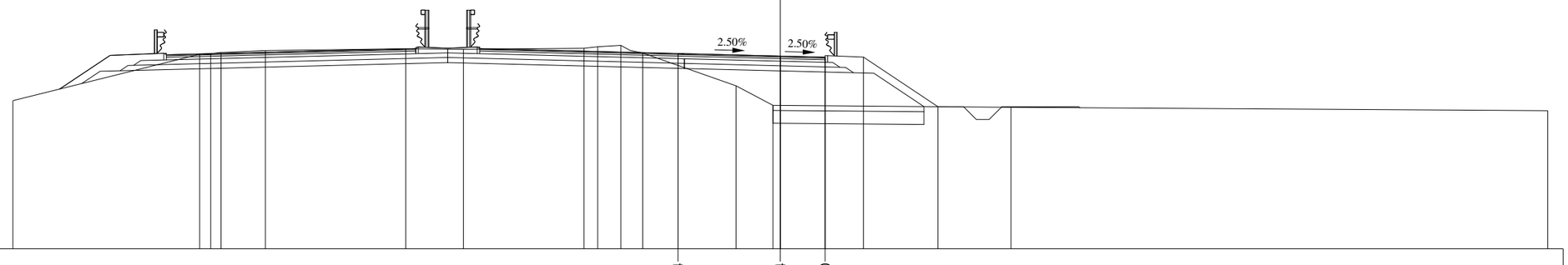


332

1: 200

200

| | | | | | | | | | | | | | | | | | | | | | | | |
|---|---|---|---|---|---|---|---|---|---|---|---|---|---|---|---|---|---|---|---|---|---|---|---|
| QUOTE PAVIMENTAZIONE | | | | | | | | | | | | | | | 339.64 | | | 339.54 | | 339.50 | | | |
| DISTANZE PARZIALI PAVIMENTAZIONE | | | | | | | | | | | | | | | | 3.75 | | | 1.75 | | | | |
| QUOTE PROGETTO | | | | | | | | | | | | | | | 339.64 | | | 339.54 | | 339.50 | 339.50 | | 337.56 |
| DISTANZE PARZIALI PROGETTO | | | | | | | | | | | | | | | | 3.75 | | | 1.75 | 1.50 | 2.91 | | |
| QUOTE TERRENO | 337.80 | | | 339.61 | 339.63 | 339.68 | 339.76 | | 339.83 | | 339.81 | | 339.85 | 339.91 | 339.96 | 339.66 | | 338.38 | 337.61 | | | 337.54 | | 337.40 |
| DISTANZE PARZIALI TERRENO | | 7.30 | | 0.43 | 0.41 | 1.73 | 5.49 | | 2.25 | | 4.72 | | 0.53 | 0.90 | 0.86 | 3.65 | | 1.44 | | 9.31 | | | 20.98 |

Ramo 1

Sezione R1 - 2

Km 1.00

| SCAVI E BONIFICHE | | |
|---|---|---|
| BONIFICA | m² | 3.02 |
| AMMORSAMENTO | m | 3.69 |
| SCOTICO | m | 6.04 |

| RILEVATI | | |
|---|---|---|
| RILEVATO | m² | 9.16 |
| TERRENO VEGETALE | m | 5.06 |

| SOVRASTRUTTURA | | |
|---|---|---|
| STRATO DI MISTO CEMENTATO | m² | 1.07 |
| STRATO DI MISTO GRANULARE | m² | 1.30 |
| STRATO DI USURA | m | 6.00 |
| STRATO DI BINDER | m | 5.50 |
| STRATO DI BASE | m | 5.50 |

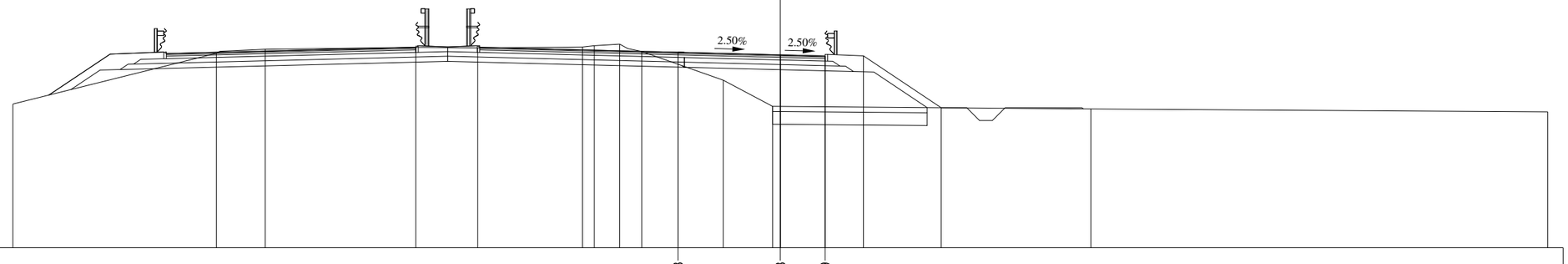


332

1: 200

200

| | | | | | | | | | | | | | | | | | |
|---|---|---|---|---|---|---|---|---|---|---|---|---|---|---|---|---|---|
| QUOTE PAVIMENTAZIONE | | | | | | | | | | | 339.63 | | 339.53 | 339.49 | | | |
| DISTANZE PARZIALI PAVIMENTAZIONE | | | | | | | | | | | | 3.75 | 1.75 | | | | |
| QUOTE PROGETTO | | | | | | | | | | | 339.63 | | 339.53 | 339.49 | 339.49 | 337.46 | |
| DISTANZE PARZIALI PROGETTO | | | | | | | | | | | | 3.75 | 1.75 | 1.50 | 3.04 | | |
| QUOTE TERRENO | 337.61 | | 339.59 | 339.75 | | 339.82 | 339.80 | 339.83 | 339.89 | 339.95 | 339.66 | 338.54 | 337.52 | | | 337.42 | 337.30 |
| DISTANZE PARZIALI TERRENO | | 7.96 | 1.90 | 5.89 | | 2.42 | 4.09 | 0.47 | 0.99 | 0.86 | 3.19 | 1.93 | 12.44 | | | 17.86 | |

Ramo 1

Sezione R1 - 3

Km 27.67

| SCAVI E BONIFICHE | | |
|---|---|---|
| BONIFICA | m² | 5.49 |
| AMMORSAMENTO | m | 2.27 |
| SCOTICO | m | 10.99 |

| RILEVATI | | |
|---|---|---|
| RILEVATO | m² | 37.79 |
| TERRENO VEGETALE | m | 9.25 |

| SOVRASTRUTTURA | | |
|---|---|---|
| STRATO DI MISTO CEMENTATO | m² | 1.08 |
| STRATO DI MISTO GRANULARE | m² | 1.30 |
| STRATO DI USURA | m | 5.51 |
| STRATO DI BINDER | m | 5.51 |
| STRATO DI BASE | m | 5.51 |

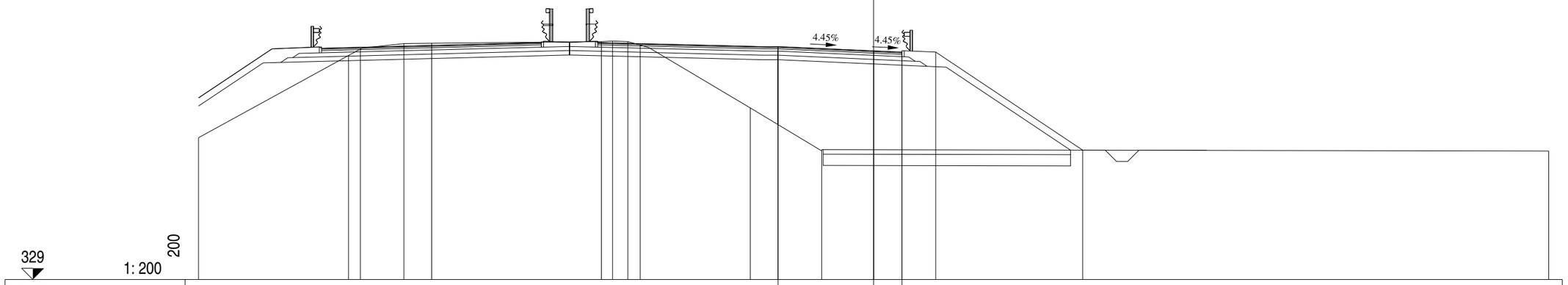


| | | | | | | | | | | | | | | | | | | | | | | | | |
|---|---|---|---|---|---|---|---|---|---|---|---|---|---|---|---|---|---|---|---|---|---|---|---|---|
| QUOTE PAVIMENTAZIONE | | | | | | | | | | | | | | | 339.34 | | | 339.15 | 339.09 | | | | | |
| DISTANZE PARZIALI PAVIMENTAZIONE | | | | | | | | | | | | | | | | 4.25 | | 1.26 | | | | | | |
| QUOTE PROGETTO | | | | | | | | | | | | | | | 339.34 | | | 339.15 | 339.09 | 339.10 | | 334.74 | | |
| DISTANZE PARZIALI PROGETTO | | | | | | | | | | | | | | | | 4.25 | | 1.26 | 1.50 | | 6.53 | | | |
| QUOTE TERRENO | 335.30 | | 338.95 | 339.23 | 339.47 | 339.49 | | | 339.56 | 339.59 | 339.56 | 339.41 | | 336.62 | | 334.71 | | | | | | | | 334.70 |
| DISTANZE PARZIALI TERRENO | | 6.66 | 0.53 | 1.94 | 1.23 | | 7.54 | | 0.50 | 0.68 | 0.55 | | 4.89 | | 3.17 | | 32.31 | | | | | | | |

Ramo 1

Sezione R1 - 4

Km 53.84

| SCAVI E BONIFICHE | | |
|---|---|---|
| BONIFICA | m² | 5.73 |
| AMMORSAMENTO | m | 2.03 |
| SCOTICO | m | 11.51 |

| RILEVATI | | |
|---|---|---|
| RILEVATO | m² | 48.29 |
| TERRENO VEGETALE | m | 9.18 |

| SOVRASTRUTTURA | | |
|---|---|---|
| STRATO DI MISTO CEMENTATO | m² | 1.23 |
| STRATO DI MISTO GRANULARE | m² | 1.50 |
| STRATO DI USURA | m | 6.44 |
| STRATO DI BINDER | m | 6.44 |
| STRATO DI BASE | m | 6.44 |

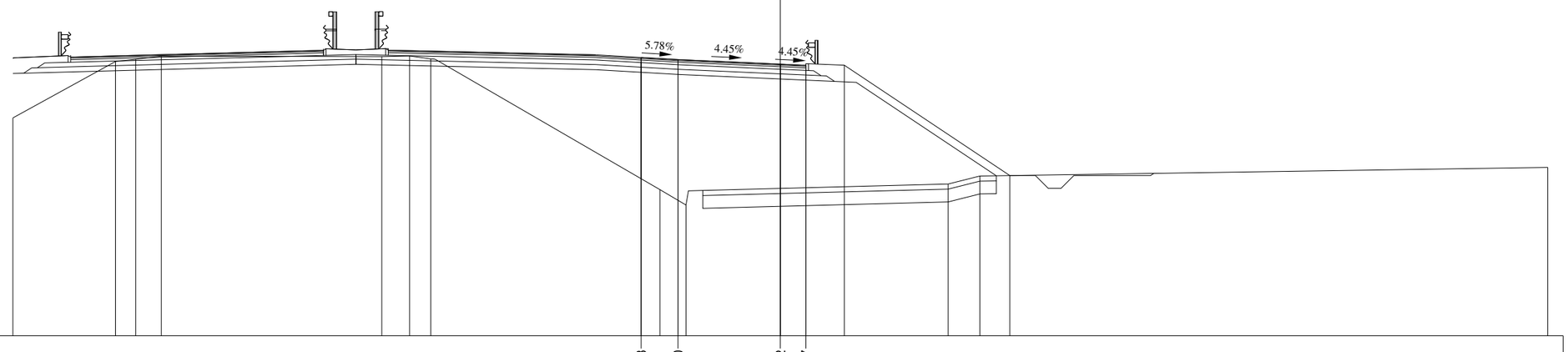


328

1: 200

200

| | | | | | | | | | | | | | | | | | | | | | | | |
|---|---|---|---|---|---|---|---|---|---|---|---|---|---|---|---|---|---|---|---|---|---|---|---|
| QUOTE PAVIMENTAZIONE | 338.88 | 338.80 | 338.62 | 338.57 | | | | | | | | | | | | | | | | | | | |
| DISTANZE PARZIALI PAVIMENTAZIONE | 1.44 | 4.00 | 1.00 | | | | | | | | | | | | | | | | | | | | |
| QUOTE PROGETTO | 338.88 | 338.80 | 338.62 | 338.57 | 338.58 | 334.26 | | | | | | | | | | | | | | | | | |
| DISTANZE PARZIALI PROGETTO | 1.44 | 4.00 | 1.00 | 1.50 | 6.47 | | | | | | | | | | | | | | | | | | |
| QUOTE TERRENO | 336.52 | 338.72 | 338.81 | 338.93 | 338.91 | 338.94 | 338.82 | 333.71 | 333.11 | 333.93 | 334.24 | 334.58 | | | | | | | | | | | |
| DISTANZE PARZIALI TERRENO | 4.01 | 0.79 | 1.00 | 8.62 | 1.09 | 0.82 | 8.96 | 1.02 | 10.25 | 1.24 | 22.20 | | | | | | | | | | | | |

Ramo 1

Sezione R1 - 5

Km 80.02

| SCAVI E BONIFICHE | | |
|---|---|---|
| BONIFICA | m² | 8.56 |
| SCOTICO | m | 17.13 |

| RILEVATI | | |
|---|---|---|
| RILEVATO | m² | 65.20 |
| TERRENO VEGETALE | m | 15.16 |

| SOVRASTRUTTURA | | |
|---|---|---|
| STRATO DI MISTO CEMENTATO | m² | 1.23 |
| STRATO DI MISTO GRANULARE | m² | 1.57 |
| STRATO DI USURA | m | 6.00 |
| STRATO DI BINDER | m | 6.01 |
| STRATO DI BASE | m | 6.01 |

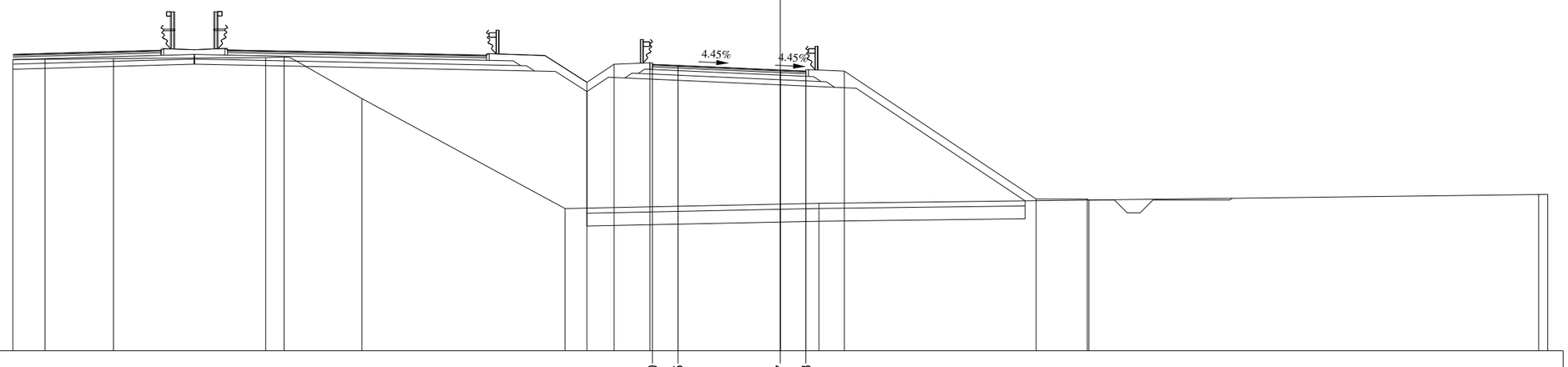


327

1: 200

200

| | | |

Ramo 1

Sezione R1 - 6

Km 105.69

| SCAVI E BONIFICHE | | |
|---|---|---|
| BONIFICA | m² | 9.81 |
| SCOTICO | m | 19.64 |

| RILEVATI | | |
|---|---|---|
| RILEVATO | m² | 62.19 |
| TERRENO VEGETALE | m | 16.23 |

| SOVRASTRUTTURA | | |
|---|---|---|
| STRATO DI MISTO CEMENTATO | m² | 1.24 |
| STRATO DI MISTO GRANULARE | m² | 1.58 |
| STRATO DI USURA | m | 6.00 |
| STRATO DI BINDER | m | 6.00 |
| STRATO DI BASE | m | 6.00 |

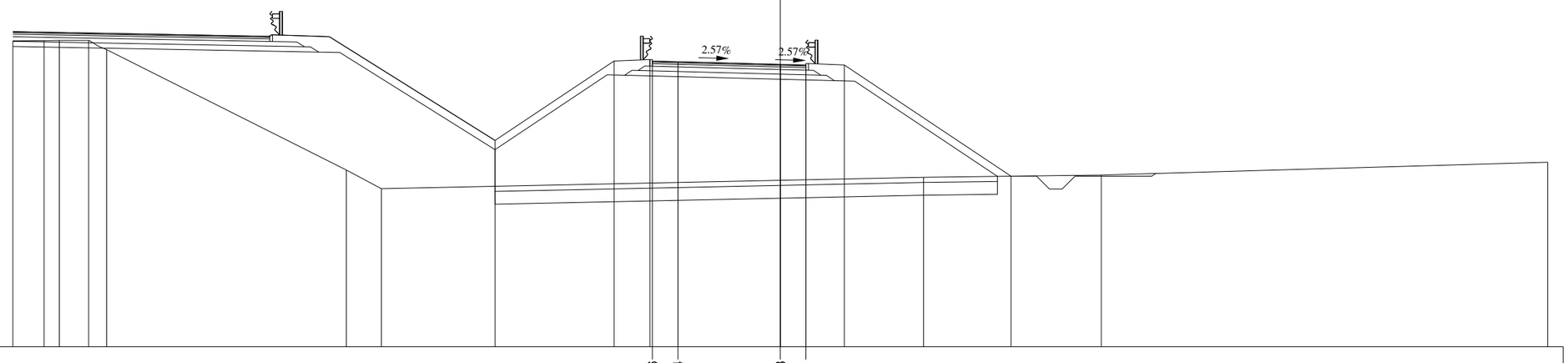


326

1: 200

200

| | | |

Ramo 1

Sezione R1 - 7

Km 131.20

| SCAVI E BONIFICHE | | |
|---|---|---|
| STERRO | m² | 37.47 |
| BONIFICA | m² | 4.23 |
| PIANO DI POSA IN TRINCEA | m | 4.34 |
| SCOTICO | m | 9.17 |

| RILEVATI | | |
|---|---|---|
| RILEVATO | m² | 10.98 |
| TERRENO VEGETALE | m | 14.65 |

| SOVRASTRUTTURA | | |
|---|---|---|
| STRATO DI MISTO CEMENTATO | m² | 1.23 |
| STRATO DI MISTO GRANULARE | m² | 1.59 |
| STRATO DI USURA | m | 6.00 |
| STRATO DI BINDER | m | 6.00 |
| STRATO DI BASE | m | 6.00 |

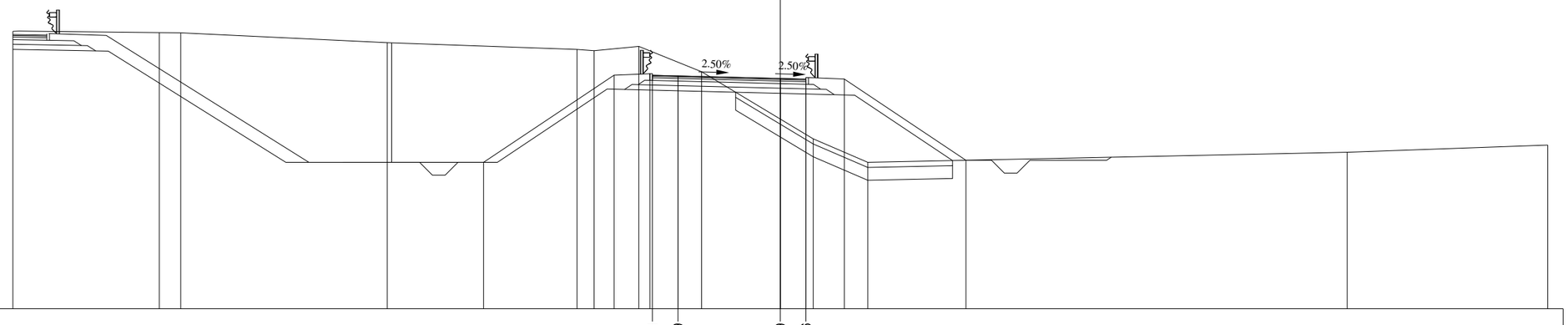


327

1: 200

200

| | | |

Ramo 1

Sezione R1 - 8

Km 156.75

| SCAVI E BONIFICHE | | |
|---|---|---|
| STERRO | m² | 32.18 |
| BONIFICA | m² | 2.82 |
| SCOTICO | m | 6.23 |

| RILEVATI | | |
|---|---|---|
| RILEVATO | m² | 2.80 |
| TERRENO VEGETALE | m | 13.11 |

| SOVRASTRUTTURA | | |
|---|---|---|
| STRATO DI MISTO CEMENTATO | m² | 1.24 |
| STRATO DI MISTO GRANULARE | m² | 1.57 |
| STRATO DI USURA | m | 6.00 |
| STRATO DI BINDER | m | 6.00 |
| STRATO DI BASE | m | 6.00 |

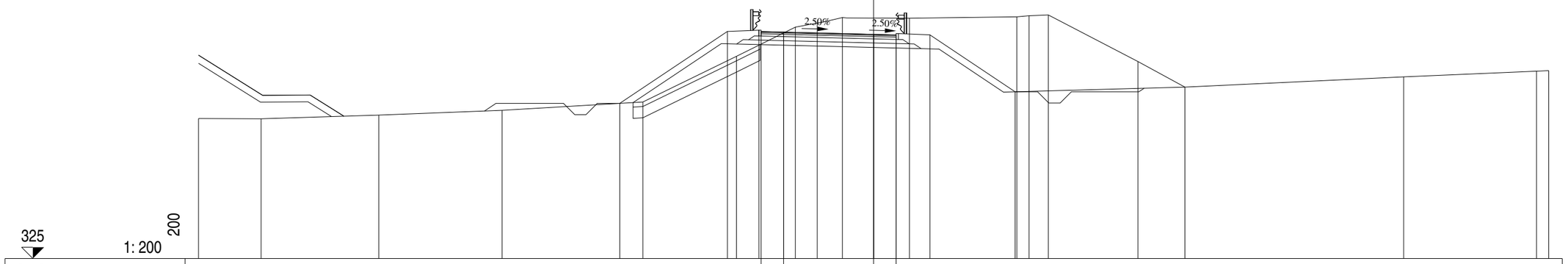


| | | | | | | | | | | | | | | | | | | | | | | | |
|---|---|---|---|---|---|---|---|---|---|---|---|---|---|---|---|---|---|---|---|---|---|---|---|
| QUOTE PAVIMENTAZIONE | | | | | | | | | | | | 335.06 | 335.04 | | | 334.94 | 334.91 | | | | | | |
| DISTANZE PARZIALI PAVIMENTAZIONE | | | | | | | | | | | | 1.00 | 4.00 | | | 1.00 | | | | | | | |
| QUOTE PROGETTO | | | | | | | | 331.88 | | 335.07 | 335.12 | 335.04 | | | | 334.94 | 334.91 | 334.92 | | 332.39 | | | |
| DISTANZE PARZIALI PROGETTO | | | | | | | | 4.78 | | 1.40 | 1.10 | 4.00 | | | | 1.00 | 1.50 | 3.79 | | | | | |
| QUOTE TERRENO | 331.21 | 331.20 | | 331.36 | | 331.57 | | 331.94 | | 333.97 | | 335.26 | 335.44 | 335.68 | | 335.65 | | | 335.72 | 335.76 | 335.80 | 333.73 | 332.60 | 333.05 | 333.31 | 333.33 |
| DISTANZE PARZIALI TERRENO | | 2.78 | 5.23 | 5.48 | 6.25 | | 4.16 | | 2.62 | 0.97 | 1.12 | 2.98 | | 4.77 | | | 0.55 | 0.85 | 3.99 | 2.08 | 9.72 | 5.91 | 0.54 |

Ramo 1

Sezione R1 - 9

Km 182.27

| SCAVI E BONIFICHE | | |
|---|---|---|
| STERRO | m² | 22.49 |

| RILEVATI | | |
|---|---|---|
| TERRENO VEGETALE | m | 9.01 |

| SOVRASTRUTTURA | | |
|---|---|---|
| STRATO DI MISTO CEMENTATO | m² | 1.24 |
| STRATO DI MISTO GRANULARE | m² | 1.57 |
| STRATO DI USURA | m | 6.00 |
| STRATO DI BINDER | m | 6.00 |
| STRATO DI BASE | m | 6.00 |

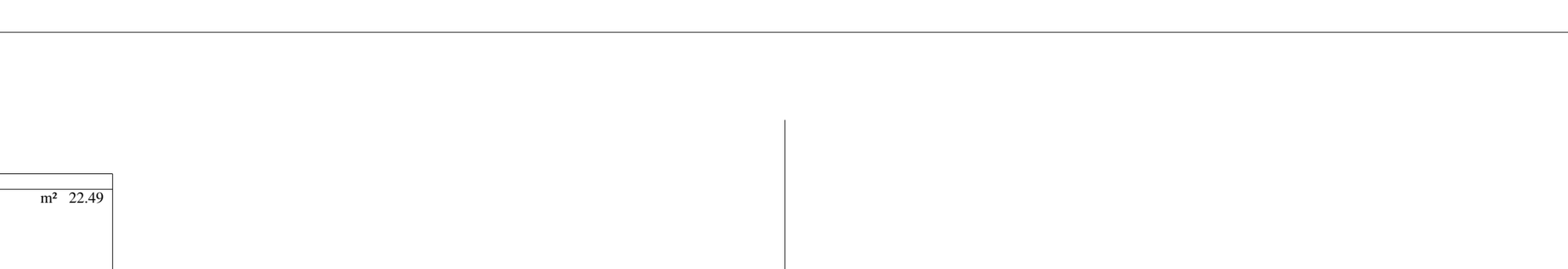


325

1: 200

200

| | | | | | | | | | | | | | | | | | | | | | | |
|---|---|---|---|---|---|---|---|---|---|---|---|---|---|---|---|---|---|---|---|---|---|---|
| QUOTE PAVIMENTAZIONE | | | | | | | | | 334.02 | 333.99 | | | 333.89 | 333.87 | | | | | | | | |
| DISTANZE PARZIALI PAVIMENTAZIONE | | | | | | | | | 1.00 | 4.00 | | | 1.00 | | | | | | | | | |
| QUOTE PROGETTO | | | | | | 331.96 | | 334.02 | 334.08 | 333.99 | | | 333.89 | 333.87 | 333.87 | | 332.48 | | | | | |
| DISTANZE PARZIALI PROGETTO | | | | | | 3.09 | | 1.40 | 1.10 | 4.00 | | | 1.00 | 1.50 | 2.08 | | | | | | | |
| QUOTE TERRENO | 331.15 | 331.27 | | 331.41 | | 331.87 | 333.40 | 334.26 | 334.15 | 334.62 | | | 334.63 | 334.56 | 334.55 | 334.62 | 333.59 | 332.60 | | 333.22 | | 333.64 |
| DISTANZE PARZIALI TERRENO | 2.95 | 8.51 | | 6.43 | | 3.11 | 1.31 | 0.84 | 1.25 | 4.87 | | | 2.77 | 0.91 | 0.67 | 2.08 | 2.15 | 12.32 | | 9.83 | | |

Ramo 1

Sezione R1 - 10

Km 207.80

| SCAVI E BONIFICHE | | |
|---|---|---|
| STERRO | m² | 17.54 |
| PIANO DI POSA IN TRINCEA | m | 8.20 |

| RILEVATI | | |
|---|---|---|
| TERRENO VEGETALE | m | 4.58 |

| SOVRASTRUTTURA | | |
|---|---|---|
| STRATO DI MISTO CEMENTATO | m² | 1.23 |
| STRATO DI MISTO GRANULARE | m² | 1.59 |
| STRATO DI USURA | m | 6.00 |
| STRATO DI BINDER | m | 6.00 |
| STRATO DI BASE | m | 6.00 |

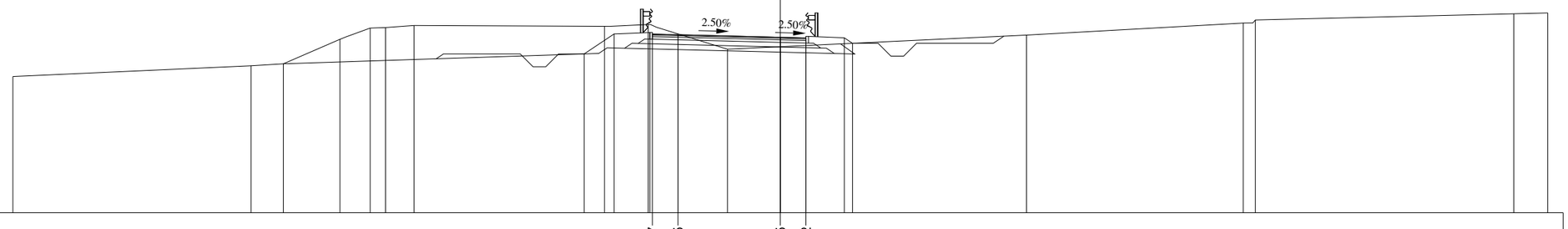


326

1: 200

200

| | | | | | | | | | | | | | | | | | | | | | | | | |
|---|---|---|---|---|---|---|---|---|---|---|---|---|---|---|---|---|---|---|---|---|---|---|---|---|
| QUOTE PAVIMENTAZIONE | 332.97 | 332.95 | 332.85 | 332.82 | | | | | | | | | | | | | | | | | | | | |
| DISTANZE PARZIALI PAVIMENTAZIONE | 1.00 | 4.00 | 1.00 | | | | | | | | | | | | | | | | | | | | | |
| QUOTE PROGETTO | 332.20 | 332.97 | 333.03 | 332.95 | 332.85 | 332.82 | 332.82 | 332.61 | | | | | | | | | | | | | | | | |
| DISTANZE PARZIALI PROGETTO | 1.17 | 1.40 | 1.10 | 4.00 | 1.00 | 1.50 | 0.32 | | | | | | | | | | | | | | | | | |
| QUOTE TERRENO | 331.31 | 331.73 | 331.81 | 332.77 | 333.20 | 333.22 | 333.31 | 333.27 | 333.35 | 332.38 | 332.93 | 333.40 | 333.52 | 333.76 | 333.79 | | | | | | | | | |
| DISTANZE PARZIALI TERRENO | 9.31 | 1.26 | 2.22 | 1.18 | 0.60 | 1.11 | 7.45 | 1.71 | 3.10 | 11.68 | 8.48 | 0.47 | 10.10 | 1.33 | | | | | | | | | | |

Ramo 1

Sezione R1 - 11

Km 233.34

| SCAVI E BONIFICHE | | |
|---|---|---|
| STERRO | m² | 14.23 |
| PIANO DI POSA IN TRINCEA | m | 6.00 |

| RILEVATI | | |
|---|---|---|
| TERRENO VEGETALE | m | 4.43 |

| SOVRASTRUTTURA | | |
|---|---|---|
| STRATO DI MISTO CEMENTATO | m² | 1.08 |
| STRATO DI MISTO GRANULARE | m² | 1.20 |
| STRATO DI USURA | m | 6.00 |
| STRATO DI BINDER | m | 6.00 |
| STRATO DI BASE | m | 6.00 |

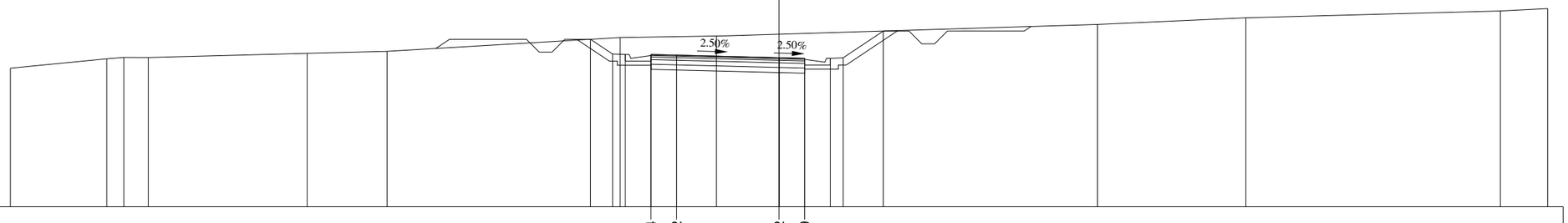


326

1: 200

200

| | | | | | | | | | | | | | | | | | | | | | | | |
|---|---|---|---|---|---|---|---|---|---|---|---|---|---|---|---|---|---|---|---|---|---|---|---|
| QUOTE PAVIMENTAZIONE | 331.94 | 331.92 | 331.82 | 331.79 | | | | | | | | | | | | | | | | | | | |
| DISTANZE PARZIALI PAVIMENTAZIONE | 1.00 | 4.00 | 1.00 | | | | | | | | | | | | | | | | | | | | |
| QUOTE PROGETTO | 332.54 | 331.96 | 331.94 | 331.94 | 331.92 | 331.82 | 331.79 | 331.79 | 331.81 | 332.86 | | | | | | | | | | | | | |
| DISTANZE PARZIALI PROGETTO | 0.86 | 0.50 | 1.00 | 1.00 | 4.00 | 1.00 | 1.00 | 0.50 | 1.57 | | | | | | | | | | | | | | |
| QUOTE TERRENO | 331.41 | 331.78 | 331.83 | 331.83 | 331.99 | 332.07 | 332.61 | 332.67 | 333.12 | 333.38 | 333.64 | 333.74 | | | | | | | | | | | |
| DISTANZE PARZIALI TERRENO | 3.76 | 0.67 | 0.95 | 6.20 | 3.12 | 9.10 | 3.75 | 14.88 | 5.79 | 9.93 | 1.85 | | | | | | | | | | | | |

Ramo 1

Sezione R1 - 12

Km 259.84

| SCAVI E BONIFICHE | | |
|---|---|---|
| STERRO | m² | 19.70 |
| PIANO DI POSA IN TRINCEA | m | 7.97 |

| RILEVATI | | |
|---|---|---|
| TERRENO VEGETALE | m | 5.21 |

| SOVRASTRUTTURA | | |
|---|---|---|
| STRATO DI MISTO CEMENTATO | m² | 1.44 |
| STRATO DI MISTO GRANULARE | m² | 1.60 |
| STRATO DI USURA | m | 7.97 |
| STRATO DI BINDER | m | 7.97 |
| STRATO DI BASE | m | 7.97 |

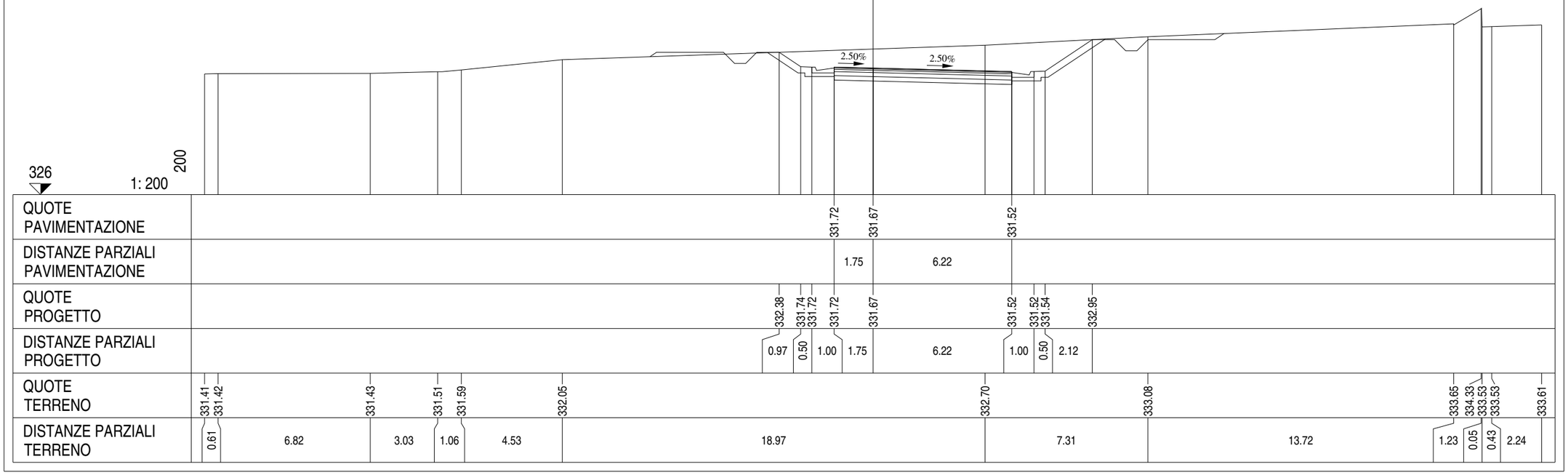

RAMO 2

Ramo 2

Sezione R2 - 1

Km 26.00

| SCAVI E BONIFICHE | | |
|---|---|---|
| STERRO | m² | 0.29 |
| BONIFICA | m² | 4.34 |
| SCOTICO | m | 8.70 |

| RILEVATI | | |
|---|---|---|
| RILEVATO | m² | 2.09 |
| TERRENO VEGETALE | m | 5.48 |

| SOVRASTRUTTURA | | |
|---|---|---|
| STRATO DI MISTO CEMENTATO | m² | 1.01 |
| STRATO DI MISTO GRANULARE | m² | 8.89 |
| STRATO DI USURA | m | 12.19 |
| STRATO DI BINDER | m | 7.53 |
| STRATO DI BASE | m | 7.53 |

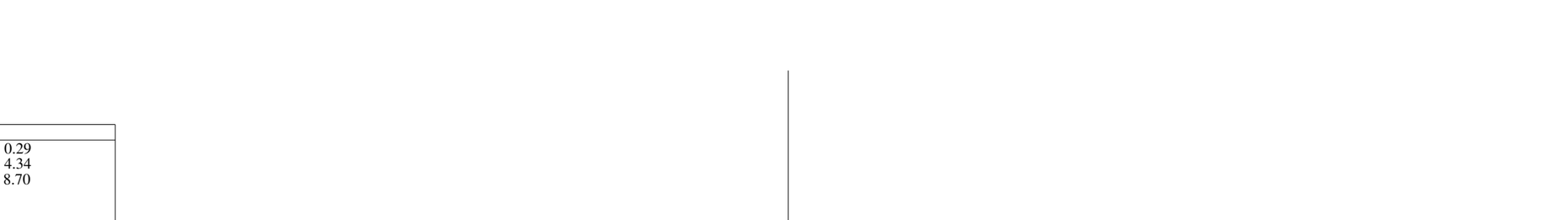


325

1: 200

200

| | | | | | | | | | | | | | | |
|---|---|---|---|---|---|---|---|---|---|---|---|---|---|---|
| QUOTE PAVIMENTAZIONE | | | | | | 332.12 | 332.07 | 332.02 | | 331.88 | | | | |
| DISTANZE PARZIALI PAVIMENTAZIONE | | | | | | 2.33 | 1.67 | 5.86 | | | | | | |
| QUOTE PROGETTO | | | | | 331.00 | 332.12 | 332.07 | 332.13 | 332.02 | 331.88 | 331.88 | 331.46 | | |
| DISTANZE PARZIALI PROGETTO | | | | | 0.77 | 0.83 | 1.40 | 1.77 | 5.86 | 1.50 | 0.63 | | | |
| QUOTE TERRENO | 330.61 | | 330.75 | | 330.97 | | | | | | | | 332.20 | 332.21 |
| DISTANZE PARZIALI TERRENO | | 10.60 | | 13.59 | | | | | 34.87 | | | | 0.94 | |

Ramo 2

Sezione R2 - 2

Km 48.30

| SCAVI E BONIFICHE | | |
|---|---|---|
| BONIFICA | m² | 5.93 |
| SCOTICO | m | 11.88 |

| RILEVATI | | |
|---|---|---|
| RILEVATO | m² | 7.83 |
| TERRENO VEGETALE | m | 7.56 |

| SOVRASTRUTTURA | | |
|---|---|---|
| STRATO DI MISTO CEMENTATO | m² | 1.03 |
| STRATO DI MISTO GRANULARE | m | 5.58 |
| STRATO DI USURA | m | 6.00 |
| STRATO DI BINDER | m | 6.00 |
| STRATO DI BASE | m | 6.00 |

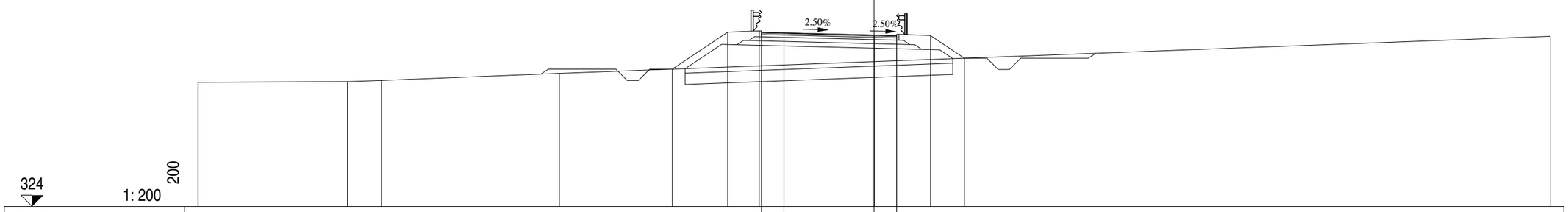


324

1: 200

200

| | | | | | | | | | | | | | | | | | |
|---|---|---|---|---|---|---|---|---|---|---|---|---|---|---|---|---|---|
| QUOTE PAVIMENTAZIONE | | | | | | | | 331.72 | 331.69 | | 331.59 | 331.57 | | | | | |
| DISTANZE PARZIALI PAVIMENTAZIONE | | | | | | | | 1.00 | 4.00 | | 1.00 | | | | | | |
| QUOTE PROGETTO | | | | | | 330.08 | 331.72 | 331.78 | 331.69 | | 331.59 | 331.57 | 331.57 | 330.57 | | | |
| DISTANZE PARZIALI PROGETTO | | | | | | 2.46 | 1.40 | 1.10 | 4.00 | | 1.00 | 1.50 | 1.50 | | | | |
| QUOTE TERRENO | 329.50 | | 329.53 | 329.58 | | | 329.90 | | | | | | | | | | 331.54 |
| DISTANZE PARZIALI TERRENO | | 6.63 | 1.50 | | 7.90 | | | | | 43.97 | | | | | | | |

Ramo 2

Sezione R2 - 3

Km 70.50

| SCAVI E BONIFICHE | | |
|---|---|---|
| BONIFICA | m² | 6.09 |
| SCOTICO | m | 12.20 |

| RILEVATI | | |
|---|---|---|
| RILEVATO | m² | 9.10 |
| TERRENO VEGETALE | m | 7.93 |

| SOVRASTRUTTURA | | |
|---|---|---|
| STRATO DI MISTO CEMENTATO | m² | 1.06 |
| STRATO DI MISTO GRANULARE | m² | 1.58 |
| STRATO DI USURA | m | 6.00 |
| STRATO DI BINDER | m | 6.00 |
| STRATO DI BASE | m | 6.00 |

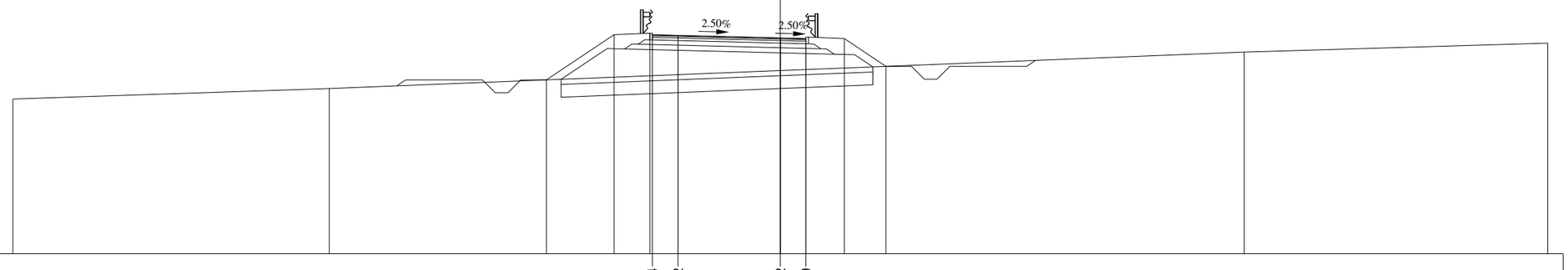


323

1: 200

200

| | | | | | | | | | | | | | | |
|---|---|---|---|---|---|---|---|---|---|---|---|---|---|---|
| QUOTE PAVIMENTAZIONE | | | | | | 331.54 | 331.52 | | 331.42 | 331.39 | | | | |
| DISTANZE PARZIALI PAVIMENTAZIONE | | | | | | 1.00 | 4.00 | | 1.00 | | | | | |
| QUOTE PROGETTO | | | 329.78 | 331.54 | 331.60 | 331.52 | | 331.42 | 331.39 | 331.39 | 330.31 | | | |
| DISTANZE PARZIALI PROGETTO | | | 2.64 | 1.40 | 1.10 | 4.00 | | 1.00 | 1.50 | 1.63 | | | | |
| QUOTE TERRENO | 329.03 | 329.44 | | | | | | | | | | 330.87 | | 331.21 |
| DISTANZE PARZIALI TERRENO | 12.37 | 35.76 | | | | | | | | | | 11.87 | | |

Ramo 2

Sezione R2 - 4

Km 93.01

| SCAVI E BONIFICHE | | |
|---|---|---|
| BONIFICA | m² | 6.88 |
| SCOTICO | m | 13.77 |

| RILEVATI | | |
|---|---|---|
| RILEVATO | m² | 15.93 |
| TERRENO VEGETALE | m | 9.83 |

| SOVRASTRUTTURA | | |
|---|---|---|
| STRATO DI MISTO CEMENTATO | m² | 1.03 |
| STRATO DI MISTO GRANULARE | m² | 1.58 |
| STRATO DI USURA | m | 6.00 |
| STRATO DI BINDER | m | 6.00 |
| STRATO DI BASE | m | 6.00 |

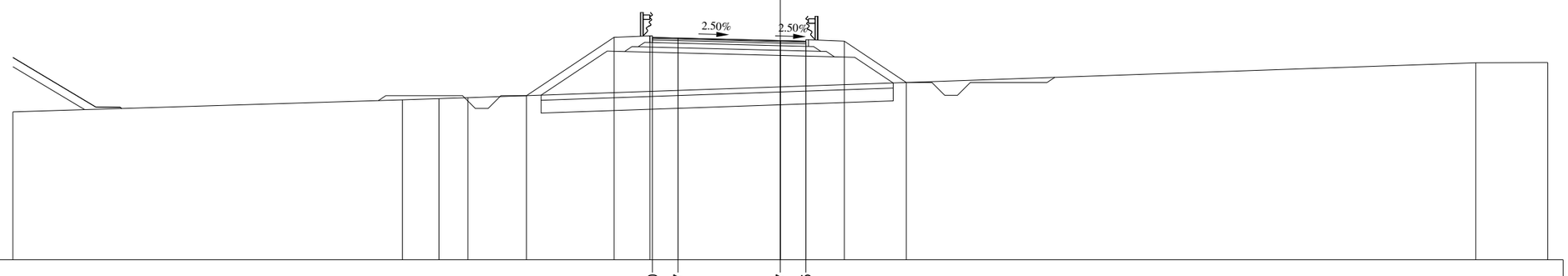


323

1: 200

200

| | | |

Ramo 2

Sezione R2 - 5

Km 118.58

| SCAVI E BONIFICHE | | |
|---|---|---|
| BONIFICA | m² | 7.87 |
| SCOTICO | m | 16.56 |

| RILEVATI | | |
|---|---|---|
| RILEVATO | m² | 24.13 |
| TERRENO VEGETALE | m | 12.23 |

| SOVRASTRUTTURA | | |
|---|---|---|
| STRATO DI MISTO CEMENTATO | m² | 1.03 |
| STRATO DI MISTO GRANULARE | m | 1.59 |
| STRATO DI USURA | m | 6.00 |
| STRATO DI BINDER | m | 6.01 |
| STRATO DI BASE | m | 6.01 |

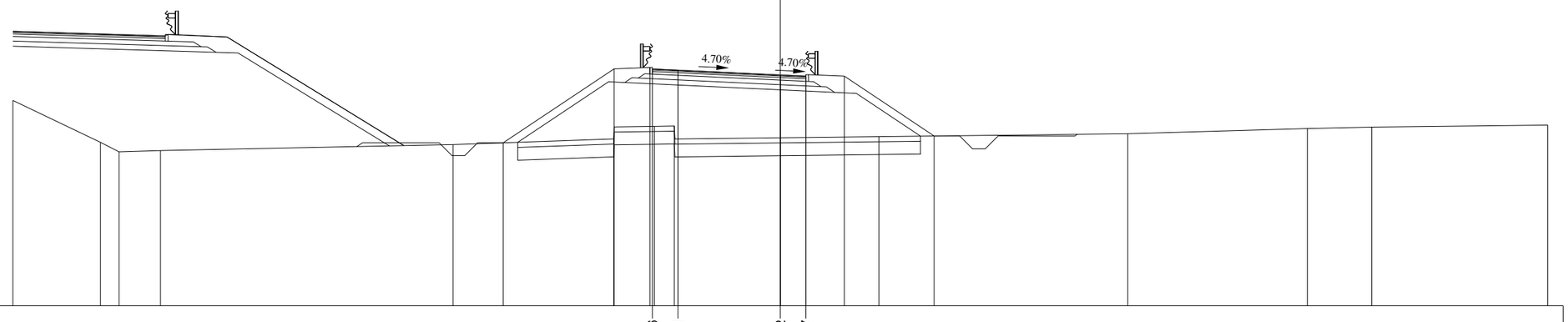


323

1: 200

200

| | | | | | | | | | | | | | | | | | | | | | | | |
|---|---|---|---|---|---|---|---|---|---|---|---|---|---|---|---|---|---|---|---|---|---|---|---|
| QUOTE PAVIMENTAZIONE | | | | | | | | | | | 332.26 | 332.21 | | | 332.02 | 331.97 | | | | | | | |
| DISTANZE PARZIALI PAVIMENTAZIONE | | | | | | | | | | | 1.00 | 4.00 | | | 1.00 | | | | | | | | |
| QUOTE PROGETTO | | | | | | | | 329.37 | | 332.26 | 332.32 | 332.21 | | | 332.02 | 331.97 | 331.98 | | 329.64 | | | | |
| DISTANZE PARZIALI PROGETTO | | | | | | | | 4.34 | | 1.40 | 1.10 | 4.00 | | | 1.00 | 1.50 | 3.51 | | | | | | |
| QUOTE TERRENO | 331.03 | | 329.39 | 329.02 | 329.07 | | | 329.30 | | 329.52 | 330.01 | 330.03 | | | | | 329.61 | | 329.72 | | 329.93 | 329.98 | 330.06 |
| DISTANZE PARZIALI TERRENO | | 3.42 | 0.73 | 1.62 | 11.43 | | | 6.29 | | 1.59 | 0.77 | 8.00 | | | | | 9.73 | | 7.02 | | 2.52 | 6.88 | |

Ramo 2

Sezione R2 - 6

Km 138.90

| SCAVI E BONIFICHE | | |
|---|---|---|
| BONIFICA | m² | 8.03 |
| SCOTICO | m | 16.06 |

| RILEVATI | | |
|---|---|---|
| RILEVATO | m² | 40.54 |
| TERRENO VEGETALE | m | 11.92 |

| SOVRASTRUTTURA | | |
|---|---|---|
| STRATO DI MISTO CEMENTATO | m² | 1.02 |
| STRATO DI MISTO GRANULARE | m | 1.59 |
| STRATO DI USURA | m | 6.00 |
| STRATO DI BINDER | m | 6.01 |
| STRATO DI BASE | m | 6.01 |

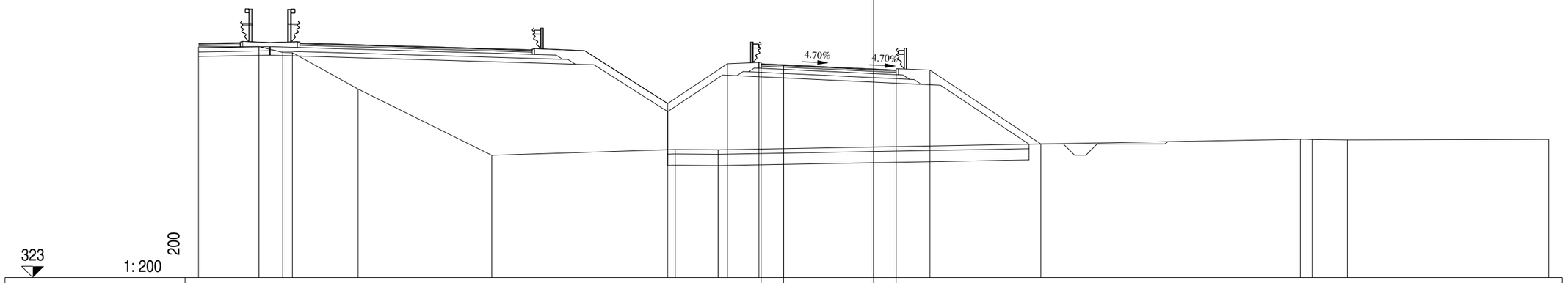


| | | | | | | | | | | | | | | | | | | | | | | | | |
|---|---|---|---|---|---|---|---|---|---|---|---|---|---|---|---|---|---|---|---|---|---|---|---|---|
| QUOTE PAVIMENTAZIONE | 332.51 | 332.46 | 332.27 | 332.22 | | | | | | | | | | | | | | | | | | | | |
| DISTANZE PARZIALI PAVIMENTAZIONE | 1.00 | 4.00 | 1.00 | | | | | | | | | | | | | | | | | | | | | |
| QUOTE PROGETTO | 330.74 | 332.51 | 332.57 | 332.46 | 332.27 | 332.22 | 332.23 | 328.94 | | | | | | | | | | | | | | | | |
| DISTANZE PARZIALI PROGETTO | 2.65 | 1.40 | 1.10 | 4.00 | 1.00 | 1.50 | 4.93 | | | | | | | | | | | | | | | | | |
| QUOTE TERRENO | 333.26 | 333.27 | 333.02 | 333.00 | 331.38 | 328.44 | 328.69 | 328.68 | 329.15 | 329.14 | 329.12 | 329.15 | | | | | | | | | | | | |
| DISTANZE PARZIALI TERRENO | 2.69 | 1.05 | 0.43 | 2.92 | 5.94 | 8.15 | 1.91 | 25.87 | 0.53 | 1.56 | 8.95 | | | | | | | | | | | | | |

Ramo 2

Sezione R2 - 7

Km 159.15

| SCAVI E BONIFICHE | | |
|---|---|---|
| BONIFICA | m² | 7.74 |
| SCOTICO | m | 15.48 |

| RILEVATI | | |
|---|---|---|
| RILEVATO | m² | 49.58 |
| TERRENO VEGETALE | m | 8.83 |

| SOVRASTRUTTURA | | |
|---|---|---|
| STRATO DI MISTO CEMENTATO | m² | 1.68 |
| STRATO DI MISTO GRANULARE | m² | 8.6 |
| STRATO DI USURA | m | 8.32 |
| STRATO DI BINDER | m | 8.32 |
| STRATO DI BASE | m | 8.32 |

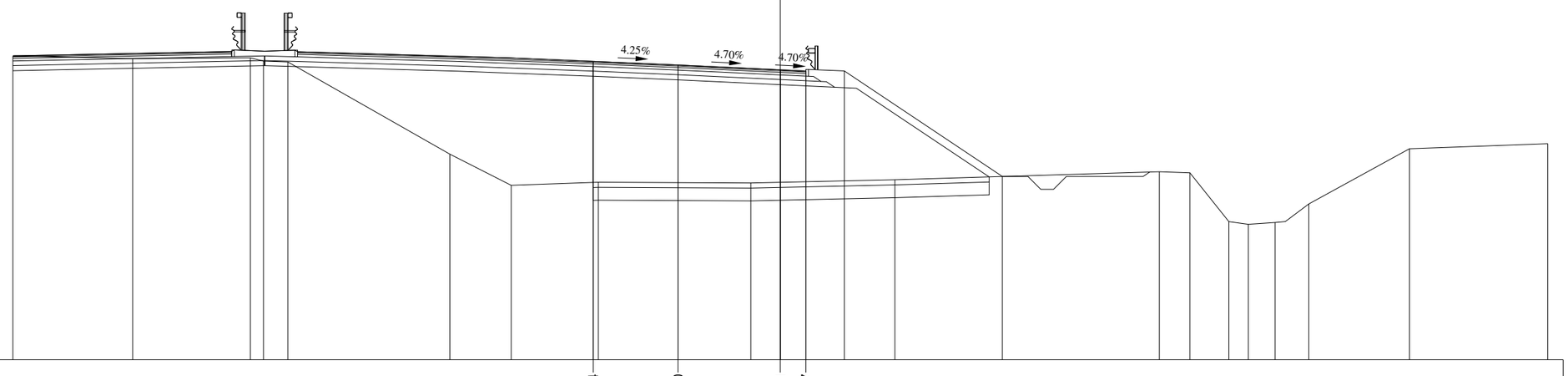


321

1: 200

200

| | | | | | | | | | | | | | | | | | | | | | | | | |
|---|---|---|---|---|---|---|---|---|---|---|---|---|---|---|---|---|---|---|---|---|---|---|---|---|
| QUOTE PAVIMENTAZIONE | 332.64 | 332.50 | 332.31 | 332.27 | | | | | | | | | | | | | | | | | | | | |
| DISTANZE PARZIALI PAVIMENTAZIONE | 3.32 | 4.00 | 1.00 | | | | | | | | | | | | | | | | | | | | | |
| QUOTE PROGETTO | 332.64 | 332.50 | 332.31 | 332.27 | 332.27 | 328.15 | | | | | | | | | | | | | | | | | | |
| DISTANZE PARZIALI PROGETTO | 3.32 | 4.00 | 1.00 | 1.50 | 6.18 | | | | | | | | | | | | | | | | | | | |
| QUOTE TERRENO | 332.85 | 332.75 | 332.78 | 332.66 | 332.62 | 329.02 | 327.81 | 327.93 | 327.90 | 328.02 | 328.34 | 328.29 | 326.39 | 326.29 | 326.36 | 327.08 | 329.23 | 329.43 | | | | | | |
| DISTANZE PARZIALI TERRENO | 4.68 | 4.60 | 0.51 | 0.96 | 6.33 | 2.40 | 3.41 | 5.96 | 5.63 | 10.34 | 1.19 | 1.52 | 0.76 | 1.05 | 1.32 | 3.93 | 5.41 | | | | | | | |

Ramo 2

Sezione R2 - 8

Km 179.45

| SCAVI E BONIFICHE | | |
|---|---|---|
| BONIFICA | m² | 6.98 |
| SCOTICO | m | 14.92 |

| RILEVATI | | |
|---|---|---|
| RILEVATO | m² | 54.72 |
| TERRENO VEGETALE | m | 9.20 |

| SOVRASTRUTTURA | | |
|---|---|---|
| STRATO DI MISTO CEMENTATO | m² | 1.00 |
| STRATO DI MISTO GRANULARE | m² | 1.44 |
| STRATO DI USURA | m | 6.21 |
| STRATO DI BINDER | m | 6.21 |
| STRATO DI BASE | m | 6.21 |

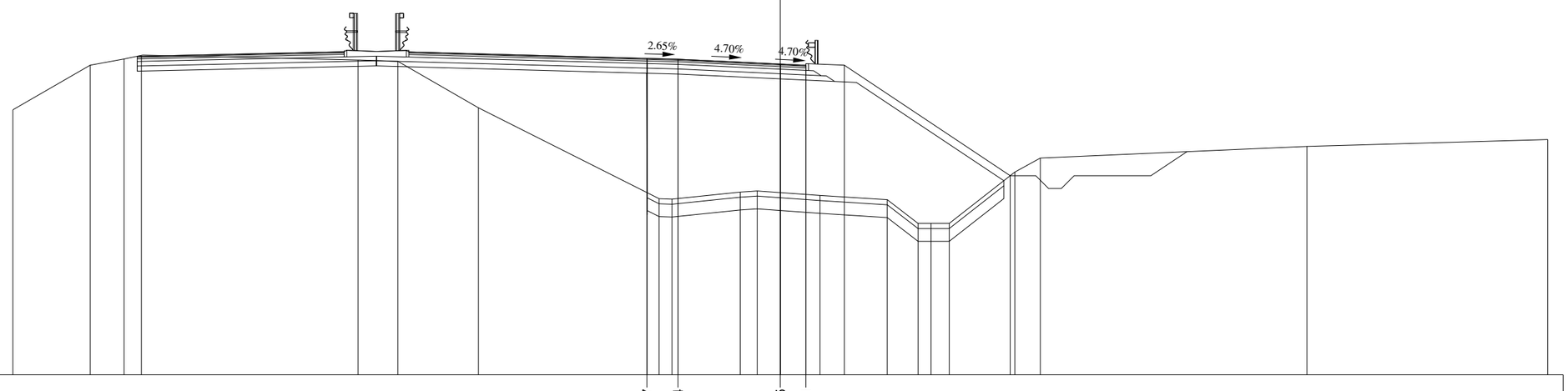


320

1: 200

200

| | | |

Ramo 2

Sezione R2 - 9

Km 199.75

| SCAVI E BONIFICHE | | |
|---|---|---|
| BONIFICA | m² | 6.07 |
| SCOTICO | m | 13.16 |

| RILEVATI | | |
|---|---|---|
| RILEVATO | m² | 33.88 |
| TERRENO VEGETALE | m | 8.15 |

| SOVRASTRUTTURA | | |
|---|---|---|
| STRATO DI MISTO CEMENTATO | m² | 1.07 |
| STRATO DI MISTO GRANULARE | m² | 1.29 |
| STRATO DI USURA | m | 5.52 |
| STRATO DI BINDER | m | 5.52 |
| STRATO DI BASE | m | 5.52 |

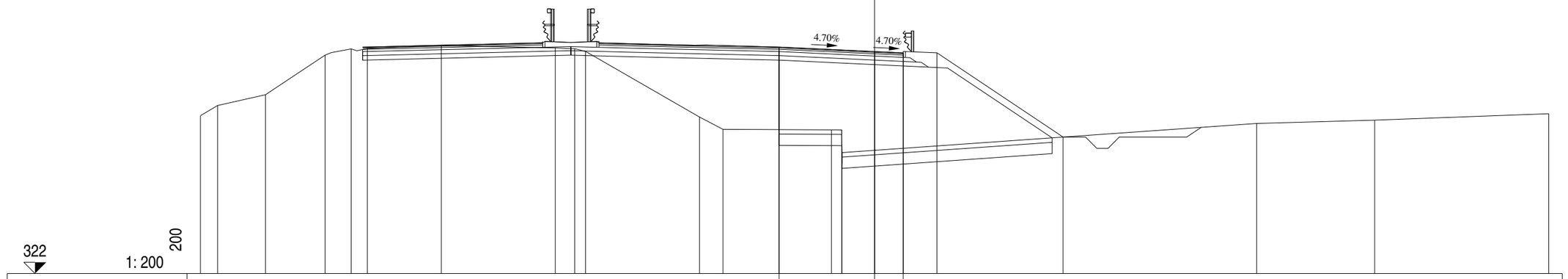


| | | | | | | | | | | | | | | | | | | | | | | | | | |
|---|---|---|---|---|---|---|---|---|---|---|---|---|---|---|---|---|---|---|---|---|---|---|---|---|---|
| QUOTE PAVIMENTAZIONE | | | | | | | | | | | | | | | 332.06 | | 331.86 | 331.80 | | | | | | | |
| DISTANZE PARZIALI PAVIMENTAZIONE | | | | | | | | | | | | | | | | 4.25 | 1.27 | | | | | | | | |
| QUOTE PROGETTO | | | | | | | | | | | | | | | 332.06 | | 331.86 | 331.80 | 331.80 | | 328.06 | | | | |
| DISTANZE PARZIALI PROGETTO | | | | | | | | | | | | | | | | 4.25 | 1.27 | 1.50 | 5.62 | | | | | | |
| QUOTE TERRENO | 329.01 | 329.46 | 329.94 | 331.70 | 331.98 | 331.99 | 332.12 | 332.02 | 331.98 | 331.87 | 328.95 | 328.40 | 328.38 | 328.38 | 327.37 | | | | | 328.66 | | 328.81 | 329.10 | | |
| DISTANZE PARZIALI TERRENO | 0.76 | 2.13 | 2.65 | 1.17 | 0.72 | 3.29 | 5.07 | 0.86 | 0.49 | 5.07 | 1.04 | 4.83 | 0.45 | 0.02 | 18.45 | | | | | 5.25 | | 7.75 | | | |

Ramo 2

Sezione R2 - 10

Km 225.32

| SCAVI E BONIFICHE | | |
|---|---|---|
| BONIFICA | m² | 5.79 |
| SCOTICO | m | 11.57 |

| RILEVATI | | |
|---|---|---|
| RILEVATO | m² | 28.55 |
| TERRENO VEGETALE | m | 7.49 |

| SOVRASTRUTTURA | | |
|---|---|---|
| STRATO DI MISTO CEMENTATO | m² | 1.08 |
| STRATO DI MISTO GRANULARE | m² | 1.29 |
| STRATO DI USURA | m | 5.51 |
| STRATO DI BINDER | m | 5.51 |
| STRATO DI BASE | m | 5.51 |

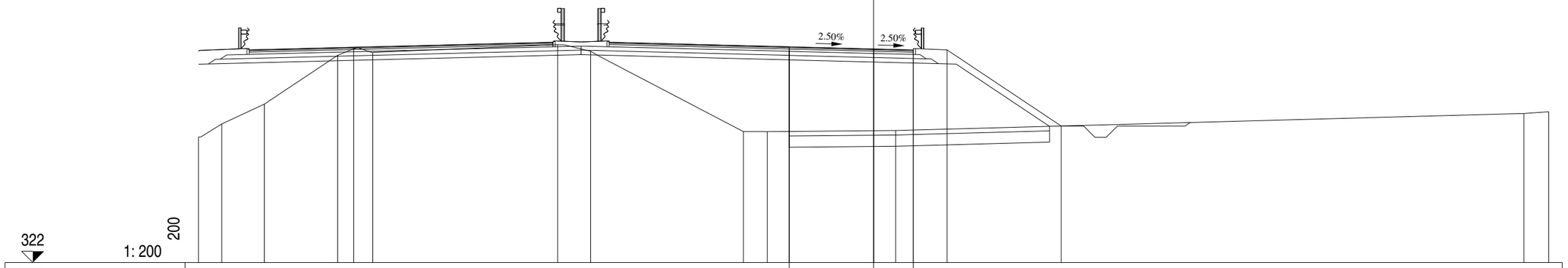


| | | |

Ramo 2

Sezione R2 - 11

Km 226.31

| SCAVI E BONIFICHE | | |
|---|---|---|
| BONIFICA | m² | 5.78 |
| SCOTICO | m | 11.55 |

| RILEVATI | | |
|---|---|---|
| RILEVATO | m² | 28.53 |
| TERRENO VEGETALE | m | 7.48 |

| SOVRASTRUTTURA | | |
|---|---|---|
| STRATO DI MISTO CEMENTATO | m² | 1.07 |
| STRATO DI MISTO GRANULARE | m | 1.29 |
| STRATO DI USURA | m | 6.01 |
| STRATO DI BINDER | m | 5.51 |
| STRATO DI BASE | m | 5.51 |

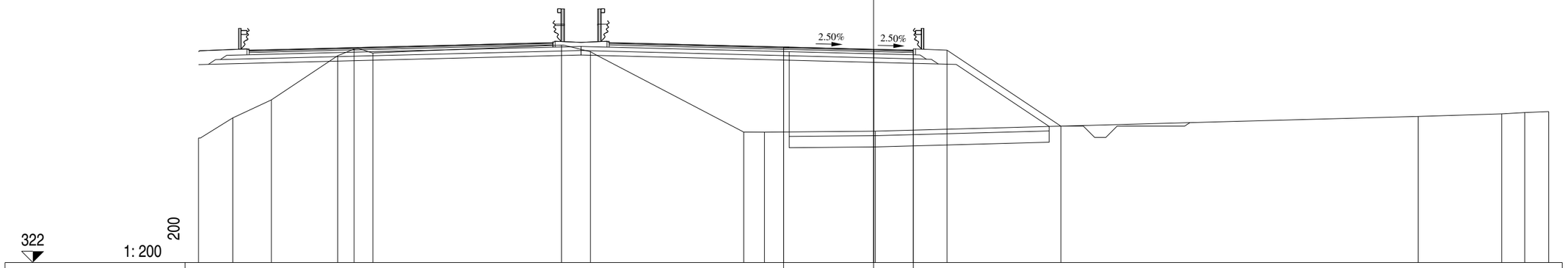


| | | | | | | | | | | | | | | | | | | | | | | | | |
|---|---|---|---|---|---|---|---|---|---|---|---|---|---|---|---|---|---|---|---|---|---|---|---|---|
| QUOTE PAVIMENTAZIONE | 331.57 | 331.47 | 331.43 |
| DISTANZE PARZIALI PAVIMENTAZIONE | 3.75 | 1.76 |
| QUOTE PROGETTO | 331.57 | 331.47 | 331.43 | 331.43 | 328.06 |
| DISTANZE PARZIALI PROGETTO | 3.75 | 1.76 | 1.50 | 5.06 |
| QUOTE TERRENO | 327.53 | 328.42 | 329.22 | 331.18 | 331.48 | 331.30 | 331.66 | 331.36 | 327.79 | 327.79 | 327.83 | 328.49 | 328.60 | 328.66 | 328.70 |
| DISTANZE PARZIALI TERRENO | 1.52 | 1.72 | 2.95 | 0.72 | 0.84 | 8.38 | 1.29 | 6.81 | 0.92 | 4.93 | 24.12 | 3.71 | 1.02 | 1.07 |

RAMO 3

Ramo 3

Sezione R3 - 1

Km 26.00

| SCAVI E BONIFICHE | | |
|---|---|---|
| STERRO | m² | 9.79 |
| PIANO DI POSA IN TRINCEA | m | 6.65 |

| RILEVATI | | |
|---|---|---|
| TERRENO VEGETALE | m | 2.90 |

| SOVRASTRUTTURA | | |
|---|---|---|
| STRATO DI USURA | m | 7.49 |
| STRATO DI BINDER | m | 6.65 |
| STRATO DI BASE | m | 6.65 |

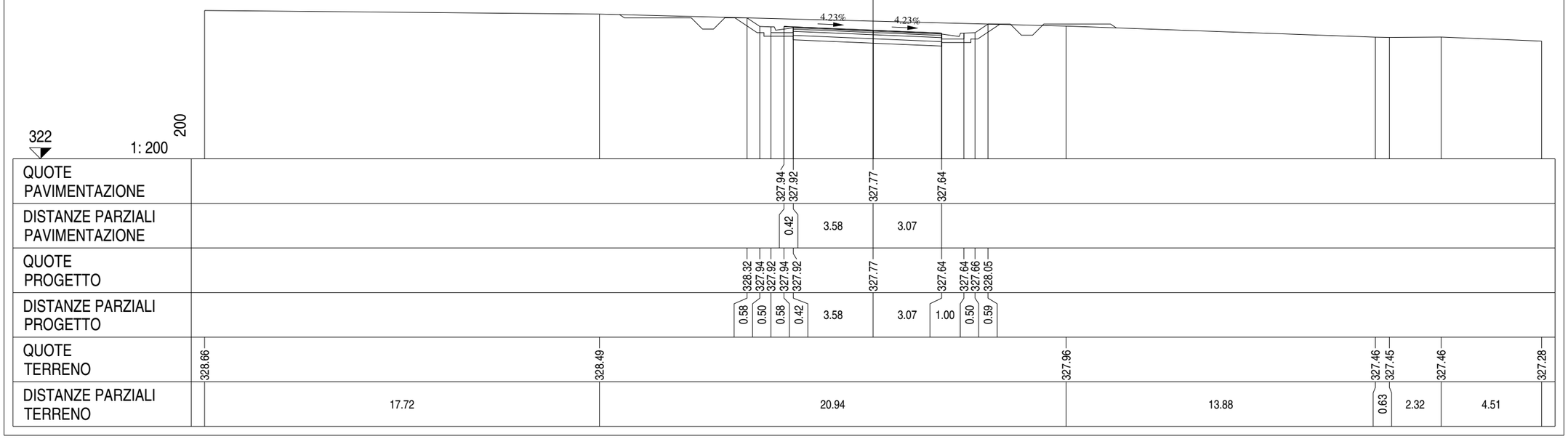

Ramo 3

Sezione R3 - 2

Km 42.47

| SCAVI E BONIFICHE | | |
|---|---|---|
| STERRO | m² | 11.66 |
| PIANO DI POSA IN TRINCEA | m | 6.01 |

| RILEVATI | | |
|---|---|---|
| TERRENO VEGETALE | m | 3.66 |

| SOVRASTRUTTURA | | |
|---|---|---|
| STRATO DI USURA | m | 6.01 |
| STRATO DI BINDER | m | 6.01 |
| STRATO DI BASE | m | 6.01 |

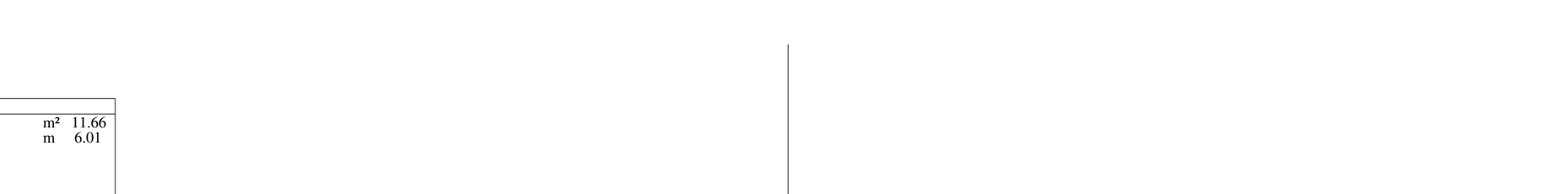


322

1: 200

200

| | | | | | | | | | | | | | | | | | | | | | | | |
|---|---|---|---|---|---|---|---|---|---|---|---|---|---|---|---|---|---|---|---|---|---|---|---|
| QUOTE PAVIMENTAZIONE | 328.22 | 328.15 | 327.89 | 327.82 | | | | | | | | | | | | | | | | | | | |
| DISTANZE PARZIALI PAVIMENTAZIONE | 1.00 | 4.00 | 1.00 | | | | | | | | | | | | | | | | | | | | |
| QUOTE PROGETTO | 328.78 | 328.24 | 328.22 | 328.22 | 328.15 | 327.89 | 327.82 | 327.82 | 327.84 | 328.50 | | | | | | | | | | | | | |
| DISTANZE PARZIALI PROGETTO | 0.81 | 0.50 | 1.00 | 1.00 | 4.00 | 1.00 | 1.00 | 0.50 | 0.99 | | | | | | | | | | | | | | |
| QUOTE TERRENO | 329.09 | 328.94 | 328.16 | 328.11 | 328.02 | 328.02 | 327.79 | | | | | | | | | | | | | | | | |
| DISTANZE PARZIALI TERRENO | 16.38 | 30.33 | 3.14 | 2.85 | 0.81 | 6.49 | | | | | | | | | | | | | | | | | |

Ramo 3

Sezione R3 - 3

Km 66.10

| SCAVI E BONIFICHE | | |
|---|---|---|
| STERRO | m² | 6.78 |
| PIANO DI POSA IN TRINCEA | m | 6.01 |

| RILEVATI | | |
|---|---|---|
| TERRENO VEGETALE | m | 2.08 |

| SOVRASTRUTTURA | | |
|---|---|---|
| STRATO DI USURA | m | 6.01 |
| STRATO DI BINDER | m | 6.01 |
| STRATO DI BASE | m | 6.01 |

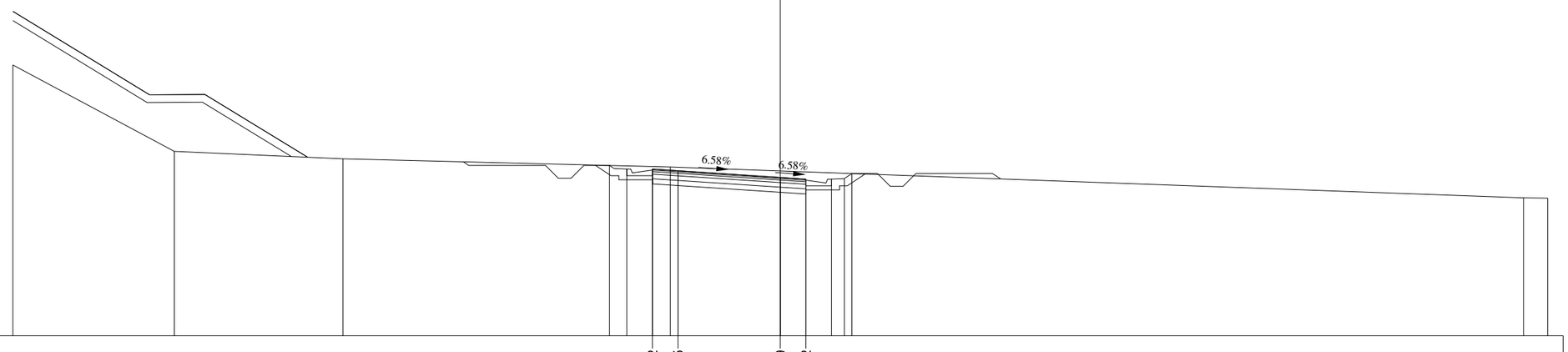


323

1: 200

200

| | | | | | | | | | | | | | | | | | | | | | | | |
|---|---|---|---|---|---|---|---|---|---|---|---|---|---|---|---|---|---|---|---|---|---|---|---|
| QUOTE PAVIMENTAZIONE | | | | | | | | | | | | | 329.52 | 329.45 | | | | 329.19 | 329.12 | | | | |
| DISTANZE PARZIALI PAVIMENTAZIONE | | | | | | | | | | | | | 1.00 | 4.00 | | | | 1.00 | | | | | |
| QUOTE PROGETTO | | | | | | | | | | | 329.66 | 329.52 | 329.52 | 329.45 | | | | 329.19 | 329.12 | 329.12 | 329.14 | 329.34 | |
| DISTANZE PARZIALI PROGETTO | | | | | | | | | | | 0.68 | 1.00 | 1.00 | 4.00 | | | | 1.00 | 1.00 | 0.50 | 0.30 | | |
| QUOTE TERRENO | 333.59 | | | 330.21 | | | 329.92 | | | | | | 329.60 | | | | | | | | | 328.39 | 328.38 |
| DISTANZE PARZIALI TERRENO | | 6.31 | | | 6.59 | | | 12.80 | | | | | | | 33.35 | | | | | | | | 0.95 |

Ramo 3

Sezione R3 - 4

Km 89.73

| SCAVI E BONIFICHE | | |
|---|---|---|
| BONIFICA | m² | 5.67 |
| PIANO DI POSA IN TRINCEA | m | 8.21 |
| SCOTICO | m | 11.34 |

| RILEVATI | | |
|---|---|---|
| RILEVATO | m² | 5.80 |
| TERRENO VEGETALE | m | 6.92 |

| SOVRASTRUTTURA | | |
|---|---|---|
| STRATO DI MISTO CEMENTATO | m² | 1.23 |
| STRATO DI MISTO GRANULARE | m² | 1.59 |
| STRATO DI USURA | m | 6.01 |
| STRATO DI BINDER | m | 6.01 |
| STRATO DI BASE | m | 6.01 |

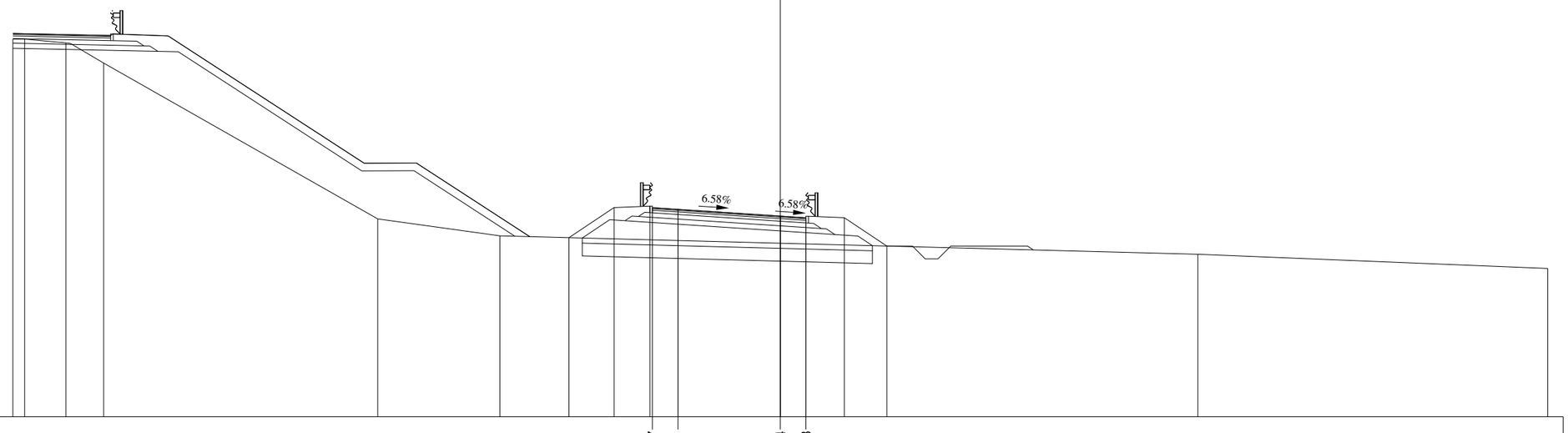


323

1: 200

200

| | | |

Ramo 3

Sezione R3 - 5

Km 117.42

| SCAVI E BONIFICHE | | |
|---|---|---|
| BONIFICA | m² | 6.74 |
| PIANO DI POSA IN TRINCEA | m | 8.20 |
| SCOTICO | m | 13.49 |

| RILEVATI | | |
|---|---|---|
| RILEVATO | m² | 18.88 |
| TERRENO VEGETALE | m | 8.87 |

| SOVRASTRUTTURA | | |
|---|---|---|
| STRATO DI MISTO CEMENTATO | m² | 1.23 |
| STRATO DI MISTO GRANULARE | m² | 1.59 |
| STRATO DI USURA | m | 6.00 |
| STRATO DI BINDER | m | 6.00 |
| STRATO DI BASE | m | 6.00 |

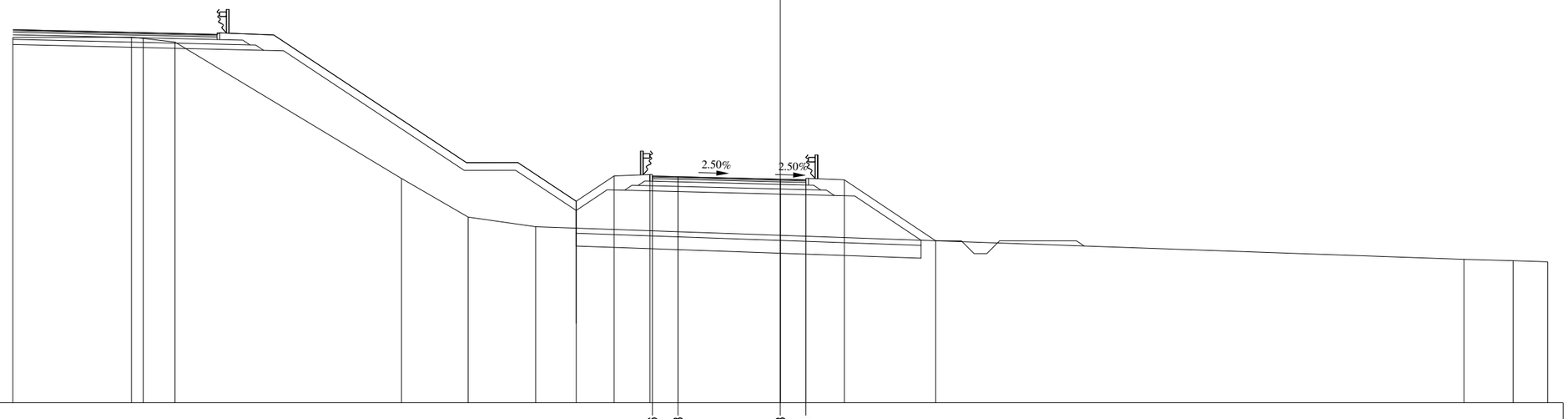


324

1: 200

200

| | |
|---|---|
| QUOTE PAVIMENTAZIONE | 332.86 332.83 332.73 332.71 |
| DISTANZE PARZIALI PAVIMENTAZIONE | 1.00 4.00 1.00 |
| QUOTE PROGETTO | 331.87 332.86 332.92 332.83 332.73 332.71 332.71 330.33 |
| DISTANZE PARZIALI PROGETTO | 1.48 1.40 1.10 4.00 1.00 1.50 3.57 |
| QUOTE TERRENO | 338.27 338.28 338.23 338.09 332.76 331.25 330.88 329.60 329.55 329.51 |
| DISTANZE PARZIALI TERRENO | 4.63 0.47 1.24 8.85 2.61 2.63 36.30 1.91 1.36 |

Ramo 3

Sezione R3 - 6

Km 143.70

| SCAVI E BONIFICHE | | |
|---|---|---|
| PIANO DI POSA IN TRINCEA | m | 8.20 |

| RILEVATI | | |
|---|---|---|
| RILEVATO | m² | 26.03 |
| TERRENO VEGETALE | m | 9.49 |

| SOVRASTRUTTURA | | |
|---|---|---|
| STRATO DI MISTO CEMENTATO | m² | 1.25 |
| STRATO DI MISTO GRANULARE | m² | 1.59 |
| STRATO DI USURA | m | 6.00 |
| STRATO DI BINDER | m | 6.00 |
| STRATO DI BASE | m | 6.00 |

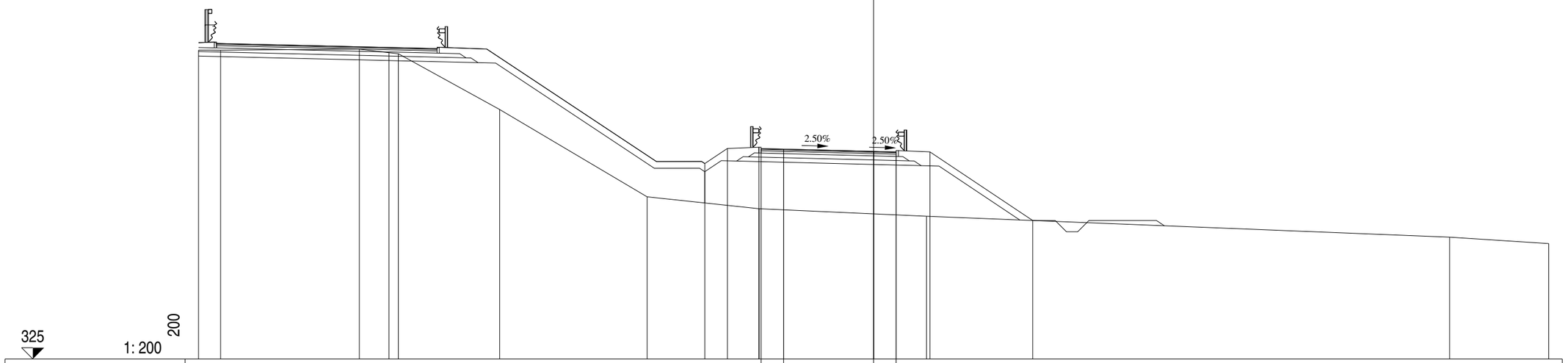


| | | | | | | | | | | | | | | | | | | | | | | | | | |
|---|---|---|---|---|---|---|---|---|---|---|---|---|---|---|---|---|---|---|---|---|---|---|---|---|---|
| QUOTE PAVIMENTAZIONE | | | | | | | | | | | | | | | 334.34 | 334.31 | | | 334.21 | 334.19 | | | | | |
| DISTANZE PARZIALI PAVIMENTAZIONE | | | | | | | | | | | | | | | 1.00 | 4.00 | | | 1.00 | | | | | | |
| QUOTE PROGETTO | | | | | | | | | | | | | 333.67 | 334.34 | 334.40 | 334.31 | | | 334.21 | 334.19 | 334.19 | | 331.15 | | |
| DISTANZE PARZIALI PROGETTO | | | | | | | | | | | | | 1.00 | 1.40 | 1.10 | 4.00 | | | 1.00 | 1.50 | 4.57 | | | | |
| QUOTE TERRENO | 338.71 | 338.70 | | 338.75 | 338.59 | 338.55 | | 336.07 | | 332.20 | | | | | 331.67 | | | | | | 331.33 | | | 330.41 | 330.12 |
| DISTANZE PARZIALI TERRENO | 0.98 | | 6.17 | 1.31 | 0.42 | | 4.50 | | 6.55 | | 4.98 | | | | | 7.44 | | | | | | 23.24 | | | 4.41 |

Ramo 3

Sezione R3 - 7

Km 170.00

| SCAVI E BONIFICHE | | |
|---|---|---|
| BONIFICA | m² | 6.56 |
| PIANO DI POSA IN TRINCEA | m | 8.20 |
| SCOTICO | m | 13.48 |

| RILEVATI | | |
|---|---|---|
| RILEVATO | m² | 14.47 |
| TERRENO VEGETALE | m | 8.48 |

| SOVRASTRUTTURA | | |
|---|---|---|
| STRATO DI MISTO CEMENTATO | m² | 1.24 |
| STRATO DI MISTO GRANULARE | m² | 1.58 |
| STRATO DI USURA | m | 6.00 |
| STRATO DI BINDER | m | 6.00 |
| STRATO DI BASE | m | 6.00 |

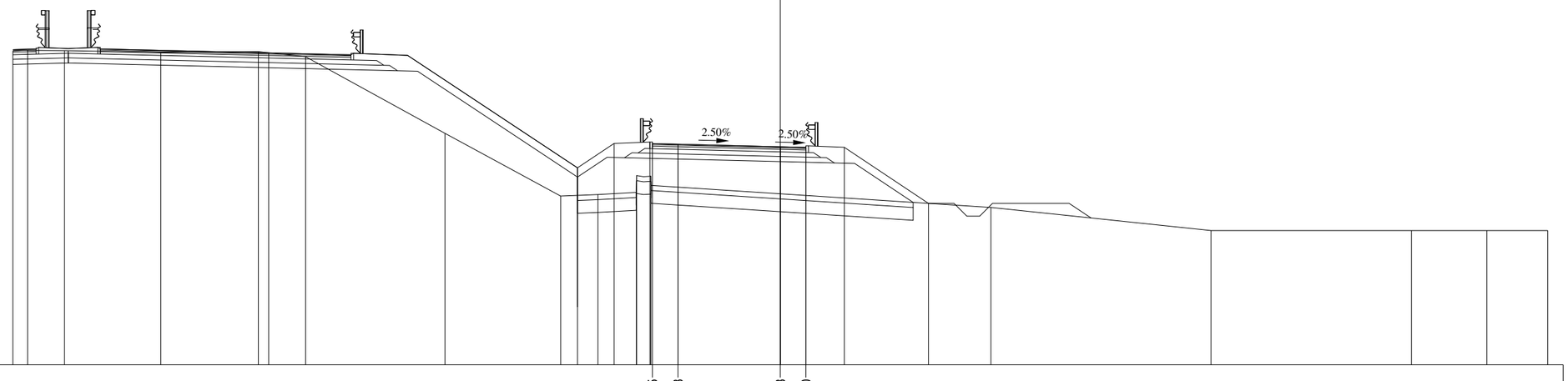


327

1: 200

200

| | | | | | | | | | | | | | | | | | | | | | | | | |
|---|---|---|---|---|---|---|---|---|---|---|---|---|---|---|---|---|---|---|---|---|---|---|---|---|
| QUOTE PAVIMENTAZIONE | 335.65 | 335.63 | 335.53 | 335.50 | | | | | | | | | | | | | | | | | | | | |
| DISTANZE PARZIALI PAVIMENTAZIONE | 1.00 | 4.00 | 1.00 | | | | | | | | | | | | | | | | | | | | | |
| QUOTE PROGETTO | 334.70 | 335.66 | 335.71 | 335.63 | 335.53 | 335.50 | 335.51 | 333.31 | | | | | | | | | | | | | | | | |
| DISTANZE PARZIALI PROGETTO | 1.43 | 1.40 | 1.10 | 4.00 | 1.00 | 1.50 | 3.29 | | | | | | | | | | | | | | | | | |
| QUOTE TERRENO | 339.27 | 339.29 | 339.29 | 339.22 | 339.25 | 339.20 | 339.05 | 336.05 | 333.60 | 333.66 | 333.74 | 334.40 | 334.38 | 333.15 | 332.25 | 332.25 | 332.25 | 332.25 | | | | | | |
| DISTANZE PARZIALI TERRENO | 0.58 | 1.44 | 3.76 | 3.82 | 0.40 | 1.44 | 5.45 | 4.52 | 1.46 | 1.50 | 0.01 | 0.56 | 13.29 | 8.61 | 7.83 | 2.95 | 2.38 | | | | | | | |

Ramo 3

Sezione R3 - 8

Km 196.25

| SCAVI E BONIFICHE | | |
|---|---|---|
| BONIFICA | m² | 5.87 |
| PIANO DI POSA IN TRINCEA | m | 8.20 |
| SCOTICO | m | 11.74 |

| RILEVATI | | |
|---|---|---|
| RILEVATO | m² | 9.32 |
| TERRENO VEGETALE | m | 6.77 |

| SOVRASTRUTTURA | | |
|---|---|---|
| STRATO DI MISTO CEMENTATO | m² | 1.24 |
| STRATO DI MISTO GRANULARE | m² | 1.58 |
| STRATO DI USURA | m | 6.00 |
| STRATO DI BINDER | m | 6.00 |
| STRATO DI BASE | m | 6.00 |

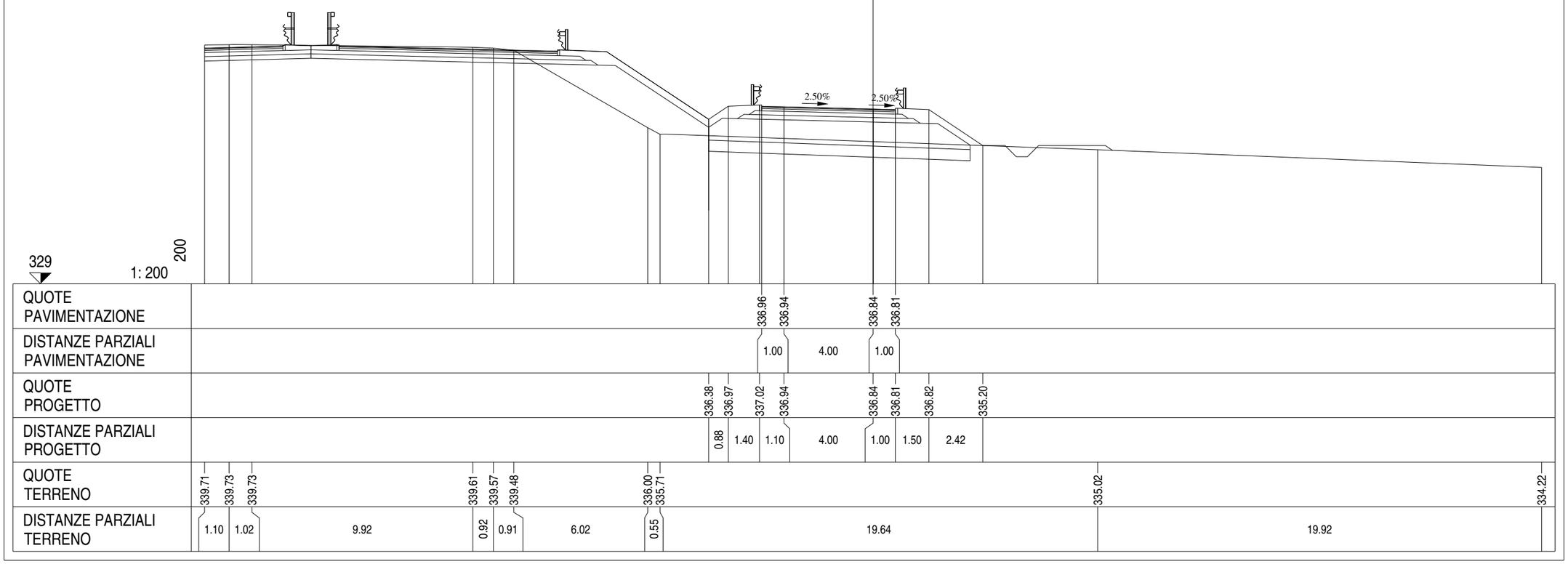

Ramo 3

Sezione R3 - 9

Km 222.50

| SCAVI E BONIFICHE | | |
|---|---|---|
| STERRO | m² | 12.26 |
| PIANO DI POSA IN TRINCEA | m | 7.12 |

| RILEVATI | | |
|---|---|---|
| TERRENO VEGETALE | m | 5.14 |

| SOVRASTRUTTURA | | |
|---|---|---|
| STRATO DI MISTO CEMENTATO | m² | 1.27 |
| STRATO DI MISTO GRANULARE | m² | 1.42 |
| STRATO DI USURA | m | 6.00 |
| STRATO DI BINDER | m | 6.00 |
| STRATO DI BASE | m | 6.00 |

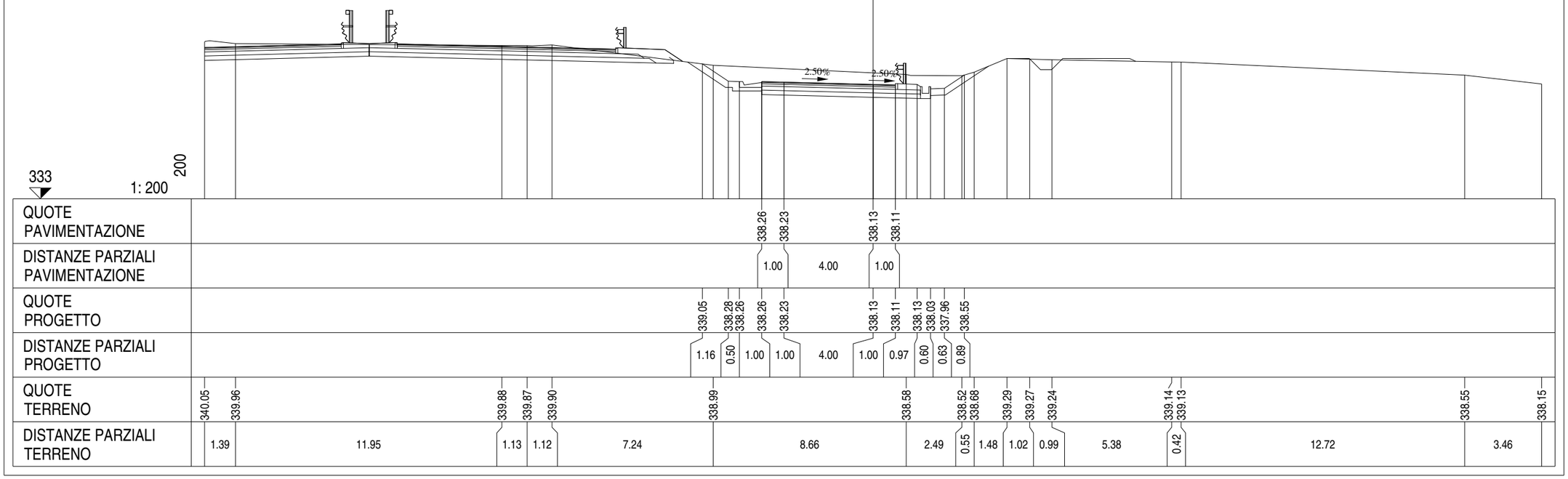

Ramo 3

Sezione R3 - 10

Km 248.80

| SCAVI E BONIFICHE | | |
|---|---|---|
| STERRO | m² | 41.99 |
| PIANO DI POSA IN TRINCEA | m | 7.12 |

| RILEVATI | | |
|---|---|---|
| TERRENO VEGETALE | m | 8.74 |

| SOVRASTRUTTURA | | |
|---|---|---|
| STRATO DI MISTO CEMENTATO | m² | 3.86 |
| STRATO DI MISTO GRANULARE | m² | 3.16 |
| STRATO DI USURA | m | 6.00 |
| STRATO DI BINDER | m | 6.00 |
| STRATO DI BASE | m | 6.00 |

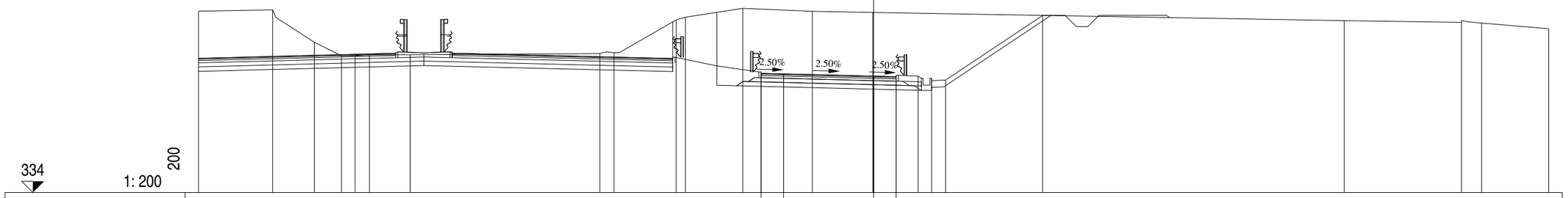


| | | | | | | | | | | | | | | | | | | | | | | | | | | |
|---|---|---|---|---|---|---|---|---|---|---|---|---|---|---|---|---|---|---|---|---|---|---|---|---|---|---|
| QUOTE PAVIMENTAZIONE | | | | | | | | | | | | | | | 339.30 | 339.28 | | | 339.18 | 339.15 | | | | | | |
| DISTANZE PARZIALI PAVIMENTAZIONE | | | | | | | | | | | | | | | 1.00 | 4.00 | | | 1.00 | | | | | | | |
| QUOTE PROGETTO | | | | | | | | | | | | | | | 339.30 | 339.28 | | | 339.18 | 339.15 | 339.18 | 339.08 | 339.00 | | 341.88 | |
| DISTANZE PARZIALI PROGETTO | | | | | | | | | | | | | | | 1.00 | 4.00 | | | 1.00 | 0.97 | 0.60 | 0.63 | 4.31 | | | |
| QUOTE TERRENO | 342.06 | | 342.12 | 340.68 | 340.08 | 340.08 | 340.13 | 340.13 | | | 340.18 | 340.22 | 341.67 | 341.80 | 342.19 | | 342.06 | | 342.01 | | | | | | 341.64 | | 341.57 | 341.53 | | 341.28 |
| DISTANZE PARZIALI TERRENO | | 3.30 | 1.85 | 1.20 | 0.61 | 0.64 | 1.81 | 8.42 | | | 0.63 | 2.77 | 0.41 | 2.55 | 3.09 | | 2.68 | | 20.95 | | | | | | 5.21 | | 0.90 | 2.98 | | |

Ramo 3

Sezione R3 - 11

Km 274.99

| SCAVI E BONIFICHE | | |
|---|---|---|
| STERRO | m² | 80.80 |
| PIANO DI POSA IN TRINCEA | m | 8.13 |

| RILEVATI | | |
|---|---|---|
| TERRENO VEGETALE | m | 14.25 |

| SOVRASTRUTTURA | | |
|---|---|---|
| STRATO DI MISTO CEMENTATO | m² | 1.46 |
| STRATO DI MISTO GRANULARE | m² | 1.63 |
| STRATO DI USURA | m | 7.01 |
| STRATO DI BINDER | m | 7.01 |
| STRATO DI BASE | m | 7.01 |

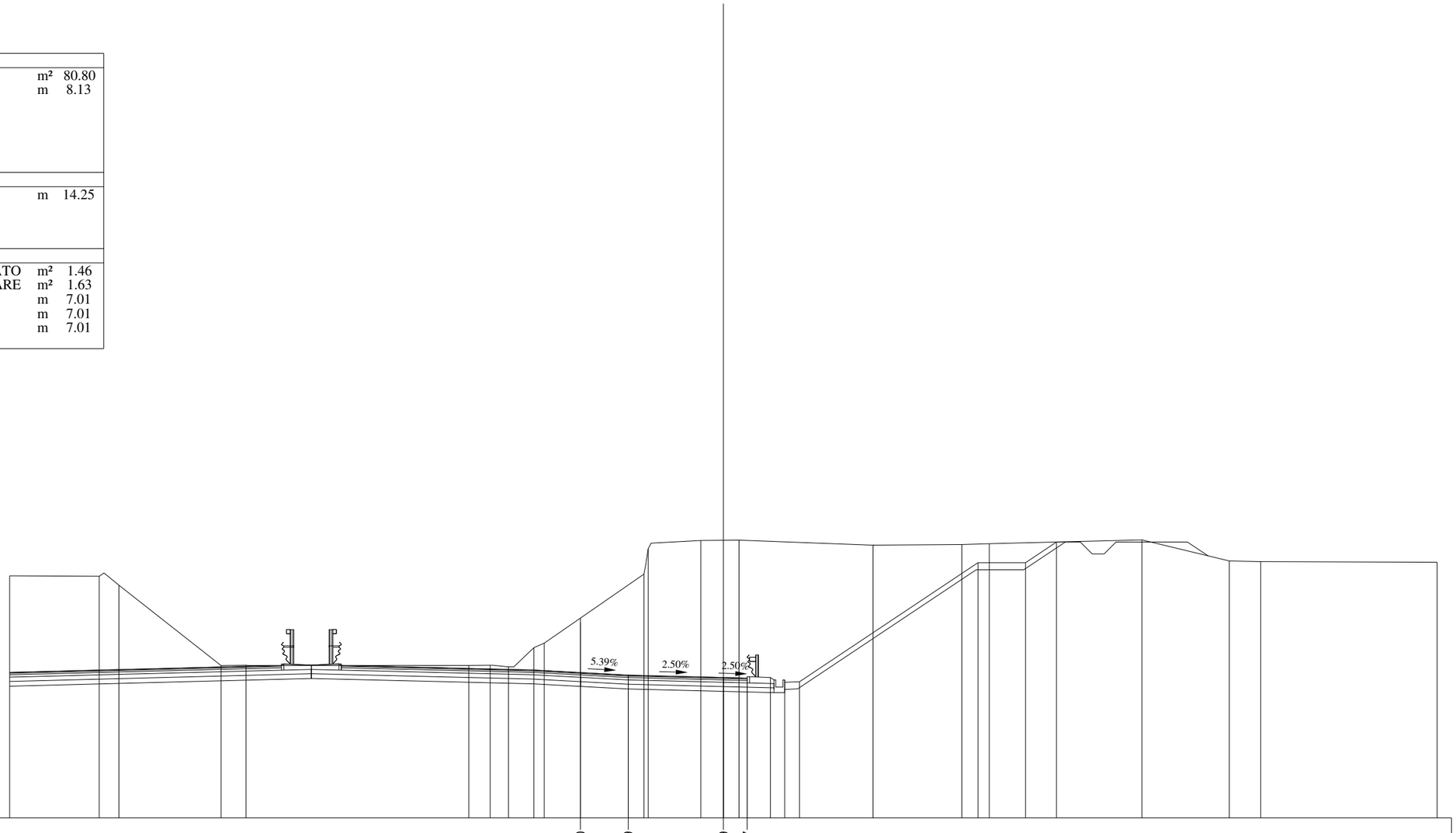


334

1: 200

200

| | | |

Ramo 3

Sezione R3 - 12

Km 291.66

| SCAVI E BONIFICHE | | |
|---|---|---|
| STERRO | m² | 81.63 |
| PIANO DI POSA IN TRINCEA | m | 8.48 |

| RILEVATI | | |
|---|---|---|
| TERRENO VEGETALE | m | 14.27 |

| SOVRASTRUTTURA | | |
|---|---|---|
| STRATO DI MISTO CEMENTATO | m² | 1.54 |
| STRATO DI MISTO GRANULARE | m² | 1.69 |
| STRATO DI USURA | m | 7.36 |
| STRATO DI BINDER | m | 7.36 |
| STRATO DI BASE | m | 7.36 |

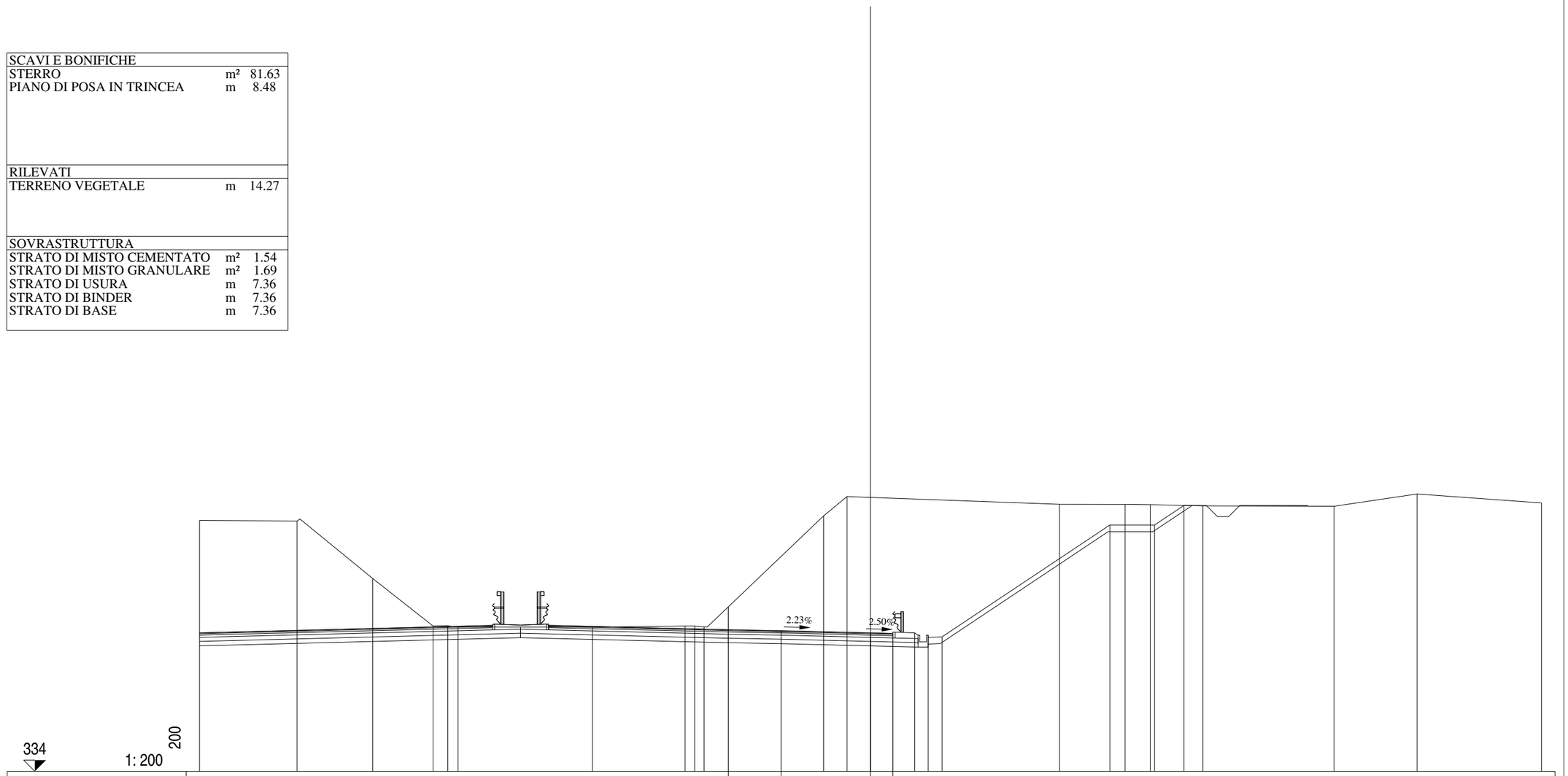


| | | | | | | | | | | | | | | | | | | | | | | | | |
|---|---|---|---|---|---|---|---|---|---|---|---|---|---|---|---|---|---|---|---|---|---|---|---|---|
| QUOTE PAVIMENTAZIONE | 340.33 | 340.29 | 340.19 | 340.16 | | | | | | | | | | | | | | | | | | | | |
| DISTANZE PARZIALI PAVIMENTAZIONE | 2.36 | 4.00 | 1.00 | | | | | | | | | | | | | | | | | | | | | |
| QUOTE PROGETTO | 340.33 | 340.29 | 340.19 | 340.16 | 340.19 | 340.09 | 340.01 | 345.01 | 345.01 | 345.89 | | | | | | | | | | | | | | |
| DISTANZE PARZIALI PROGETTO | 2.36 | 4.00 | 1.00 | 0.97 | 0.60 | 0.63 | 7.50 | 2.00 | 1.31 | | | | | | | | | | | | | | | |
| QUOTE TERRENO | 345.22 | 345.19 | 342.62 | 340.49 | 340.51 | 340.45 | 340.45 | 340.49 | 340.50 | 340.45 | 345.42 | 346.28 | 345.94 | 345.93 | 345.92 | 345.87 | 345.85 | 346.40 | 346.00 | | | | | |
| DISTANZE PARZIALI TERRENO | 4.36 | 3.38 | 2.70 | 0.66 | 0.46 | 6.01 | 4.14 | 0.43 | 0.42 | 5.35 | 1.04 | 9.50 | 2.93 | 1.13 | 2.35 | 5.86 | 3.71 | 5.57 | | | | | | |

Ramo 3

Sezione R3 - 13

Km 315.71

| SCAVI E BONIFICHE | | |
|---|---|---|
| STERRO | m² | 80.97 |
| PIANO DI POSA IN TRINCEA | m | 6.76 |

| RILEVATI | | |
|---|---|---|
| TERRENO VEGETALE | m | 15.84 |

| SOVRASTRUTTURA | | |
|---|---|---|
| STRATO DI MISTO CEMENTATO | m² | 1.22 |
| STRATO DI MISTO GRANULARE | m² | 1.35 |
| STRATO DI USURA | m | 5.63 |
| STRATO DI BINDER | m | 5.63 |
| STRATO DI BASE | m | 5.63 |

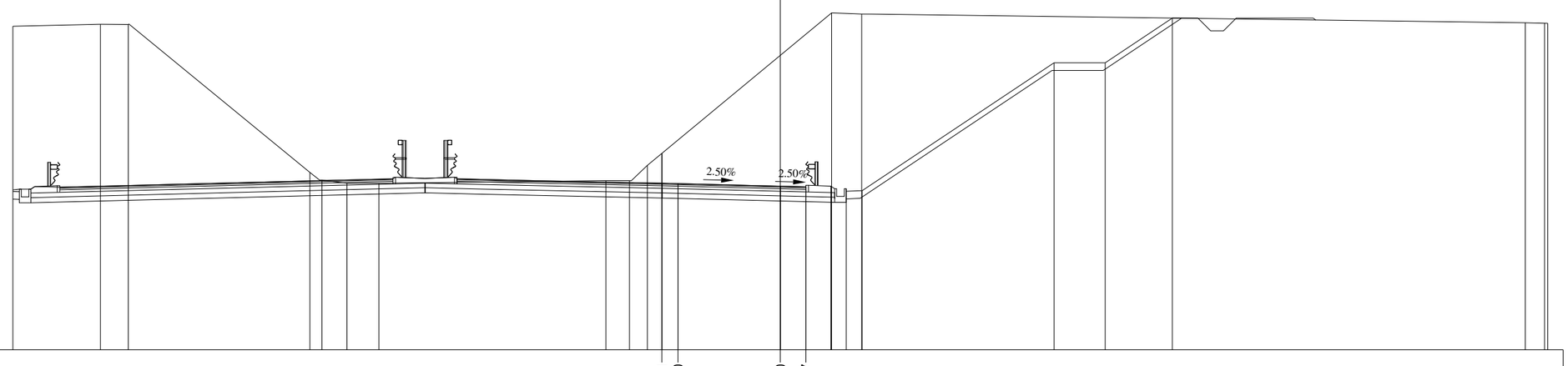


334

1: 200

200

| | |
|---|---|
| QUOTE PAVIMENTAZIONE | 340.51, 340.50, 340.40, 340.37 |
| DISTANZE PARZIALI PAVIMENTAZIONE | 0.63, 4.00, 1.00 |
| QUOTE PROGETTO | 340.51, 340.50, 340.40, 340.37, 340.40, 340.30, 340.22, 345.22, 345.22, 346.97 |
| DISTANZE PARZIALI PROGETTO | 0.63, 4.00, 1.00, 0.98, 0.60, 0.62, 7.50, 2.00, 2.62 |
| QUOTE TERRENO | 346.65, 346.73, 346.72, 340.94, 340.64, 340.51, 340.51, 340.61, 340.61, 341.21, 347.18, 347.13, 346.79, 346.77, 346.77 |
| DISTANZE PARZIALI TERRENO | 3.42, 1.09, 7.10, 0.47, 0.98, 1.25, 8.87, 0.92, 0.70, 7.20, 1.18, 25.94, 0.75, 0.13 |

Ramo 3

Sezione R3 - 14

Km 339.77

| SCAVI E BONIFICHE | | |
|---|---|---|
| STERRO | m² | 76.64 |
| PIANO DI POSA IN TRINCEA | m | 6.63 |

| RILEVATI | | |
|---|---|---|
| TERRENO VEGETALE | m | 16.30 |

| SOVRASTRUTTURA | | |
|---|---|---|
| STRATO DI MISTO CEMENTATO | m² | 1.19 |
| STRATO DI MISTO GRANULARE | m² | 1.33 |
| STRATO DI USURA | m | 5.84 |
| STRATO DI BINDER | m | 5.50 |
| STRATO DI BASE | m | 5.50 |

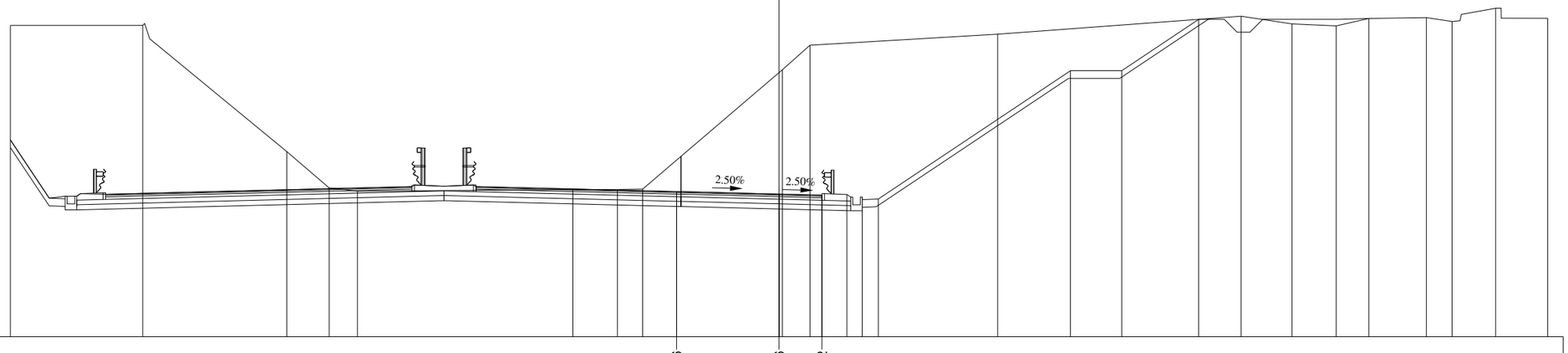


335

200

1: 200

| | | |

Ramo 3

Sezione R3 - 15

Km 356.44

| SCAVI E BONIFICHE | | |
|---|---|---|
| STERRO | m² | 66.05 |
| PIANO DI POSA IN TRINCEA | m | 6.63 |

| RILEVATI | | |
|---|---|---|
| TERRENO VEGETALE | m | 13.30 |

| SOVRASTRUTTURA | | |
|---|---|---|
| STRATO DI MISTO CEMENTATO | m² | 1.19 |
| STRATO DI MISTO GRANULARE | m² | 1.34 |
| STRATO DI USURA | m | 6.00 |
| STRATO DI BINDER | m | 5.50 |
| STRATO DI BASE | m | 5.50 |

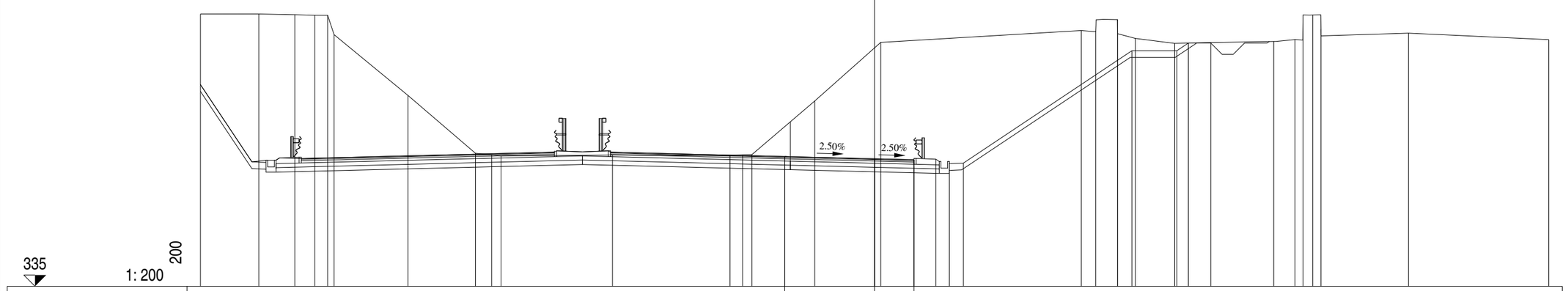


| | | |

Ramo 3

Sezione R3 - 16

Km 357.43

| SCAVI E BONIFICHE | | |
|---|---|---|
| STERRO | m² | 65.29 |
| PIANO DI POSA IN TRINCEA | m | 6.62 |

| RILEVATI | | |
|---|---|---|
| TERRENO VEGETALE | m | 13.19 |

| SOVRASTRUTTURA | | |
|---|---|---|
| STRATO DI MISTO CEMENTATO | m² | 1.20 |
| STRATO DI MISTO GRANULARE | m² | 1.33 |
| STRATO DI USURA | m | 6.00 |
| STRATO DI BINDER | m | 5.50 |
| STRATO DI BASE | m | 5.50 |

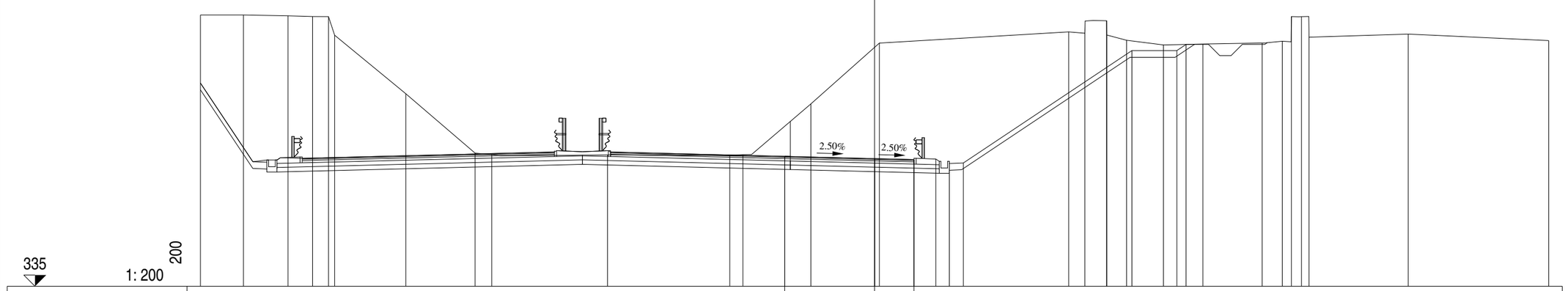


| | | |

RAMO 4

Ramo 4

Sezione R4 - 1

Km 0.00

| SCAVI E BONIFICHE | | |
|---|---|---|
| STERRO | m² | 0.73 |
| BONIFICA | m² | 4.99 |
| AMMORSAMENTO | m | 6.38 |
| PIANO DI POSA IN TRINCEA | m | 6.61 |
| SCOTICO | m | 13.43 |

| RILEVATI | | |
|---|---|---|
| RILEVATO | m² | 39.32 |
| TERRENO VEGETALE | m | 13.87 |

| SOVRASTRUTTURA | | |
|---|---|---|
| STRATO DI MISTO CEMENTATO | m² | 1.07 |
| STRATO DI MISTO GRANULARE | m² | 1.29 |
| STRATO DI USURA | m | 6.00 |
| STRATO DI BINDER | m | 5.50 |
| STRATO DI BASE | m | 5.50 |

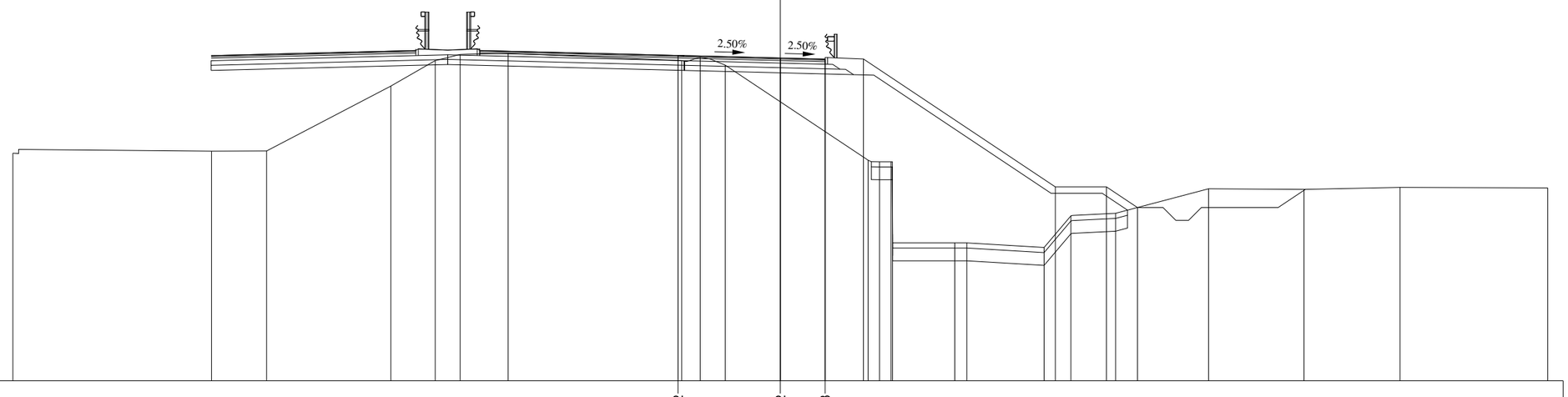


319

1: 200

200

| | | |

Ramo 4

Sezione R4 - 2

Km 1.00

| SCAVI E BONIFICHE | | |
|---|---|---|
| STERRO | m² | 0.72 |
| BONIFICA | m² | 4.63 |
| AMMORSAMENTO | m | 6.98 |
| PIANO DI POSA IN TRINCEA | m | 6.61 |
| SCOTICO | m | 12.06 |

| RILEVATI | | |
|---|---|---|
| RILEVATO | m² | 37.77 |
| TERRENO VEGETALE | m | 13.77 |

| SOVRASTRUTTURA | | |
|---|---|---|
| STRATO DI MISTO CEMENTATO | m² | 1.08 |
| STRATO DI MISTO GRANULARE | m² | 1.30 |
| STRATO DI USURA | m | 6.00 |
| STRATO DI BINDER | m | 5.50 |
| STRATO DI BASE | m | 5.50 |

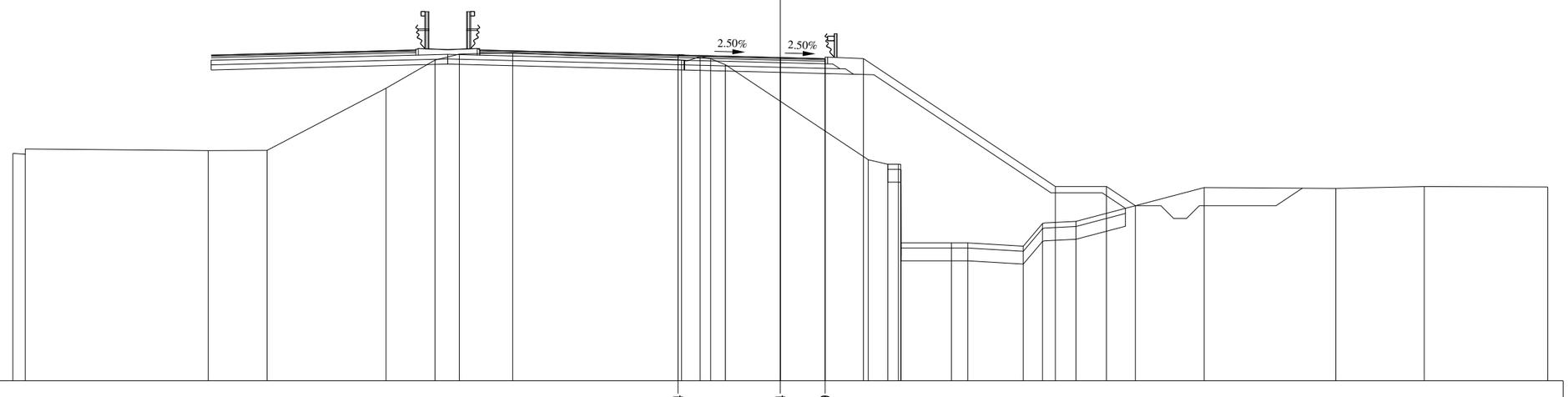


319

1: 200

200

| | |
|---|---|
| QUOTE PAVIMENTAZIONE | 331.74 331.64 331.59 |
| DISTANZE PARZIALI PAVIMENTAZIONE | 3.75 1.75 |
| QUOTE PROGETTO | 331.74 331.64 331.59 331.60 326.60 326.60 325.84 |
| DISTANZE PARZIALI PROGETTO | 3.75 1.75 1.50 7.50 2.00 1.13 |
| QUOTE TERRENO | 327.89 327.86 328.00 328.01 330.44 331.54 331.77 331.82 331.54 331.67 331.59 331.36 327.64 327.46 327.46 326.69 324.39 324.39 324.39 324.26 325.15 325.23 326.55 326.52 326.59 326.58 |
| DISTANZE PARZIALI TERRENO | 0.48 7.16 2.30 4.65 1.91 0.95 2.09 6.60 0.72 0.42 0.57 5.59 0.76 0.41 0.10 0.01 1.97 0.64 2.17 0.75 1.31 5.01 5.15 3.45 4.83 |

Ramo 4

Sezione R4 - 3

Km 34.33

| SCAVI E BONIFICHE | | |
|---|---|---|
| STERRO | m² | 0.80 |
| BONIFICA | m² | 2.09 |
| AMMORSAMENTO | m | 7.73 |
| PIANO DI POSA IN TRINCEA | m | 6.62 |
| SCOTICO | m | 4.16 |

| RILEVATI | | |
|---|---|---|
| RILEVATO | m² | 17.04 |
| TERRENO VEGETALE | m | 9.49 |

| SOVRASTRUTTURA | | |
|---|---|---|
| STRATO DI MISTO CEMENTATO | m² | 1.06 |
| STRATO DI MISTO GRANULARE | m² | 1.31 |
| STRATO DI USURA | m | 5.50 |
| STRATO DI BINDER | m | 5.50 |
| STRATO DI BASE | m | 5.50 |

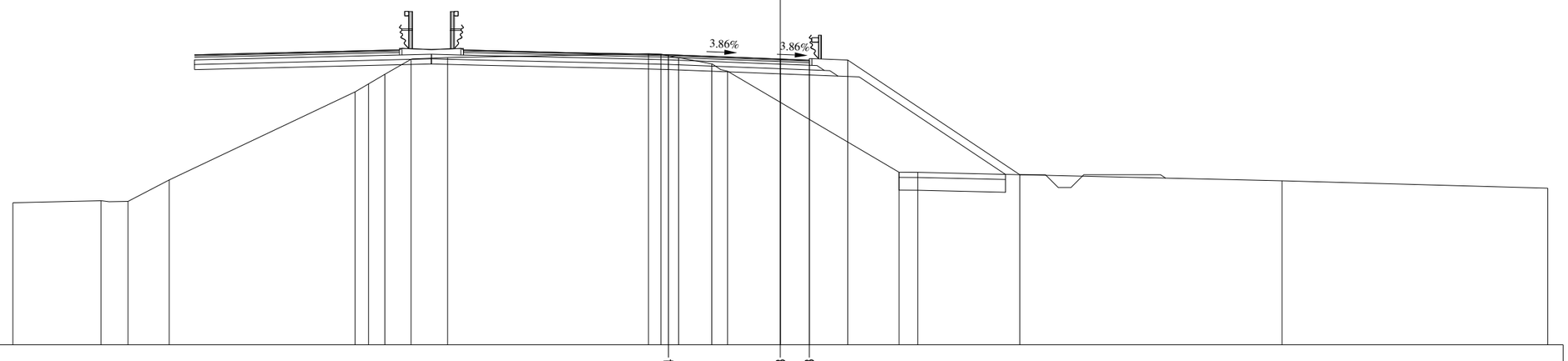


321

1: 200

200

| | | |

Ramo 4

Sezione R4 - 4

Km 60.78

| SCAVI E BONIFICHE | | |
|---|---|---|
| STERRO | m² | 0.46 |
| BONIFICA | m² | 3.43 |
| AMMORSAMENTO | m | 8.43 |
| PIANO DI POSA IN TRINCEA | m | 8.19 |
| SCOTICO | m | 6.87 |

| RILEVATI | | |
|---|---|---|
| RILEVATO | m² | 28.43 |
| TERRENO VEGETALE | m | 12.71 |

| SOVRASTRUTTURA | | |
|---|---|---|
| STRATO DI MISTO CEMENTATO | m² | 1.36 |
| STRATO DI MISTO GRANULARE | m² | 1.61 |
| STRATO DI USURA | m | 7.07 |
| STRATO DI BINDER | m | 7.07 |
| STRATO DI BASE | m | 7.07 |

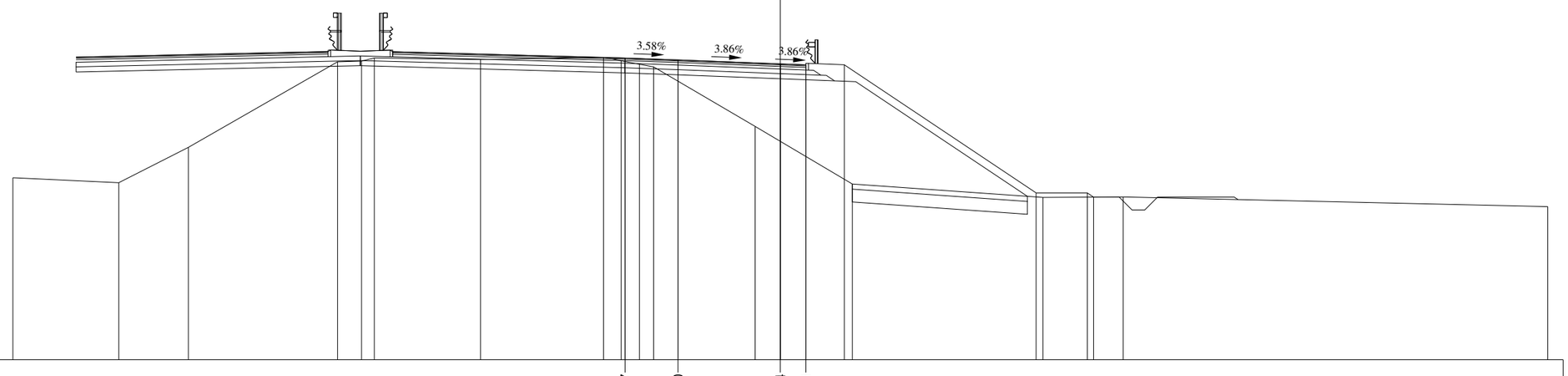


321

1: 200

200

| | | | | | | | | | | | | | | | | | | | | | | | | | |
|---|---|---|---|---|---|---|---|---|---|---|---|---|---|---|---|---|---|---|---|---|---|---|---|---|---|
| QUOTE PAVIMENTAZIONE | 332.77 | 332.70 | 332.54 | 332.51 | | | | | | | | | | | | | | | | | | | | | |
| DISTANZE PARZIALI PAVIMENTAZIONE | 2.07 | 4.00 | 1.00 | | | | | | | | | | | | | | | | | | | | | | |
| QUOTE PROGETTO | 332.77 | 332.70 | 332.54 | 332.51 | 332.51 | 327.51 | 327.51 | 327.35 | | | | | | | | | | | | | | | | | |
| DISTANZE PARZIALI PROGETTO | 2.07 | 4.00 | 1.00 | 1.50 | 7.50 | 2.00 | 0.25 | | | | | | | | | | | | | | | | | | |
| QUOTE TERRENO | 328.10 | 327.91 | 329.29 | 332.63 | 332.65 | 332.78 | 332.71 | 332.80 | 332.67 | 332.53 | 332.43 | 330.11 | 327.86 | 327.33 | 327.35 | 326.98 | | | | | | | | | |
| DISTANZE PARZIALI TERRENO | 4.14 | 2.72 | 5.83 | 0.94 | 0.50 | 4.15 | 4.81 | 0.69 | 0.72 | 0.55 | 3.97 | 3.79 | 7.46 | 3.13 | 16.60 | | | | | | | | | | |

Ramo 4

Sezione R4 - 5

Km 87.24

| SCAVI E BONIFICHE | | |
|---|---|---|
| BONIFICA | m² | 6.62 |
| AMMORSAMENTO | m | 7.12 |
| PIANO DI POSA IN TRINCEA | m | 8.20 |
| SCOTICO | m | 13.24 |

| RILEVATI | | |
|---|---|---|
| RILEVATO | m² | 48.38 |
| TERRENO VEGETALE | m | 15.32 |

| SOVRASTRUTTURA | | |
|---|---|---|
| STRATO DI MISTO CEMENTATO | m² | 1.22 |
| STRATO DI MISTO GRANULARE | m² | 1.58 |
| STRATO DI USURA | m | 6.00 |
| STRATO DI BINDER | m | 6.00 |
| STRATO DI BASE | m | 6.00 |

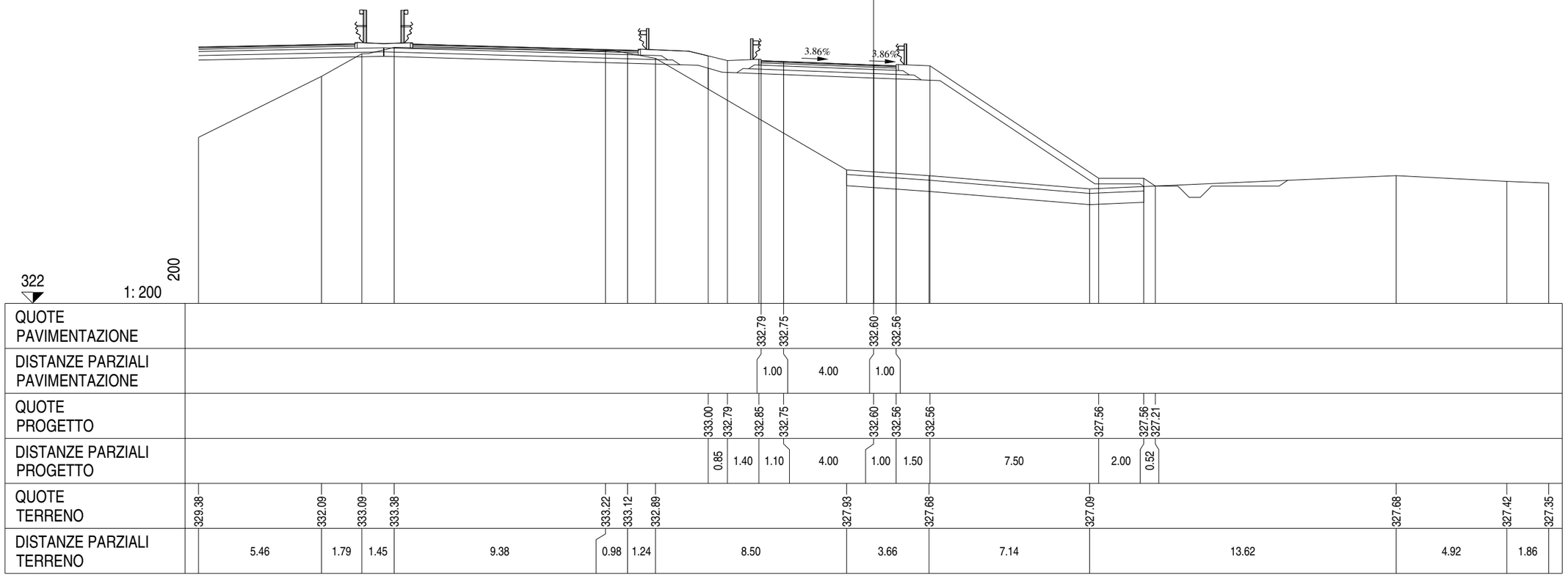

Ramo 4

Sezione R4 - 6

Km 120.57

| SCAVI E BONIFICHE | | |
|---|---|---|
| BONIFICA | m² | 7.15 |
| AMMORSAMENTO | m | 7.50 |
| PIANO DI POSA IN TRINCEA | m | 8.20 |
| SCOTICO | m | 14.34 |

| RILEVATI | | |
|---|---|---|
| RILEVATO | m² | 60.35 |
| TERRENO VEGETALE | m | 18.07 |

| SOVRASTRUTTURA | | |
|---|---|---|
| STRATO DI MISTO CEMENTATO | m² | 1.24 |
| STRATO DI MISTO GRANULARE | m² | 1.58 |
| STRATO DI USURA | m | 6.00 |
| STRATO DI BINDER | m | 6.00 |
| STRATO DI BASE | m | 6.00 |

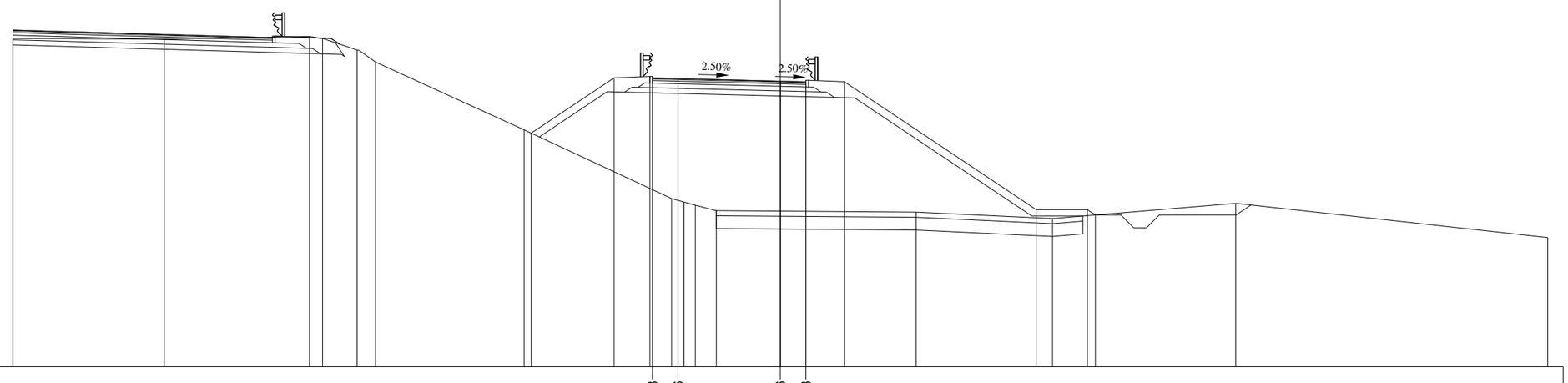


321

1: 200

200

| | | |

Ramo 4

Sezione R4 - 7

Km 147.30

| SCAVI E BONIFICHE | | |
|---|---|---|
| STERRO | m² | 19.90 |
| PIANO DI POSA IN TRINCEA | m | 6.00 |

| RILEVATI | | |
|---|---|---|
| TERRENO VEGETALE | m | 4.87 |

| SOVRASTRUTTURA | | |
|---|---|---|
| STRATO DI MISTO CEMENTATO | m² | 1.08 |
| STRATO DI MISTO GRANULARE | m² | 1.20 |
| STRATO DI USURA | m | 6.00 |
| STRATO DI BINDER | m | 6.00 |
| STRATO DI BASE | m | 6.00 |

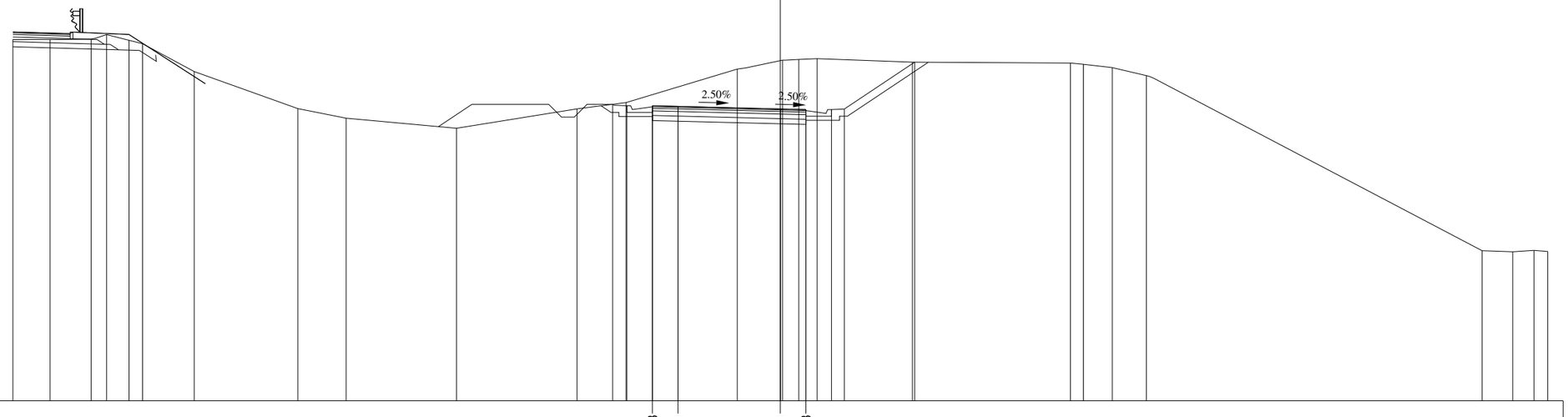


320

1: 200

200

| | | |

Ramo 4

Sezione R4 - 8

Km 174.00

| SCAVI E BONIFICHE | | |
|---|---|---|
| BONIFICA | m² | 6.05 |
| AMMORSAMENTO | m | 2.61 |
| PIANO DI POSA IN TRINCEA | m | 8.20 |
| SCOTICO | m | 12.09 |

| RILEVATI | | |
|---|---|---|
| RILEVATO | m² | 26.72 |
| TERRENO VEGETALE | m | 10.20 |

| SOVRASTRUTTURA | | |
|---|---|---|
| STRATO DI MISTO CEMENTATO | m² | 1.23 |
| STRATO DI MISTO GRANULARE | m² | 1.59 |
| STRATO DI USURA | m | 6.00 |
| STRATO DI BINDER | m | 6.00 |
| STRATO DI BASE | m | 6.00 |

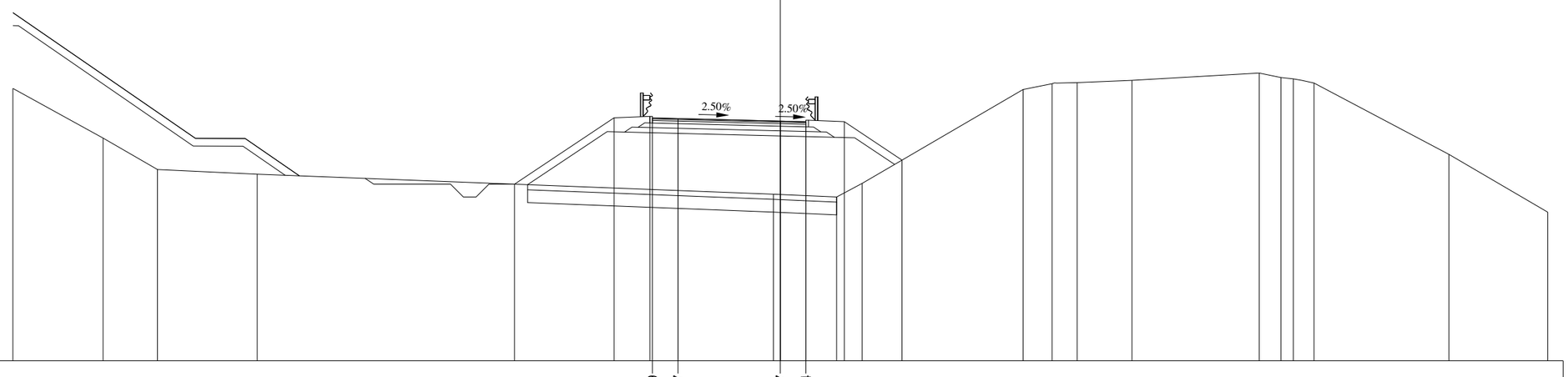


321

1: 200

200

| | | |

Ramo 4

Sezione R4 - 9

Km 200.75

| SCAVI E BONIFICHE | | |
|---|---|---|
| STERRO | m² | 5.26 |
| BONIFICA | m² | 2.58 |
| AMMORSAMENTO | m | 2.45 |
| PIANO DI POSA IN TRINCEA | m | 7.09 |
| SCOTICO | m | 5.18 |

| RILEVATI | | |
|---|---|---|
| RILEVATO | m² | 6.05 |
| TERRENO VEGETALE | m | 7.16 |

| SOVRASTRUTTURA | | |
|---|---|---|
| STRATO DI MISTO CEMENTATO | m² | 1.17 |
| STRATO DI MISTO GRANULARE | m² | 1.38 |
| STRATO DI USURA | m | 6.00 |
| STRATO DI BINDER | m | 6.00 |
| STRATO DI BASE | m | 6.00 |

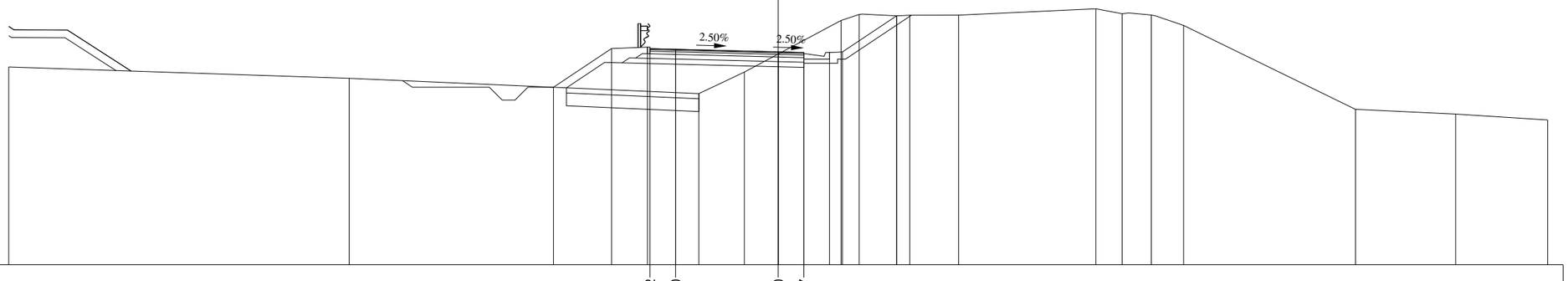


321

1: 200

200

| | | |

Ramo 4

Sezione R4 - 10

Km 227.50

| SCAVI E BONIFICHE | | |
|---|---|---|
| STERRO | m² | 16.41 |
| PIANO DI POSA IN TRINCEA | m | 6.00 |

| RILEVATI | | |
|---|---|---|
| TERRENO VEGETALE | m | 4.06 |

| SOVRASTRUTTURA | | |
|---|---|---|
| STRATO DI MISTO CEMENTATO | m² | 1.08 |
| STRATO DI MISTO GRANULARE | m² | 1.20 |
| STRATO DI USURA | m | 6.00 |
| STRATO DI BINDER | m | 6.00 |
| STRATO DI BASE | m | 6.00 |

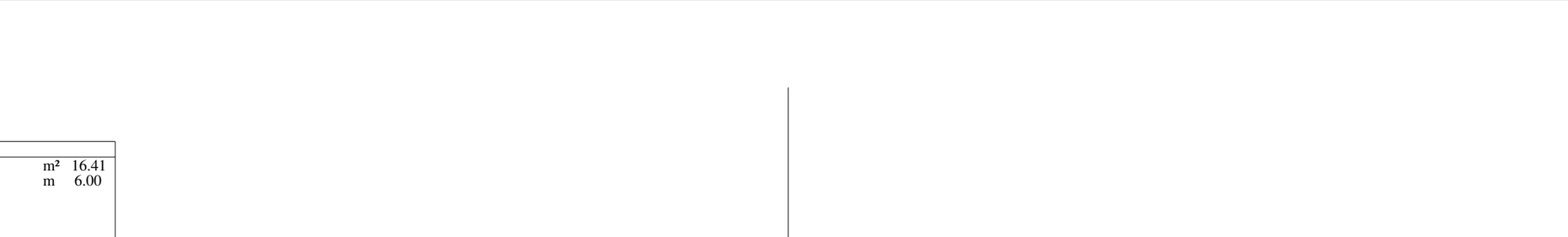


321

1: 200

200

| | | | | | | | | | | | | | | | | | | | | | | | | | |
|---|---|---|---|---|---|---|---|---|---|---|---|---|---|---|---|---|---|---|---|---|---|---|---|---|---|
| QUOTE PAVIMENTAZIONE | 328.52 | 328.49 | 328.39 | 328.37 | | | | | | | | | | | | | | | | | | | | | |
| DISTANZE PARZIALI PAVIMENTAZIONE | 1.00 | 4.00 | 1.00 | | | | | | | | | | | | | | | | | | | | | | |
| QUOTE PROGETTO | 328.73 | 328.52 | 328.52 | 328.49 | 328.39 | 328.37 | 328.37 | 328.39 | 329.62 | | | | | | | | | | | | | | | | |
| DISTANZE PARZIALI PROGETTO | 0.79 | 1.00 | 1.00 | 4.00 | 1.00 | 1.00 | 0.50 | 1.84 | | | | | | | | | | | | | | | | | |
| QUOTE TERRENO | 328.85 | 327.91 | 329.35 | 329.48 | 329.53 | 329.59 | 329.60 | 329.60 | 329.72 | 329.56 | 327.80 | 327.35 | 327.17 | 326.41 | | | | | | | | | | | |
| DISTANZE PARZIALI TERRENO | 21.46 | 3.07 | 0.68 | 0.53 | 1.11 | 7.16 | 0.43 | 1.01 | 0.81 | 5.20 | 0.91 | 3.92 | 13.71 | | | | | | | | | | | | |

Ramo 4

Sezione R4 - 11

Km 254.28

| SCAVI E BONIFICHE | | |
|---|---|---|
| STERRO | m² | 4.74 |
| PIANO DI POSA IN TRINCEA | m | 6.74 |

| RILEVATI | | |
|---|---|---|
| TERRENO VEGETALE | m | 3.07 |

| SOVRASTRUTTURA | | |
|---|---|---|
| STRATO DI MISTO CEMENTATO | m² | 1.09 |
| STRATO DI MISTO GRANULARE | m² | 1.31 |
| STRATO DI USURA | m | 10.20 |
| STRATO DI BINDER | m | 5.62 |
| STRATO DI BASE | m | 5.62 |

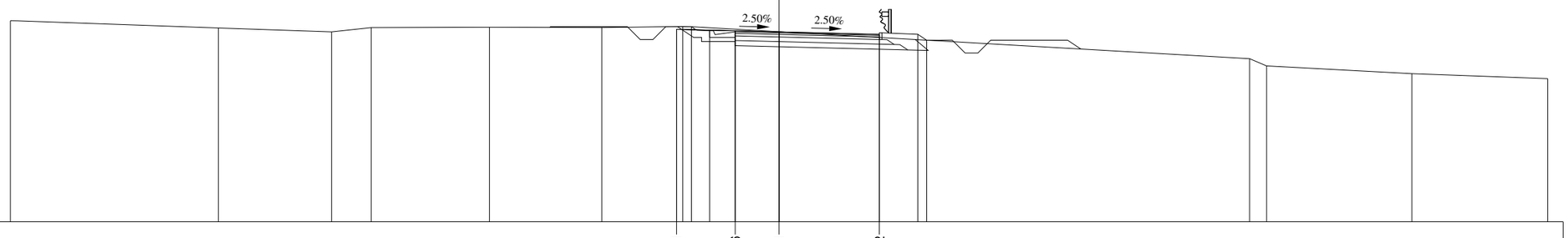


321

1: 200

200

| | | | | | | | | | | | | | | | | | | |
|---|---|---|---|---|---|---|---|---|---|---|---|---|---|---|---|---|---|---|
| QUOTE PAVIMENTAZIONE | | | | | | | 328.51 | | 328.46 | | 328.41 | | 328.32 | | | | | |
| DISTANZE PARZIALI PAVIMENTAZIONE | | | | | | | | 2.29 | | 1.71 | | 3.91 | | | | | | |
| QUOTE PROGETTO | | | | | | | 328.51 | 328.62 | 328.46 | 328.46 | 328.41 | | 328.32 | 328.32 | 328.09 | | | |
| DISTANZE PARZIALI PROGETTO | | | | | | | 0.58 | 0.71 | 1.00 | 1.71 | | 3.91 | | 1.50 | 0.35 | | | |
| QUOTE TERRENO | 328.85 | 328.57 | 328.41 | 328.58 | 328.60 | 328.58 | 328.62 | | | | | | | | | 327.37 | 327.08 | 326.78 | 326.59 |
| DISTANZE PARZIALI TERRENO | | 8.12 | 4.42 | 1.54 | 4.62 | 4.38 | 3.16 | | | | | 22.13 | | | | 0.66 | 5.67 | 5.30 |

RAMO 5

Ramo 5

Sezione R5 - 1

Km 26.00

| SCAVI E BONIFICHE | | |
|---|---|---|
| STERRO | m² | 21.06 |
| PIANO DI POSA IN TRINCEA | m | 19.30 |

| RILEVATI | | |
|---|---|---|
| TERRENO VEGETALE | m | 2.72 |

| SOVRASTRUTTURA | | |
|---|---|---|
| STRATO DI MISTO CEMENTATO | m² | 3.48 |
| STRATO DI MISTO GRANULARE | m² | 3.86 |
| STRATO DI USURA | m | 19.30 |
| STRATO DI BINDER | m | 19.30 |
| STRATO DI BASE | m | 19.30 |

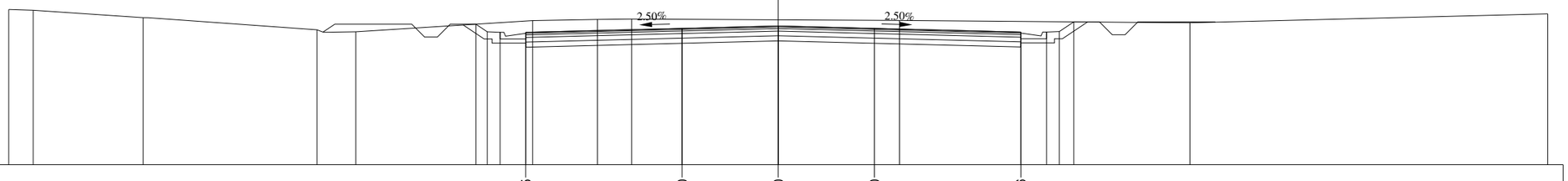


323

1: 200

200

| | | | | | | | | | | | | | | | | | | | | | | | | | |
|---|---|---|---|---|---|---|---|---|---|---|---|---|---|---|---|---|---|---|---|---|---|---|---|---|---|
| QUOTE PAVIMENTAZIONE | | | | | | | | | | | 328.15 | | | 328.30 | | 328.40 | | 328.30 | | | | 328.16 | | | |
| DISTANZE PARZIALI PAVIMENTAZIONE | | | | | | | | | | | | 6.09 | | | 3.75 | | 3.75 | | 5.71 | | | | | | |
| QUOTE PROGETTO | | | | | | | | | 328.47 | 328.17 | 328.15 | 328.15 | | | 328.30 | | 328.40 | | 328.30 | | | 328.16 | 328.16 | 328.18 | 328.56 |
| DISTANZE PARZIALI PROGETTO | | | | | | | | | 0.45 | 0.50 | 1.00 | 6.09 | | | 3.75 | | 3.75 | | 5.71 | | | 1.00 | 0.50 | 0.56 | |
| QUOTE TERRENO | 329.04 | 329.01 | | 328.72 | | | 328.25 | 328.17 | | | 328.61 | | 328.65 | 328.67 | | | | 328.61 | | | 328.52 | | | | 328.87 |
| DISTANZE PARZIALI TERRENO | 0.95 | | 4.29 | | 6.78 | | 1.51 | | 6.90 | | | 2.52 | 1.34 | | 10.44 | | | | 11.32 | | | | 13.95 | | |

Ramo 5

Sezione R5 - 2

Km 49.30

| SCAVI E BONIFICHE | | |
|---|---|---|
| STERRO | m² | 23.69 |
| PIANO DI POSA IN TRINCEA | m | 10.50 |

| RILEVATI | | |
|---|---|---|
| TERRENO VEGETALE | m | 0.93 |

| SOVRASTRUTTURA | | |
|---|---|---|
| STRATO DI MISTO CEMENTATO | m² | 1.90 |
| STRATO DI MISTO GRANULARE | m² | 2.10 |
| STRATO DI USURA | m | 10.50 |
| STRATO DI BINDER | m | 10.50 |
| STRATO DI BASE | m | 10.50 |

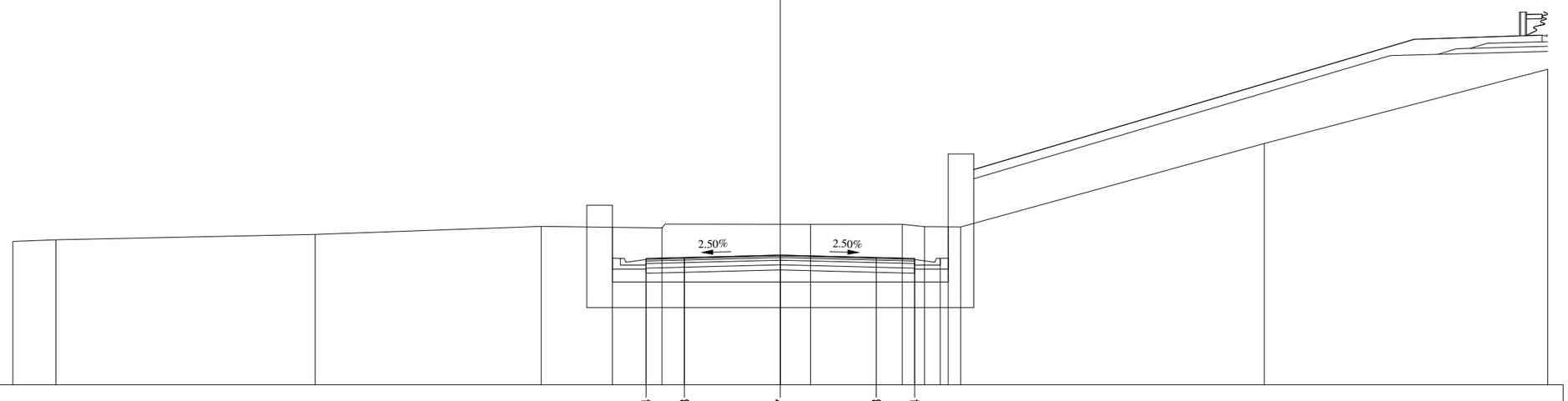


323

1: 200

200

| | | | | | | | | | | | | | | |
|---|---|---|---|---|---|---|---|---|---|---|---|---|---|---|
| QUOTE PAVIMENTAZIONE | | | | | 327.94 | 327.98 | 328.07 | 327.98 | 327.94 | | | | | |
| DISTANZE PARZIALI PAVIMENTAZIONE | | | | | | 1.50 | 3.75 | 3.75 | 1.50 | | | | | |
| QUOTE PROGETTO | | | | 327.95 | 327.94 | 327.98 | 328.07 | 327.98 | 327.94 | 327.94 | 327.95 | | | |
| DISTANZE PARZIALI PROGETTO | | | | 1.31 | 1.50 | 3.75 | 3.75 | 1.50 | 1.00 | 0.31 | | | | |
| QUOTE TERRENO | 328.61 | 328.67 | 328.88 | 329.19 | 329.13 | 329.28 | 329.28 | 329.18 | 329.17 | 332.44 | 335.34 | | | |
| DISTANZE PARZIALI TERRENO | 1.68 | 10.14 | 8.83 | 4.73 | 5.80 | 3.59 | 0.87 | 1.41 | 11.87 | 11.08 | | | | |

Ramo 5

Sezione R5 - 3

Km 72.60

| SCAVI E BONIFICHE | | |
|---|---|---|
| STERRO | m² | 28.88 |
| PIANO DI POSA IN TRINCEA | m | 10.50 |

| RILEVATI | | |
|---|---|---|
| TERRENO VEGETALE | m | 0.93 |

| SOVRASTRUTTURA | | |
|---|---|---|
| STRATO DI MISTO CEMENTATO | m² | 1.88 |
| STRATO DI MISTO GRANULARE | m² | 2.10 |
| STRATO DI USURA | m | 10.50 |
| STRATO DI BINDER | m | 10.50 |
| STRATO DI BASE | m | 10.50 |

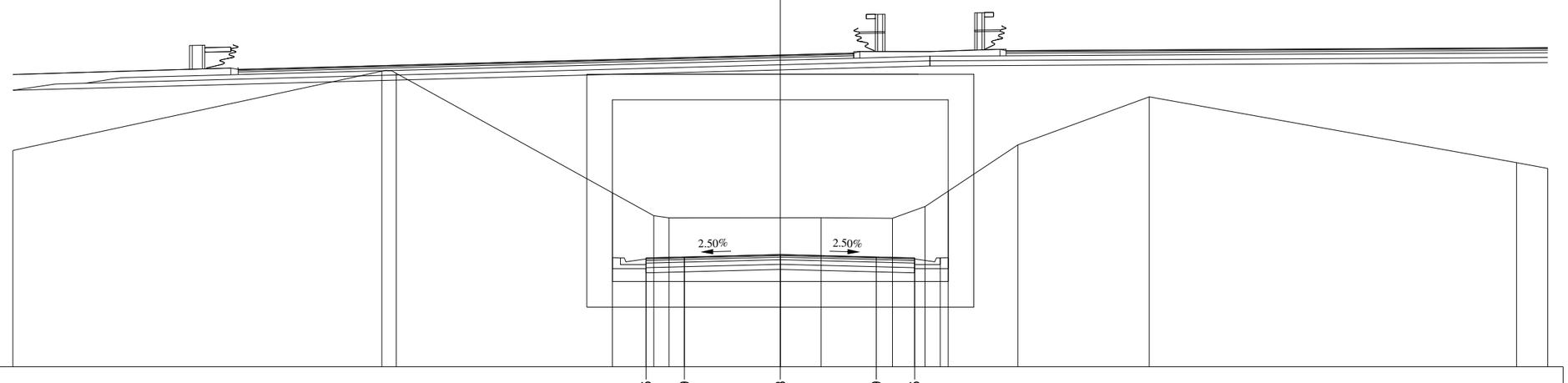


324

1: 200

200

| | | | | | | | | | | | | | | | | | | | | | | | | | |
|---|---|---|---|---|---|---|---|---|---|---|---|---|---|---|---|---|---|---|---|---|---|---|---|---|---|
| QUOTE PAVIMENTAZIONE | 328.25 | 328.29 | 328.38 | 328.29 | 328.25 | | | | | | | | | | | | | | | | | | | | |
| DISTANZE PARZIALI PAVIMENTAZIONE | 1.50 | 3.75 | 3.75 | 1.50 | | | | | | | | | | | | | | | | | | | | | |
| QUOTE PROGETTO | 328.26 | 328.25 | 328.29 | 328.38 | 328.29 | 328.25 | 328.25 | 328.26 | | | | | | | | | | | | | | | | | |
| DISTANZE PARZIALI PROGETTO | 1.31 | 1.50 | 3.75 | 3.75 | 1.50 | 1.00 | 0.31 | | | | | | | | | | | | | | | | | | |
| QUOTE TERRENO | 332.45 | 335.55 | 335.47 | 329.90 | 329.82 | 329.82 | 329.80 | 330.26 | 332.67 | 334.55 | 331.98 | 331.75 | | | | | | | | | | | | | |
| DISTANZE PARZIALI TERRENO | 14.42 | 0.56 | 10.07 | 0.60 | 5.94 | 2.79 | 1.28 | 3.63 | 5.13 | 14.36 | 1.22 | | | | | | | | | | | | | | |

Ramo 5

Sezione R5 - 4

Km 95.90

| SCAVI E BONIFICHE | | |
|---|---|---|
| STERRO | m² | 21.82 |
| PIANO DI POSA IN TRINCEA | m | 10.50 |

| RILEVATI | | |
|---|---|---|
| TERRENO VEGETALE | m | 0.93 |

| SOVRASTRUTTURA | | |
|---|---|---|
| STRATO DI MISTO CEMENTATO | m² | 1.90 |
| STRATO DI MISTO GRANULARE | m² | 2.10 |
| STRATO DI USURA | m | 10.50 |
| STRATO DI BINDER | m | 10.50 |
| STRATO DI BASE | m | 10.50 |

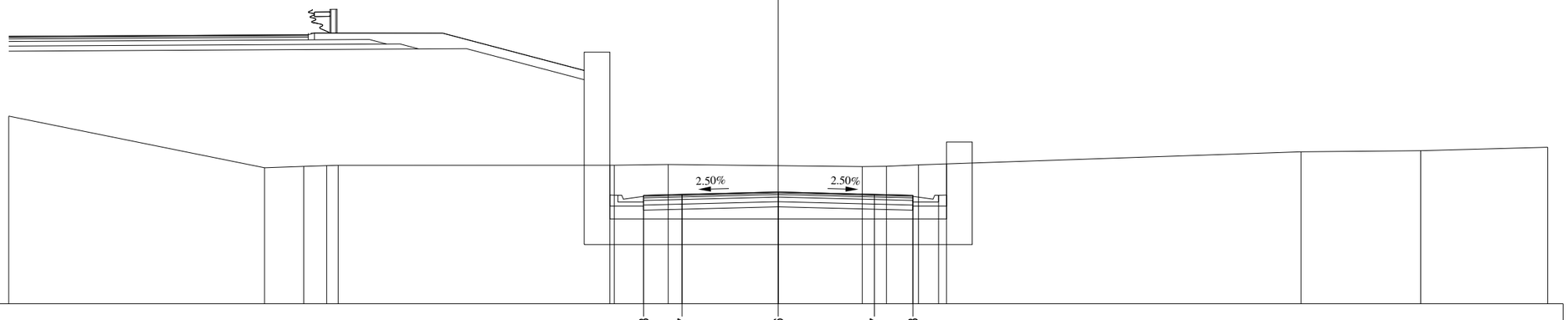


325

1: 200

200

| | | | | | | | | | | | | | | | | | | | | | | | | |
|---|---|---|---|---|---|---|---|---|---|---|---|---|---|---|---|---|---|---|---|---|---|---|---|---|
| QUOTE PAVIMENTAZIONE | | | | | | | | | | | 329.23 | 329.27 | | 329.36 | | 329.27 | 329.23 | | | | | | | |
| DISTANZE PARZIALI PAVIMENTAZIONE | | | | | | | | | | | | 1.50 | 3.75 | | 3.75 | | 1.50 | | | | | | | |
| QUOTE PROGETTO | | | | | | | | | | 329.24 | 329.23 | 329.27 | | 329.36 | | 329.27 | 329.23 | 329.23 | 329.24 | | | | | |
| DISTANZE PARZIALI PROGETTO | | | | | | | | | | 1.31 | 1.50 | | 3.75 | | 3.75 | | 1.50 | 1.00 | 0.31 | | | | | |
| QUOTE TERRENO | 332.32 | | | 330.31 | 330.36 | 330.39 | 330.40 | | | 330.41 | | 330.43 | | | | 330.35 | 330.36 | 330.42 | | | 330.93 | | 330.97 | 331.11 |
| DISTANZE PARZIALI TERRENO | | 9.97 | | 1.53 | 0.90 | 0.44 | | 10.77 | | | 2.10 | | 7.57 | | | 0.94 | 1.25 | | 14.91 | | | 4.67 | | 4.95 |

Ramo 5

Sezione R5 - 5

Km 119.20

| SCAVI E BONIFICHE | | |
|---|---|---|
| STERRO | m² | 17.39 |
| PIANO DI POSA IN TRINCEA | m | 10.50 |

| RILEVATI | | |
|---|---|---|
| TERRENO VEGETALE | m | 3.89 |

| SOVRASTRUTTURA | | |
|---|---|---|
| STRATO DI MISTO CEMENTATO | m² | 1.88 |
| STRATO DI MISTO GRANULARE | m² | 2.10 |
| STRATO DI USURA | m | 10.50 |
| STRATO DI BINDER | m | 10.50 |
| STRATO DI BASE | m | 10.50 |

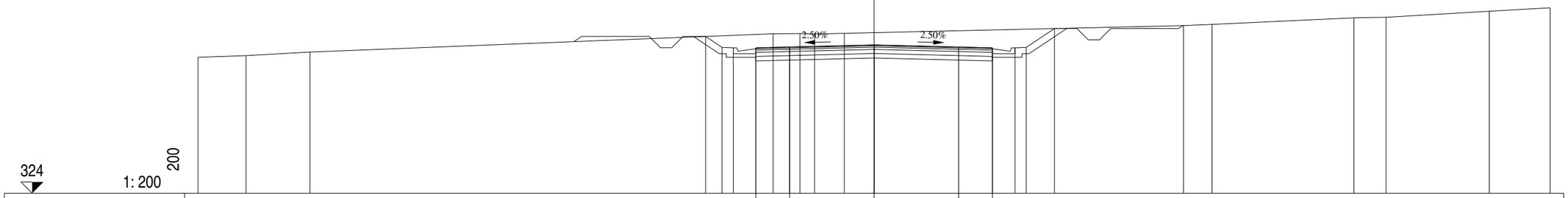


324

1: 200

200

| | | | | | | | | | | | | | | | | | | | | | | | |
|---|---|---|---|---|---|---|---|---|---|---|---|---|---|---|---|---|---|---|---|---|---|---|---|
| QUOTE PAVIMENTAZIONE | | | | | | | | 330.44 | 330.48 | | 330.57 | | 330.48 | 330.44 | | | | | | | | | |
| DISTANZE PARZIALI PAVIMENTAZIONE | | | | | | | | 1.50 | 3.75 | | 3.75 | | 1.50 | | | | | | | | | | |
| QUOTE PROGETTO | | | | | | 330.95 | 330.46 | 330.44 | 330.44 | 330.48 | | 330.57 | | 330.48 | 330.44 | 330.44 | 330.46 | 331.30 | | | | | |
| DISTANZE PARZIALI PROGETTO | | | | | | 0.73 | 0.50 | 1.00 | 1.50 | 3.75 | | 3.75 | | 1.50 | 1.00 | 0.50 | 1.25 | | | | | | |
| QUOTE TERRENO | 330.02 | 330.10 | 330.25 | | | | | | 331.06 | 331.07 | 331.05 | 331.08 | | | | 331.43 | 331.48 | | 331.77 | 331.79 | | 332.06 | 332.22 |
| DISTANZE PARZIALI TERRENO | | 2.13 | 2.84 | 20.55 | | | | | 1.19 | 0.65 | 1.32 | | 15.05 | | | 1.27 | 6.29 | | 1.43 | 4.58 | | 2.70 | |

Ramo 5

Sezione R5 - 6

Km 142.56

| SCAVI E BONIFICHE | | |
|---|---|---|
| STERRO | m² | 22.31 |
| PIANO DI POSA IN TRINCEA | m | 19.29 |

| RILEVATI | | |
|---|---|---|
| TERRENO VEGETALE | m | 3.42 |

| SOVRASTRUTTURA | | |
|---|---|---|
| STRATO DI MISTO CEMENTATO | m² | 3.47 |
| STRATO DI MISTO GRANULARE | m² | 3.86 |
| STRATO DI USURA | m | 19.29 |
| STRATO DI BINDER | m | 19.29 |
| STRATO DI BASE | m | 19.29 |

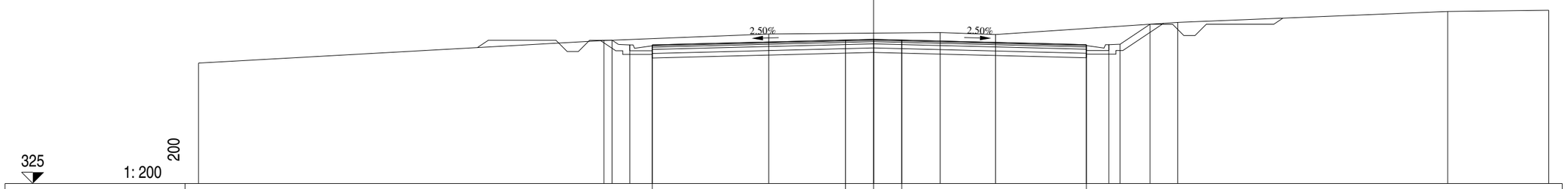


| | | | | | | | | | | | | | | | | | | | | | | | |
|---|---|---|---|---|---|---|---|---|---|---|---|---|---|---|---|---|---|---|---|---|---|---|---|
| QUOTE PAVIMENTAZIONE | | | | | | | | 331.15 | | | | 331.36 | 331.39 | 331.36 | | | | 331.16 | | | | | |
| DISTANZE PARZIALI PAVIMENTAZIONE | | | | | | | | | 8.59 | | | 1.25 | 1.25 | | 8.20 | | | | | | | | |
| QUOTE PROGETTO | | | | | | 331.35 | 331.15 | 331.15 | | | | 331.36 | 331.39 | 331.36 | | | | 331.16 | 331.16 | 331.18 | 332.06 | | |
| DISTANZE PARZIALI PROGETTO | | | | | | 0.78 | 1.00 | | 8.59 | | | 1.25 | 1.25 | | 8.20 | | | 1.00 | 0.50 | 1.33 | | | |
| QUOTE TERRENO | 330.34 | | | | | 331.34 | | | | 331.63 | | | | 331.69 | 331.61 | | | | | | 332.14 | | | 332.63 | | 332.68 |
| DISTANZE PARZIALI TERRENO | | 18.02 | | | | | 7.32 | | | | 7.62 | | | 2.46 | | 8.09 | | | | | | 12.00 | | | 4.49 | |

RAMO 6

Ramo 6

Sezione R6 - 1

Km 0.00

| SCAVI E BONIFICHE | | |
|---|---|---|
| STERRO | m² | 4.73 |
| PIANO DI POSA IN TRINCEA | m | 9.00 |

| RILEVATI |
|---|

| SOVRASTRUTTURA | | |
|---|---|---|
| STRATO DI MISTO CEMENTATO | m² | 1.64 |
| STRATO DI MISTO GRANULARE | m² | 1.78 |
| STRATO DI USURA | m | 9.00 |
| STRATO DI BINDER | m | 9.00 |
| STRATO DI BASE | m | 9.00 |

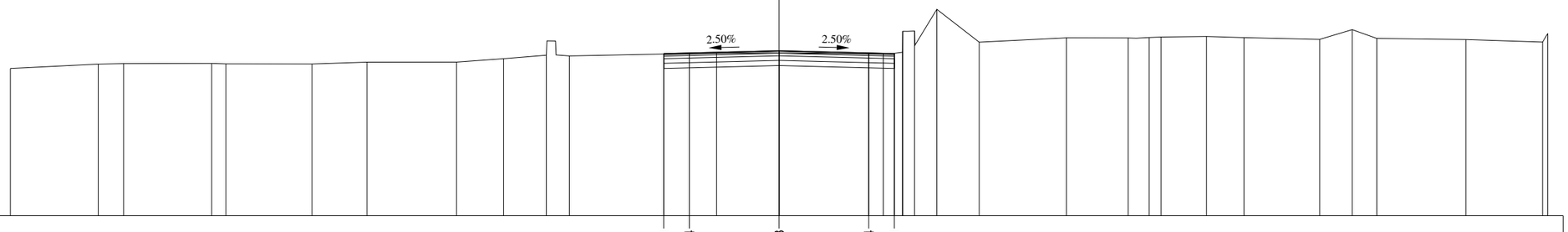


318

1: 200

200

| | | | | | | | | | | | | | | | | | | | | | | | | | | | | | | | | | | | |
|---|---|---|---|---|---|---|---|---|---|---|---|---|---|---|---|---|---|---|---|---|---|---|---|---|---|---|---|---|---|---|---|---|---|---|---|
| QUOTE PAVIMENTAZIONE | 324.31 | 324.34 | 324.43 | 324.34 | 324.31 | | | | | | | | | | | | | | | | | | | | | | | | | | | | | | |
| DISTANZE PARZIALI PAVIMENTAZIONE | 1.00 | 3.50 | 3.50 | 1.00 | | | | | | | | | | | | | | | | | | | | | | | | | | | | | | | |
| QUOTE PROGETTO | 324.31 | 324.34 | 324.43 | 324.34 | 324.31 | | | | | | | | | | | | | | | | | | | | | | | | | | | | | | |
| DISTANZE PARZIALI PROGETTO | 1.00 | 3.50 | 3.50 | 1.00 | | | | | | | | | | | | | | | | | | | | | | | | | | | | | | | |
| QUOTE TERRENO | 323.73 | 323.90 | 323.92 | 323.93 | 323.91 | 323.91 | 323.98 | 323.98 | 324.11 | 324.25 | 324.22 | 324.33 | 324.31 | 324.36 | 325.18 | 325.19 | 326.04 | 324.76 | 324.92 | 324.92 | 324.94 | 324.96 | 324.98 | 324.93 | 324.86 | 325.24 | 324.90 | 324.86 | 324.76 | 325.09 | | | | | |
| DISTANZE PARZIALI TERRENO | 3.43 | 0.99 | 3.44 | 0.55 | 3.36 | 2.15 | 3.49 | 1.84 | 1.67 | 0.90 | 5.74 | 6.51 | 0.74 | 0.02 | 0.46 | 0.87 | 1.65 | 3.41 | 2.41 | 0.82 | 0.46 | 1.77 | 1.46 | 2.96 | 1.27 | 0.96 | 3.48 | 2.99 | 0.20 | | | | | | |

Ramo 6

Sezione R6 - 2

Km 26.03

| SCAVI E BONIFICHE | | |
|---|---|---|
| STERRO | m² | 4.06 |
| PIANO DI POSA IN TRINCEA | m | 9.48 |

| RILEVATI |
|---|

| SOVRASTRUTTURA | | |
|---|---|---|
| STRATO DI MISTO CEMENTATO | m² | 1.70 |
| STRATO DI MISTO GRANULARE | m² | 1.90 |
| STRATO DI USURA | m | 9.48 |
| STRATO DI BINDER | m | 9.48 |
| STRATO DI BASE | m | 9.48 |

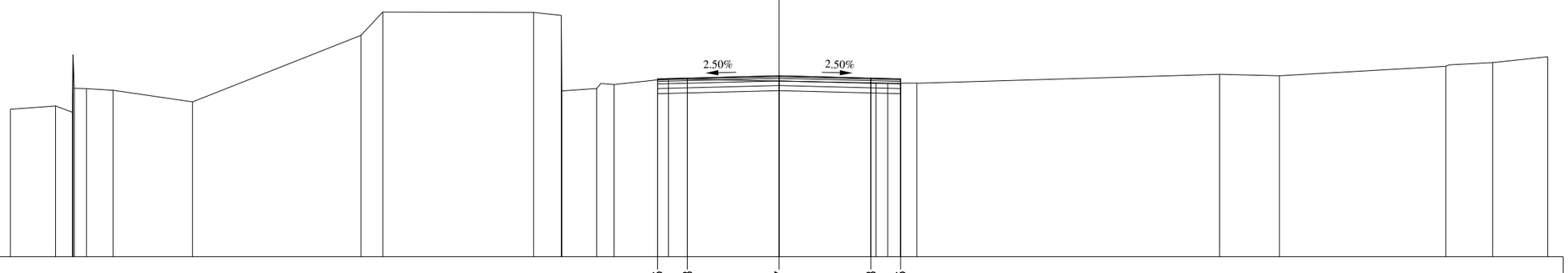


318

1: 200

200

| | | |

Ramo 6

Sezione R6 - 3

Km 52.07

| SCAVI E BONIFICHE | | |
|---|---|---|
| STERRO | m² | 0.36 |
| BONIFICA | m² | 1.36 |
| PIANO DI POSA IN TRINCEA | m | 12.66 |
| SCOTICO | m | 2.72 |

| RILEVATI | | |
|---|---|---|
| RILEVATO | m² | 2.45 |
| TERRENO VEGETALE | m | 6.44 |

| SOVRASTRUTTURA | | |
|---|---|---|
| STRATO DI MISTO CEMENTATO | m² | 2.02 |
| STRATO DI MISTO GRANULARE | m² | 2.46 |
| STRATO DI USURA | m | 10.42 |
| STRATO DI BINDER | m | 10.42 |
| STRATO DI BASE | m | 10.42 |

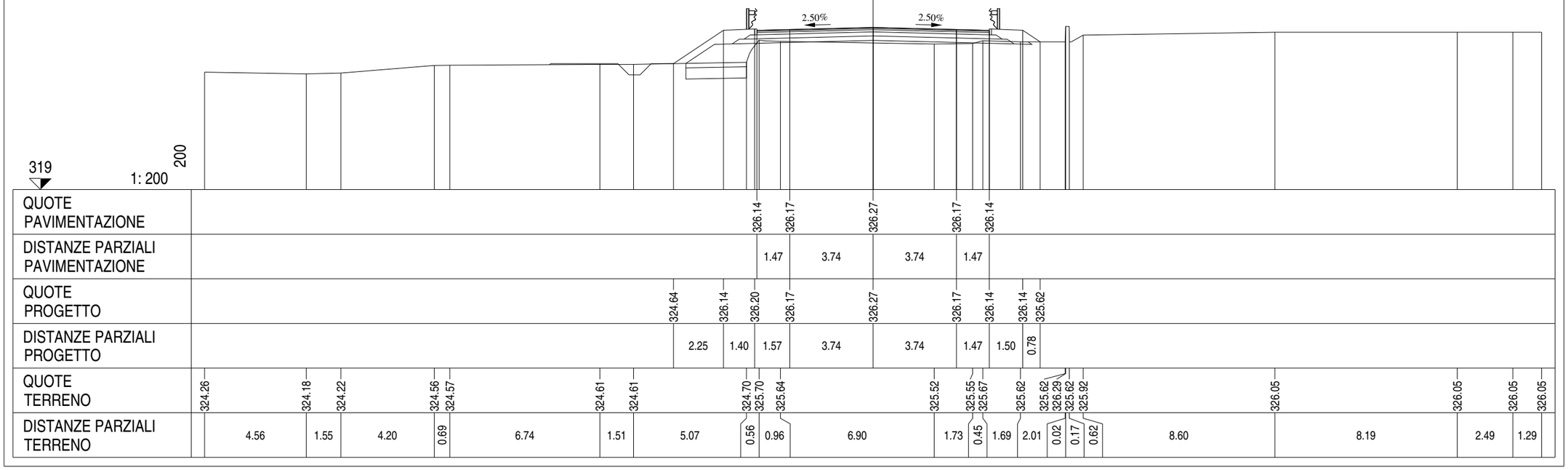

Ramo 6

Sezione R6 - 4

Km 78.10

| SCAVI E BONIFICHE | | |
|---|---|---|
| STERRO | m² | 0.03 |
| BONIFICA | m² | 2.11 |
| PIANO DI POSA IN TRINCEA | m | 12.72 |
| SCOTICO | m | 4.22 |

| RILEVATI | | |
|---|---|---|
| RILEVATO | m² | 10.67 |
| TERRENO VEGETALE | m | 8.16 |

| SOVRASTRUTTURA | | |
|---|---|---|
| STRATO DI MISTO CEMENTATO | m² | 2.06 |
| STRATO DI MISTO GRANULARE | m² | 2.48 |
| STRATO DI USURA | m | 10.50 |
| STRATO DI BINDER | m | 10.50 |
| STRATO DI BASE | m | 10.50 |

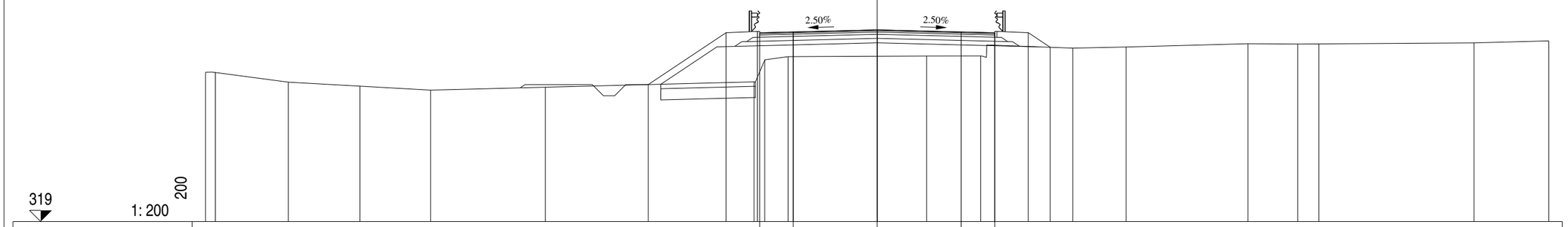


| | | | | | | | | | | | | | | | | | | | | | | | |
|---|---|---|---|---|---|---|---|---|---|---|---|---|---|---|---|---|---|---|---|---|---|---|---|
| QUOTE PAVIMENTAZIONE | | | | | | | | | 327.43 | 327.47 | | 327.56 | | 327.47 | 327.43 | | | | | | | | |
| DISTANZE PARZIALI PAVIMENTAZIONE | | | | | | | | | 1.50 | 3.75 | | 3.75 | | 1.50 | | | | | | | | | |
| QUOTE PROGETTO | | | | | | | 325.12 | 327.44 | 327.49 | 327.47 | | 327.56 | | 327.47 | 327.43 | 327.44 | 326.78 | | | | | | |
| DISTANZE PARZIALI PROGETTO | | | | | | | 3.48 | 1.40 | 1.60 | 3.75 | | 3.75 | | 1.50 | 1.50 | 0.98 | | | | | | | |
| QUOTE TERRENO | 325.67 | 325.66 | 325.23 | 325.05 | 324.87 | 325.00 | | | 325.24 | 326.21 | 326.37 | | 326.39 | 326.40 | | 326.75 | 326.80 | 326.94 | 326.93 | 326.94 | | 326.98 | 327.07 |
| DISTANZE PARZIALI TERRENO | 0.44 | 3.26 | 3.20 | 3.15 | 5.13 | 9.32 | | | 0.48 | 1.04 | 6.19 | | 2.41 | 4.12 | | 2.38 | 5.44 | 2.23 | 0.94 | 6.93 | | 3.34 | |

Ramo 6

Sezione R6 - 5

Km 104.13

| SCAVI E BONIFICHE | | |
|---|---|---|
| BONIFICA | m² | 4.33 |
| PIANO DI POSA IN TRINCEA | m | 21.48 |
| SCOTICO | m | 8.64 |

| RILEVATI | | |
|---|---|---|
| RILEVATO | m² | 23.15 |
| TERRENO VEGETALE | m | 8.85 |

| SOVRASTRUTTURA | | |
|---|---|---|
| STRATO DI MISTO CEMENTATO | m² | 3.63 |
| STRATO DI MISTO GRANULARE | m² | 4.24 |
| STRATO DI USURA | m | 19.26 |
| STRATO DI BINDER | m | 19.26 |
| STRATO DI BASE | m | 19.26 |

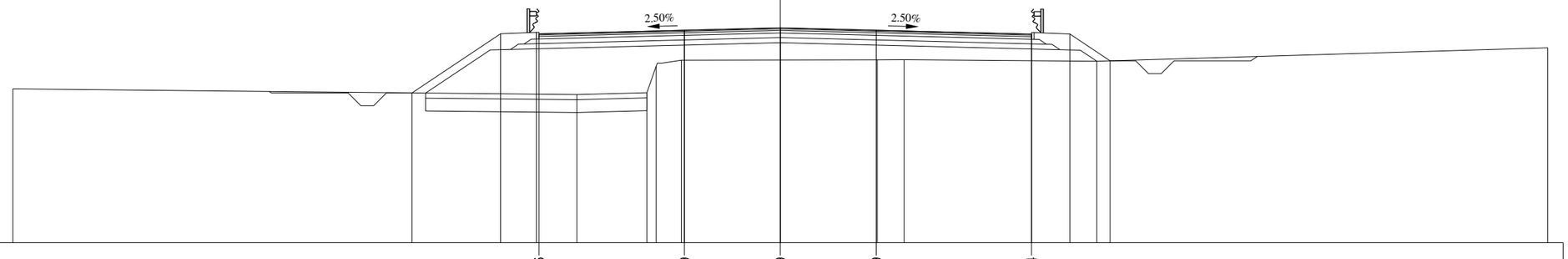


320

1: 200

200

| | | | | | | | | | | | | | | | | |
|---|---|---|---|---|---|---|---|---|---|---|---|---|---|---|---|---|
| QUOTE PAVIMENTAZIONE | | | | | 328.15 | | 328.29 | | 328.39 | | 328.29 | | 328.14 | | | |
| DISTANZE PARZIALI PAVIMENTAZIONE | | | | | | 5.69 | | 3.75 | | 3.75 | | 6.07 | | | | |
| QUOTE PROGETTO | | | 325.85 | 328.16 | 328.21 | | 328.29 | | 328.39 | | 328.29 | | 328.14 | 328.15 | 327.10 | |
| DISTANZE PARZIALI PROGETTO | | | 3.46 | 1.40 | | 5.79 | | 3.75 | | 3.75 | | 6.07 | | 1.50 | 1.57 | |
| QUOTE TERRENO | 326.01 | | | | | 325.78 | 325.85 | 326.89 | 327.12 | | 327.14 | 327.14 | | | 327.08 | 327.61 |
| DISTANZE PARZIALI TERRENO | | 22.05 | | | | 2.73 | 0.36 | 0.99 | | 7.66 | | 1.05 | 7.53 | | 17.63 | |

RAMO 7

Ramo 7

Sezione R7 - 1

Km 0.00

| SCAVI E BONIFICHE | | |
|---|---|---|
| STERRO | m² | 5.13 |
| PIANO DI POSA IN TRINCEA | m | 9.00 |

| RILEVATI |
|---|

| SOVRASTRUTTURA | | |
|---|---|---|
| STRATO DI MISTO CEMENTATO | m² | 1.62 |
| STRATO DI MISTO GRANULARE | m² | 1.80 |
| STRATO DI USURA | m | 9.00 |
| STRATO DI BINDER | m | 9.00 |
| STRATO DI BASE | m | 9.00 |

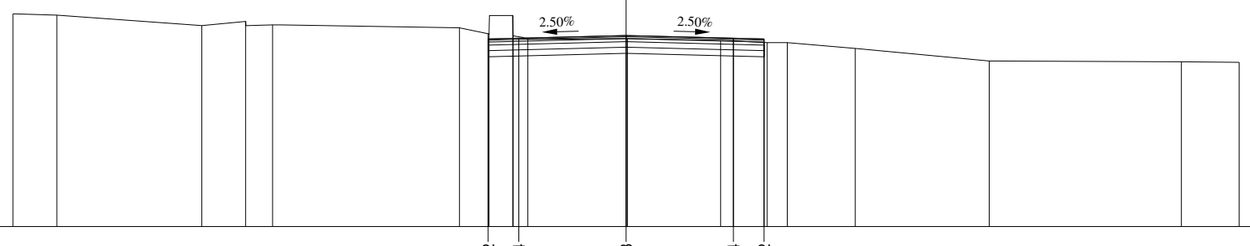


328

1: 200

200

| | | | | | | | | | | | | | | | | | | | | | | | | | |
|---|---|---|---|---|---|---|---|---|---|---|---|---|---|---|---|---|---|---|---|---|---|---|---|---|---|
| QUOTE PAVIMENTAZIONE | 334.12 | 334.14 | 334.23 | 334.14 | 334.12 | | | | | | | | | | | | | | | | | | | | |
| DISTANZE PARZIALI PAVIMENTAZIONE | 1.00 | 3.50 | 3.50 | 1.00 | | | | | | | | | | | | | | | | | | | | | |
| QUOTE PROGETTO | 334.12 | 334.14 | 334.23 | 334.14 | 334.12 | | | | | | | | | | | | | | | | | | | | |
| DISTANZE PARZIALI PROGETTO | 1.00 | 3.50 | 3.50 | 1.00 | | | | | | | | | | | | | | | | | | | | | |
| QUOTE TERRENO | 334.94 | 334.89 | 334.55 | 334.69 | 334.58 | 334.48 | 334.28 | 334.88 | 334.22 | 334.10 | 334.13 | 334.07 | 334.00 | 334.00 | 333.81 | 333.40 | 333.37 | 333.35 | | | | | | | |
| DISTANZE PARZIALI TERRENO | 1.43 | 4.73 | 1.43 | 0.88 | 6.09 | 0.97 | 0.77 | 0.02 | 0.48 | 3.24 | 3.04 | 1.52 | 0.66 | 2.21 | 4.38 | 6.26 | 1.89 | | | | | | | | |

Ramo 7

Sezione R7 - 2

Km 30.50

| SCAVI E BONIFICHE | | |
|---|---|---|
| STERRO | m² | 13.75 |
| PIANO DI POSA IN TRINCEA | m | 10.50 |

| RILEVATI | | |
|---|---|---|
| TERRENO VEGETALE | m | 3.10 |

| SOVRASTRUTTURA | | |
|---|---|---|
| STRATO DI MISTO CEMENTATO | m² | 1.90 |
| STRATO DI MISTO GRANULARE | m² | 2.10 |
| STRATO DI USURA | m | 10.50 |
| STRATO DI BINDER | m | 10.50 |
| STRATO DI BASE | m | 10.50 |

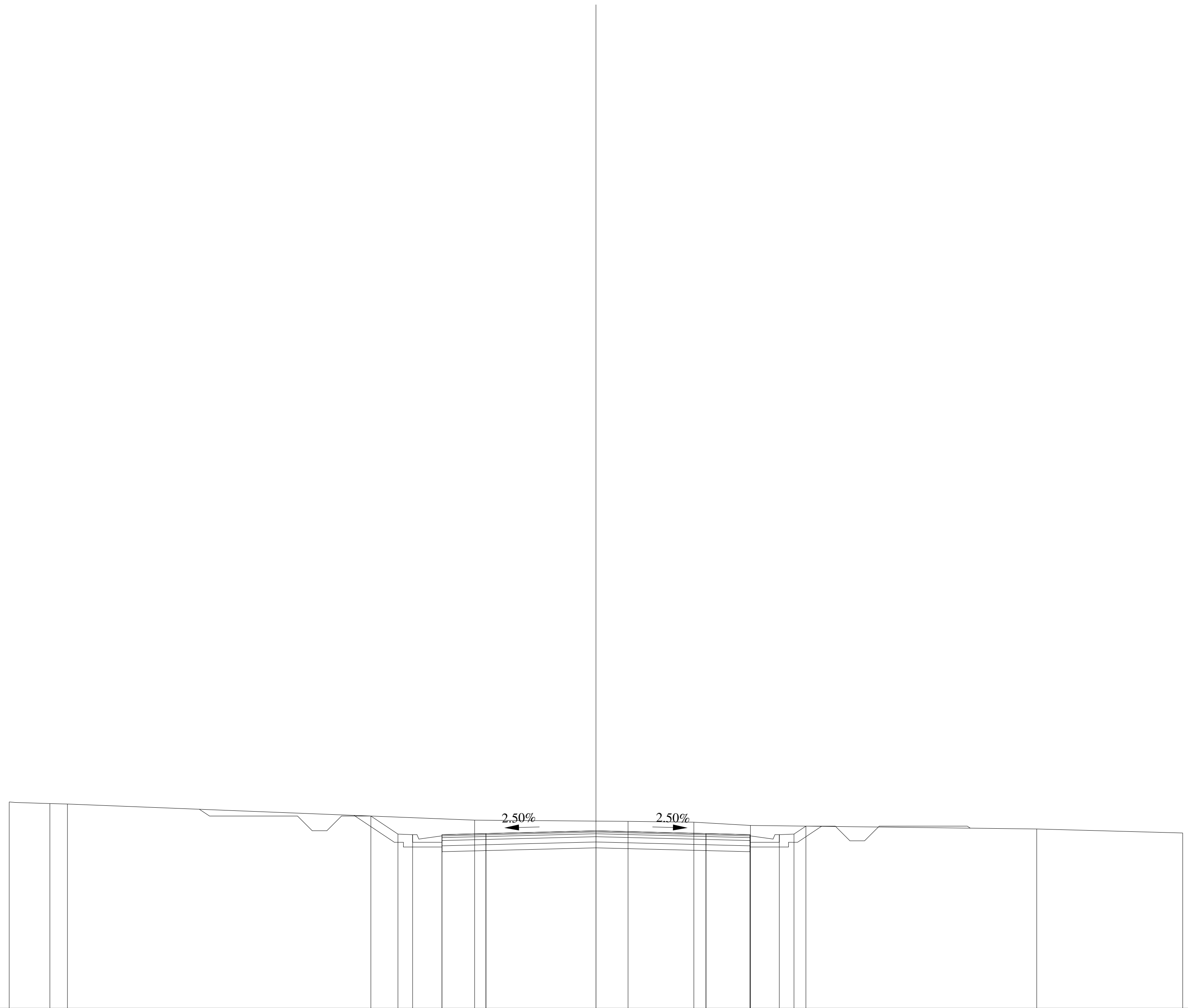


327

1: 200

200

| | |
|---|---|
| QUOTE PAVIMENTAZIONE | 332.91 · 332.95 · 333.04 · 332.95 · 332.91 |
| DISTANZE PARZIALI PAVIMENTAZIONE | 1.50 · 3.75 · 3.75 · 1.50 |
| QUOTE PROGETTO | 333.55 · 332.93 · 332.91 · 332.91 · 332.95 · 333.04 · 332.95 · 332.91 · 332.91 · 332.93 · 333.20 |
| DISTANZE PARZIALI PROGETTO | 0.92 · 0.50 · 1.00 · 1.50 · 3.75 · 3.75 · 1.50 · 1.00 · 0.50 · 0.41 |
| QUOTE TERRENO | 334.03 · 333.97 · 333.96 · 333.41 · 333.37 · 333.34 · 333.23 · 333.10 · 332.97 |
| DISTANZE PARZIALI TERRENO | 1.39 · 0.59 · 13.88 · 5.23 · 2.25 · 1.92 · 9.76 · 4.98 |

Ramo 7

Sezione R7 - 3

Km 62.00

| SCAVI E BONIFICHE | | |
|---|---|---|
| STERRO | m² | 20.03 |
| PIANO DI POSA IN TRINCEA | m | 22.09 |

| RILEVATI | | |
|---|---|---|
| TERRENO VEGETALE | m | 2.59 |

| SOVRASTRUTTURA | | |
|---|---|---|
| STRATO DI MISTO CEMENTATO | m² | 3.98 |
| STRATO DI MISTO GRANULARE | m² | 4.42 |
| STRATO DI USURA | m | 22.09 |
| STRATO DI BINDER | m | 22.09 |
| STRATO DI BASE | m | 22.09 |

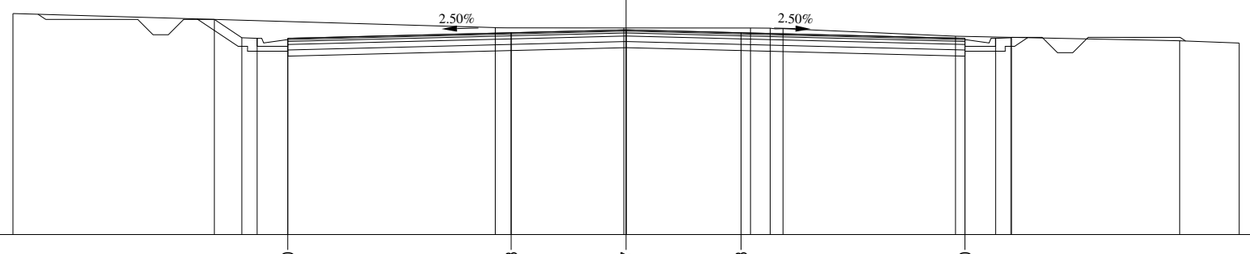


326

1: 200

200

| | | | | | | | | | | | | | | | | | | | | | | | |
|---|---|---|---|---|---|---|---|---|---|---|---|---|---|---|---|---|---|---|---|---|---|---|---|
| QUOTE PAVIMENTAZIONE | | | | | | | | 332.40 | | | | 332.58 | | 332.67 | | 332.58 | | | | 332.40 | | | |
| DISTANZE PARZIALI PAVIMENTAZIONE | | | | | | | | | 7.29 | | | | 3.75 | | 3.75 | | | 7.30 | | | | | |
| QUOTE PROGETTO | | | | | 333.02 | 332.42 | 332.40 | 332.40 | | | | 332.58 | | 332.67 | | 332.58 | | | | 332.40 | 332.40 | 332.42 | 332.43 |
| DISTANZE PARZIALI PROGETTO | | | | | 0.89 | 0.50 | 1.00 | | 7.29 | | | | 3.75 | | 3.75 | | | 7.30 | | 1.00 | 0.50 | 0.02 | |
| QUOTE TERRENO | | | 333.21 | | | | | | | | | 332.75 | | 332.74 | | 332.73 | 332.73 | 332.71 | | 332.47 | | | 332.32 | | 332.24 |
| DISTANZE PARZIALI TERRENO | | | | 15.73 | | | | | | | | | 4.20 | | 4.13 | 0.64 | 0.42 | | 5.63 | | 7.31 | | | 1.94 |

ROTATORIA 1

Rotatoria 1

Sezione Rot1 - 1

Km 0.00

| SCAVI E BONIFICHE | | |
|---|---|---|
| STERRO | m² | 2.32 |
| PIANO DI POSA IN TRINCEA | m | 9.70 |

| RILEVATI | | |
|---|---|---|
| TERRENO VEGETALE | m | 20.31 |

| SOVRASTRUTTURA | | |
|---|---|---|
| STRATO DI MISTO CEMENTATO | m² | 1.51 |
| STRATO DI MISTO GRANULARE | m² | 1.88 |
| STRATO DI USURA | m | 7.50 |
| STRATO DI BINDER | m | 7.50 |
| STRATO DI BASE | m | 7.50 |

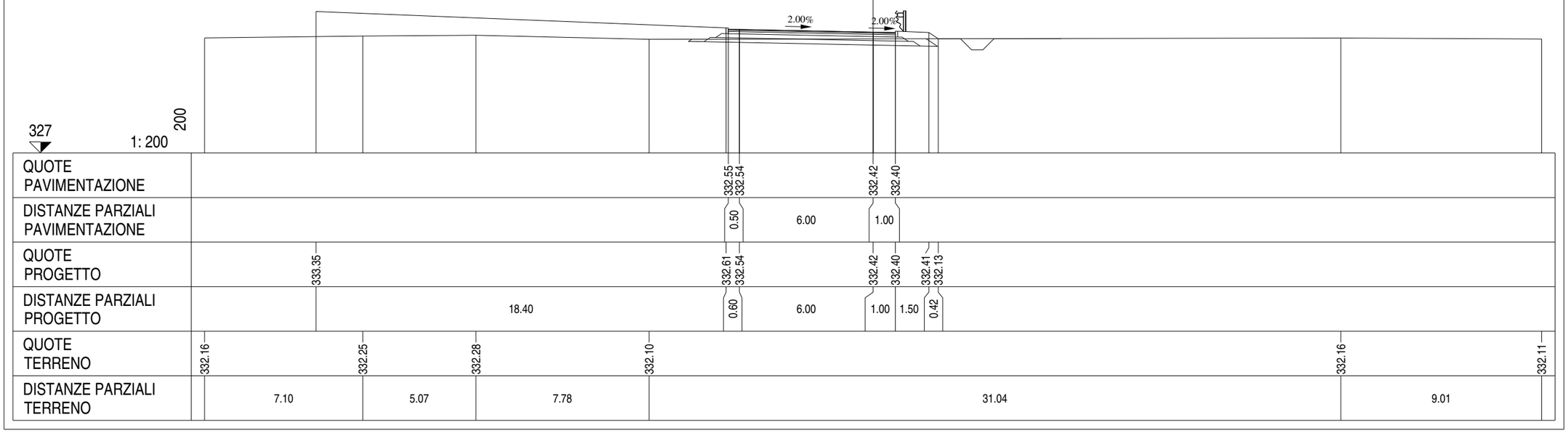

Rotatoria 1

Sezione Rot1 - 2

Km 36.77

| SCAVI E BONIFICHE | | |
|---|---|---|
| STERRO | m² | 0.95 |
| PIANO DI POSA IN TRINCEA | m | 9.70 |

| RILEVATI | | |
|---|---|---|
| RILEVATO | m² | 0.26 |
| TERRENO VEGETALE | m | 21.24 |

| SOVRASTRUTTURA | | |
|---|---|---|
| STRATO DI MISTO CEMENTATO | m² | 1.51 |
| STRATO DI MISTO GRANULARE | m² | 1.88 |
| STRATO DI USURA | m | 7.50 |
| STRATO DI BINDER | m | 7.50 |
| STRATO DI BASE | m | 7.50 |

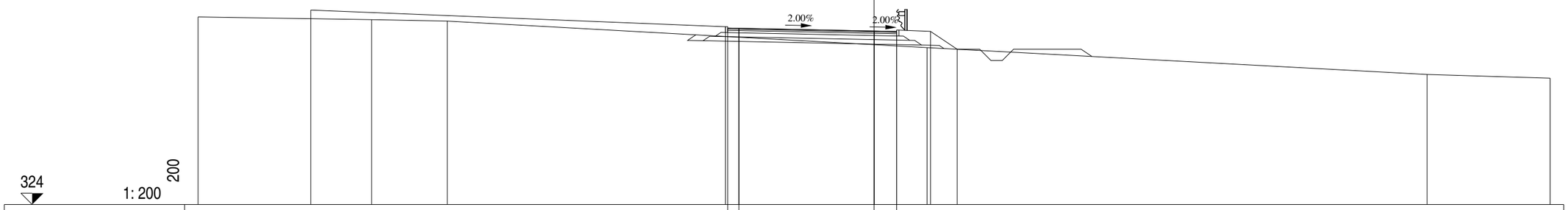


| | | | | | | | | | | | | | | |
|---|---|---|---|---|---|---|---|---|---|---|---|---|---|---|
| QUOTE PAVIMENTAZIONE | | | | | | 331.81 | 331.80 | | 331.68 | 331.66 | | | | |
| DISTANZE PARZIALI PAVIMENTAZIONE | | | | | | 0.50 | | 6.00 | | 1.00 | | | | |
| QUOTE PROGETTO | | 332.60 | | | | 331.87 | 331.80 | | 331.68 | 331.66 | 331.66 | 330.87 | | |
| DISTANZE PARZIALI PROGETTO | | | | 18.40 | | 0.60 | | 6.00 | | 1.00 | 1.50 | 1.19 | | |
| QUOTE TERRENO | 332.30 | | 332.18 | | 332.12 | | | | | | 330.94 | | 329.75 | 329.59 |
| DISTANZE PARZIALI TERRENO | | 7.70 | | 3.36 | | 21.29 | | | | | | 22.19 | | 5.46 |

Rotatoria 1

Sezione Rot1 - 3

Km 75.93

| SCAVI E BONIFICHE | | |
|---|---|---|
| STERRO | m² | 15.04 |
| PIANO DI POSA IN TRINCEA | m | 8.59 |

| RILEVATI | | |
|---|---|---|
| TERRENO VEGETALE | m | 20.32 |

| SOVRASTRUTTURA | | |
|---|---|---|
| STRATO DI MISTO CEMENTATO | m² | 1.42 |
| STRATO DI MISTO GRANULARE | m² | 1.69 |
| STRATO DI USURA | m | 7.50 |
| STRATO DI BINDER | m | 7.50 |
| STRATO DI BASE | m | 7.50 |

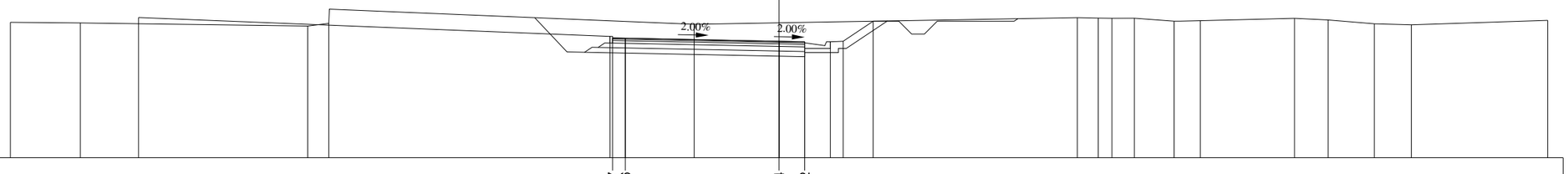


327

1: 200

200

| | | |

Rotatoria 1

Sezione Rot1 - 4

Km 95.26

| SCAVI E BONIFICHE | | |
|---|---|---|
| STERRO | m² | 21.94 |
| PIANO DI POSA IN TRINCEA | m | 8.59 |

| RILEVATI | | |
|---|---|---|
| TERRENO VEGETALE | m | 21.14 |

| SOVRASTRUTTURA | | |
|---|---|---|
| STRATO DI MISTO CEMENTATO | m² | 1.43 |
| STRATO DI MISTO GRANULARE | m² | 1.69 |
| STRATO DI USURA | m | 7.50 |
| STRATO DI BINDER | m | 7.50 |
| STRATO DI BASE | m | 7.50 |

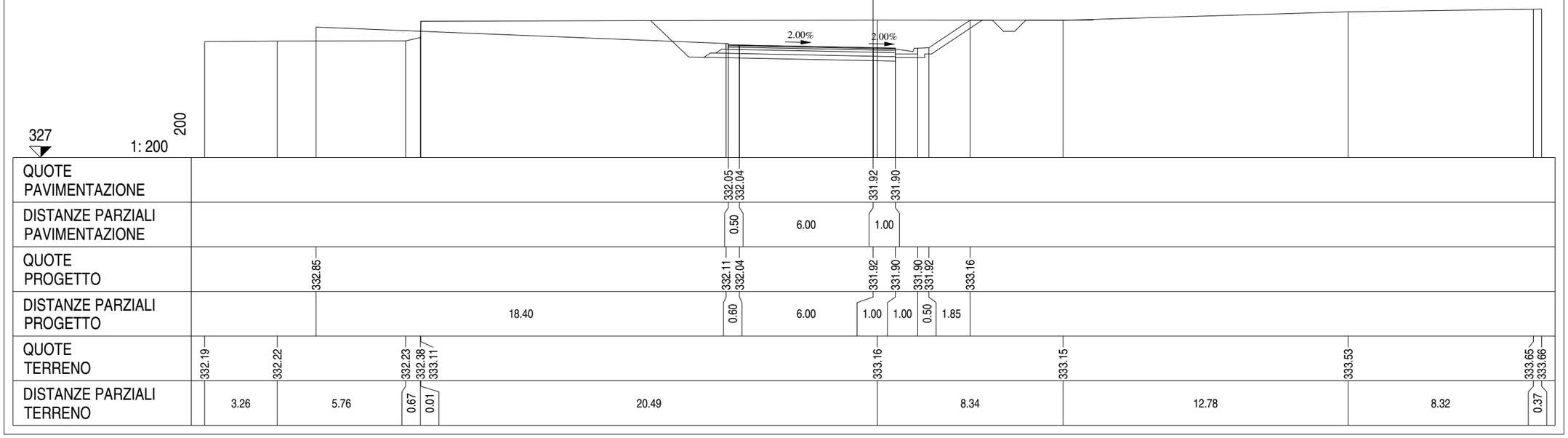

Rotatoria 1

Sezione Rot1 - 5

Km 123.98

| SCAVI E BONIFICHE | | |
|---|---|---|
| STERRO | m² | 10.76 |
| PIANO DI POSA IN TRINCEA | m | 8.59 |

| RILEVATI | | |
|---|---|---|
| TERRENO VEGETALE | m | 19.93 |

| SOVRASTRUTTURA | | |
|---|---|---|
| STRATO DI MISTO CEMENTATO | m² | 1.43 |
| STRATO DI MISTO GRANULARE | m² | 1.69 |
| STRATO DI USURA | m | 7.50 |
| STRATO DI BINDER | m | 7.50 |
| STRATO DI BASE | m | 7.50 |

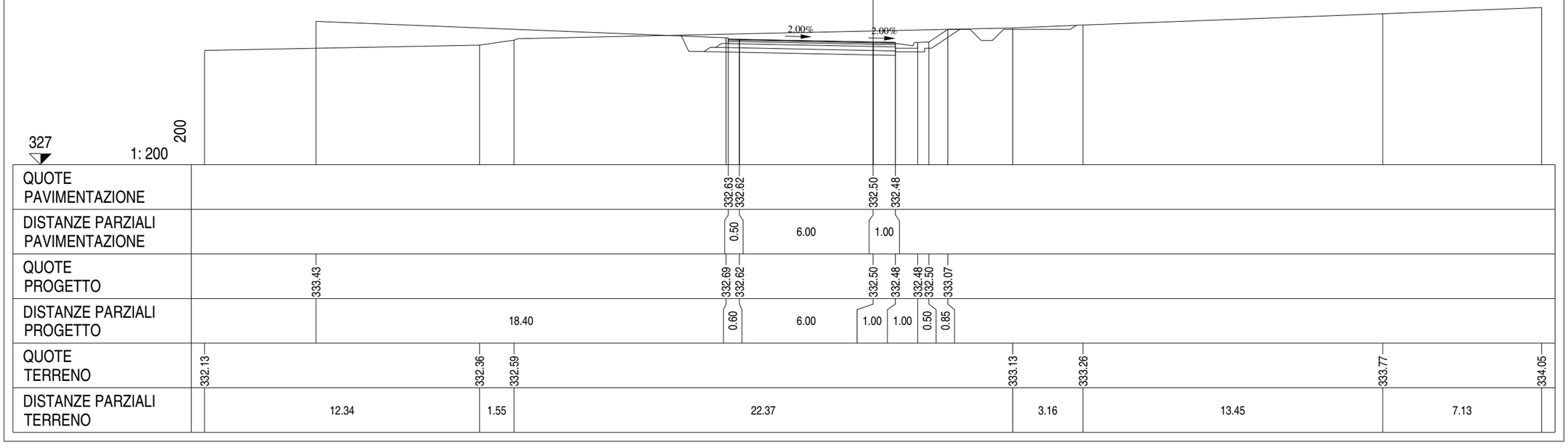

Rotatoria 1

Sezione Rot1 - 6

Km 157.07

| SCAVI E BONIFICHE | | |
|---|---|---|
| STERRO | m² | 2.43 |
| PIANO DI POSA IN TRINCEA | m | 9.70 |

| RILEVATI | | |
|---|---|---|
| TERRENO VEGETALE | m | 20.31 |

| SOVRASTRUTTURA | | |
|---|---|---|
| STRATO DI MISTO CEMENTATO | m² | 1.51 |
| STRATO DI MISTO GRANULARE | m² | 1.88 |
| STRATO DI USURA | m | 7.50 |
| STRATO DI BINDER | m | 7.50 |
| STRATO DI BASE | m | 7.50 |

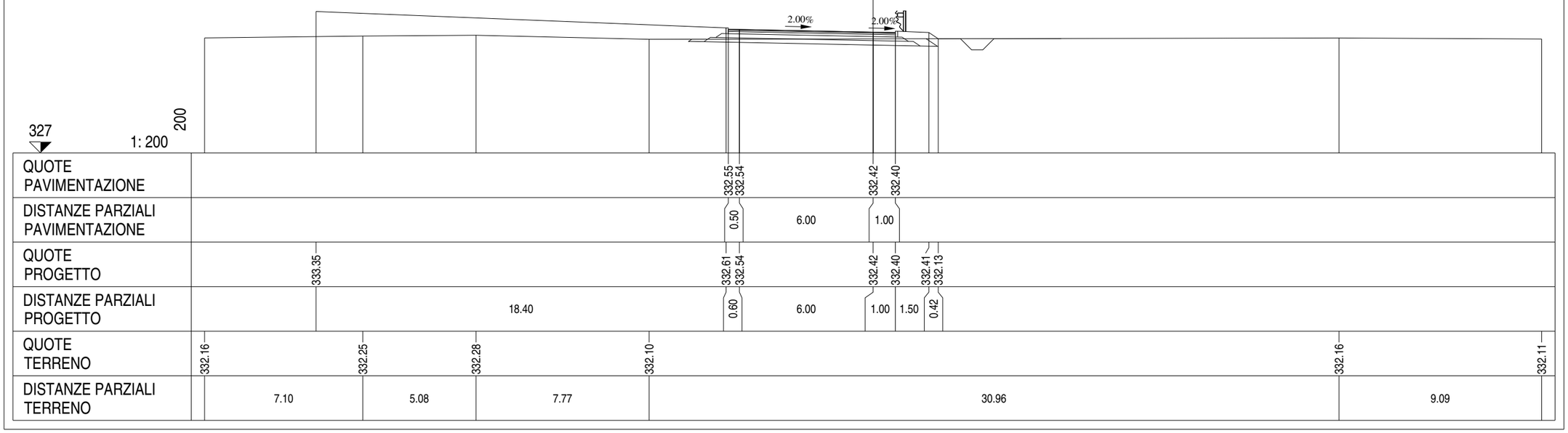

ROTATORIA 2

Rotatoria 2

Sezione Rot2 - 1

Km 0.00

| SCAVI E BONIFICHE | | |
|---|---|---|
| STERRO | m² | 10.74 |
| PIANO DI POSA IN TRINCEA | m | 8.59 |

| RILEVATI | | |
|---|---|---|
| TERRENO VEGETALE | m | 20.01 |

| SOVRASTRUTTURA | | |
|---|---|---|
| STRATO DI MISTO CEMENTATO | m² | 1.42 |
| STRATO DI MISTO GRANULARE | m² | 1.68 |
| STRATO DI USURA | m | 7.50 |
| STRATO DI BINDER | m | 7.50 |
| STRATO DI BASE | m | 7.50 |

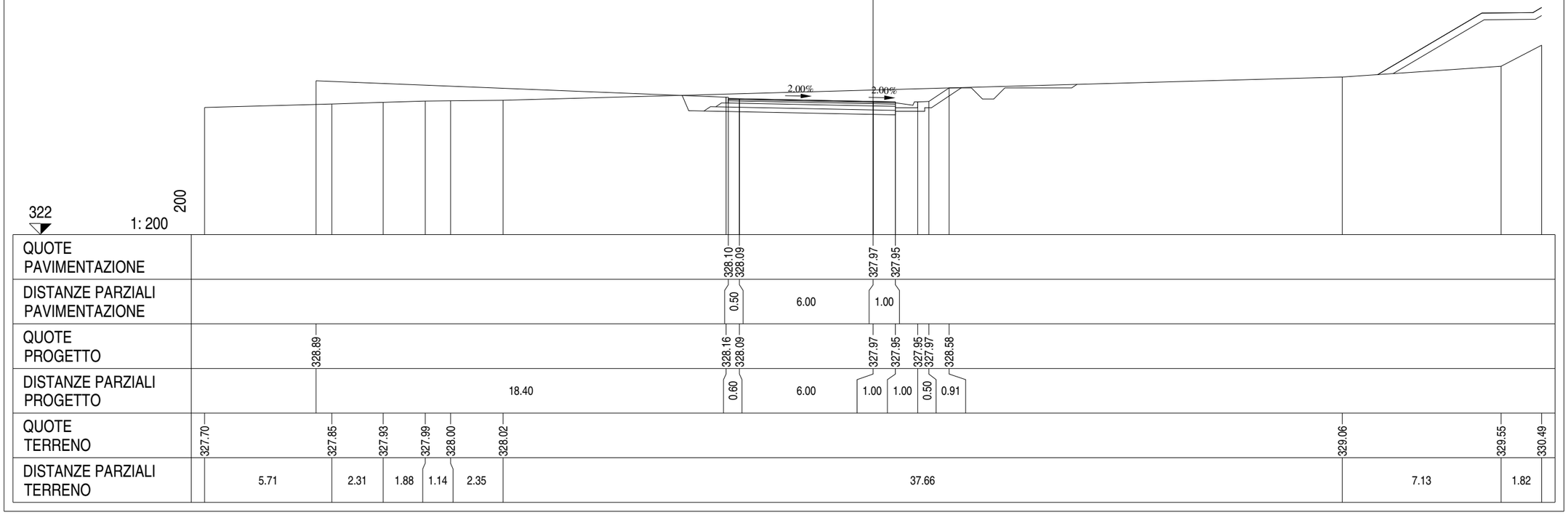

Rotatoria 2

Sezione Rot2 - 2

Km 38.89

| SCAVI E BONIFICHE | | |
|---|---|---|
| STERRO | m² | 6.78 |
| PIANO DI POSA IN TRINCEA | m | 9.70 |

| RILEVATI | | |
|---|---|---|
| TERRENO VEGETALE | m | 20.40 |

| SOVRASTRUTTURA | | |
|---|---|---|
| STRATO DI MISTO CEMENTATO | m² | 1.51 |
| STRATO DI MISTO GRANULARE | m² | 1.89 |
| STRATO DI USURA | m | 7.50 |
| STRATO DI BINDER | m | 7.50 |
| STRATO DI BASE | m | 7.50 |

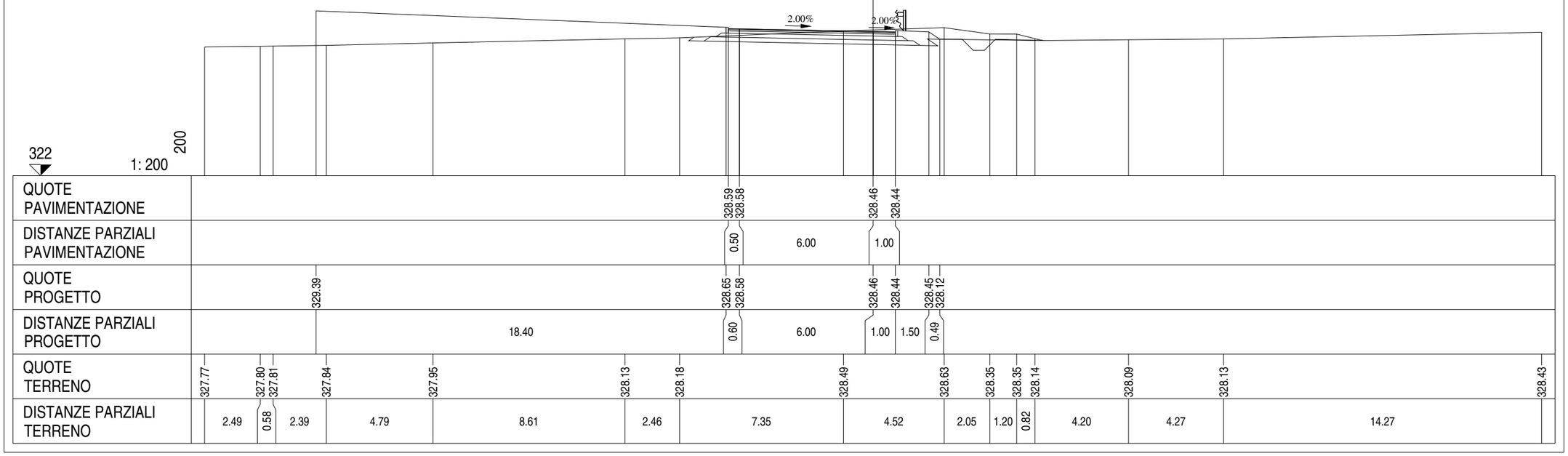

Rotatoria 2

Sezione Rot2 - 3

Km 66.24

| SCAVI E BONIFICHE | | |
|---|---|---|
| PIANO DI POSA IN TRINCEA | m | 9.70 |

| RILEVATI | | |
|---|---|---|
| RILEVATO | m² | 8.16 |
| TERRENO VEGETALE | m | 22.06 |

| SOVRASTRUTTURA | | |
|---|---|---|
| STRATO DI MISTO CEMENTATO | m² | 1.51 |
| STRATO DI MISTO GRANULARE | m² | 1.87 |
| STRATO DI USURA | m | 7.50 |
| STRATO DI BINDER | m | 7.50 |
| STRATO DI BASE | m | 7.50 |

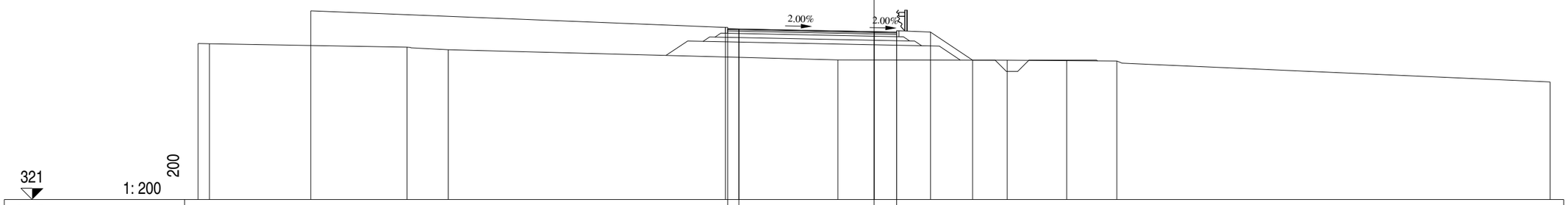


| | | | | | | | | | | | | | | | | | | | | | | | |
|---|---|---|---|---|---|---|---|---|---|---|---|---|---|---|---|---|---|---|---|---|---|---|---|
| QUOTE PAVIMENTAZIONE | | | | | | | | | | | 328.58 | 328.57 | | | 328.45 | 328.43 | | | | | | | |
| DISTANZE PARZIALI PAVIMENTAZIONE | | | | | | | | | | | 0.50 | | 6.00 | | 1.00 | | | | | | | | |
| QUOTE PROGETTO | | | 329.37 | | | | | | | | 328.64 | 328.57 | | | 328.45 | 328.43 | 328.43 | 327.18 | | | | | |
| DISTANZE PARZIALI PROGETTO | | | | 18.40 | | | | | | | 0.60 | | 6.00 | | 1.00 | 1.50 | 1.87 | | | | | | |
| QUOTE TERRENO | 327.92 | 327.91 | | | 327.76 | 327.65 | | | | 327.20 | | | | 327.18 | | | | 327.16 | 327.15 | | | | 326.22 |
| DISTANZE PARZIALI TERRENO | 0.50 | | 8.77 | | 1.83 | | 17.29 | | | | | | 7.52 | | | | 2.64 | 2.22 | | 19.23 | | | |

Rotatoria 2

Sezione Rot2 - 4

Km 84.55

| SCAVI E BONIFICHE | | |
|---|---|---|
| PIANO DI POSA IN TRINCEA | m | 9.70 |

| RILEVATI | | |
|---|---|---|
| RILEVATO | m² | 20.04 |
| TERRENO VEGETALE | m | 24.16 |

| SOVRASTRUTTURA | | |
|---|---|---|
| STRATO DI MISTO CEMENTATO | m² | 1.49 |
| STRATO DI MISTO GRANULARE | m² | 1.87 |
| STRATO DI USURA | m | 7.50 |
| STRATO DI BINDER | m | 7.50 |
| STRATO DI BASE | m | 7.50 |

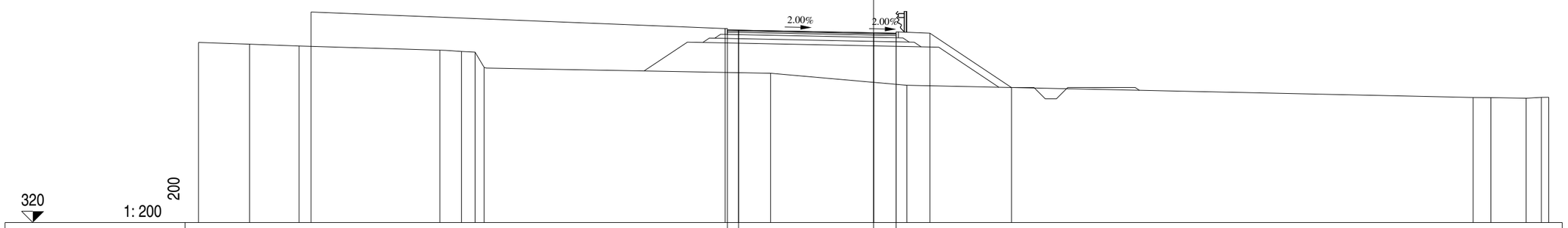


| | | | | | | | | | | | | | | | | | | | | | | | | |
|---|---|---|---|---|---|---|---|---|---|---|---|---|---|---|---|---|---|---|---|---|---|---|---|---|
| QUOTE PAVIMENTAZIONE | | | | | | | | | | | | | 328.57 | 328.56 | | | 328.44 | 328.42 | | | | | | |
| DISTANZE PARZIALI PAVIMENTAZIONE | | | | | | | | | | | | | 0.50 | | 6.00 | | 1.00 | | | | | | | |
| QUOTE PROGETTO | | | 329.36 | | | | | | | | | | 328.63 | 328.56 | | | 328.44 | 328.42 | 328.42 | | 326.00 | | | |
| DISTANZE PARZIALI PROGETTO | | | | | 18.40 | | | | | | | | 0.60 | | 6.00 | | 1.00 | 1.50 | 3.62 | | | | | |
| QUOTE TERRENO | 328.01 | 327.93 | 327.85 | | | 327.67 | 327.61 | 327.58 | 326.91 | | | 326.64 | | | | 326.11 | | | | | | 325.56 | 325.56 | 325.53 | 325.57 | 325.57 |
| DISTANZE PARZIALI TERRENO | | 2.27 | 2.20 | 6.25 | | 0.97 | 0.60 | 0.40 | | 12.73 | | | | 6.05 | | | | 25.17 | | | | 0.79 | 1.57 | 0.67 | 0.33 | |

Rotatoria 2

Sezione Rot2 - 5

Km 121.34

| SCAVI E BONIFICHE | | |
|---|---|---|
| STERRO | m² | 0.20 |
| PIANO DI POSA IN TRINCEA | m | 9.70 |

| RILEVATI | | |
|---|---|---|
| RILEVATO | m² | 0.14 |
| TERRENO VEGETALE | m | 20.81 |

| SOVRASTRUTTURA | | |
|---|---|---|
| STRATO DI MISTO CEMENTATO | m² | 1.50 |
| STRATO DI MISTO GRANULARE | m² | 1.88 |
| STRATO DI USURA | m | 7.50 |
| STRATO DI BINDER | m | 7.50 |
| STRATO DI BASE | m | 7.50 |

| | | |

Rotatoria 2

Sezione Rot2 - 6

Km 157.07

| SCAVI E BONIFICHE | | |
|---|---|---|
| STERRO | m² | 10.74 |
| PIANO DI POSA IN TRINCEA | m | 8.59 |

| RILEVATI | | |
|---|---|---|
| TERRENO VEGETALE | m | 20.01 |
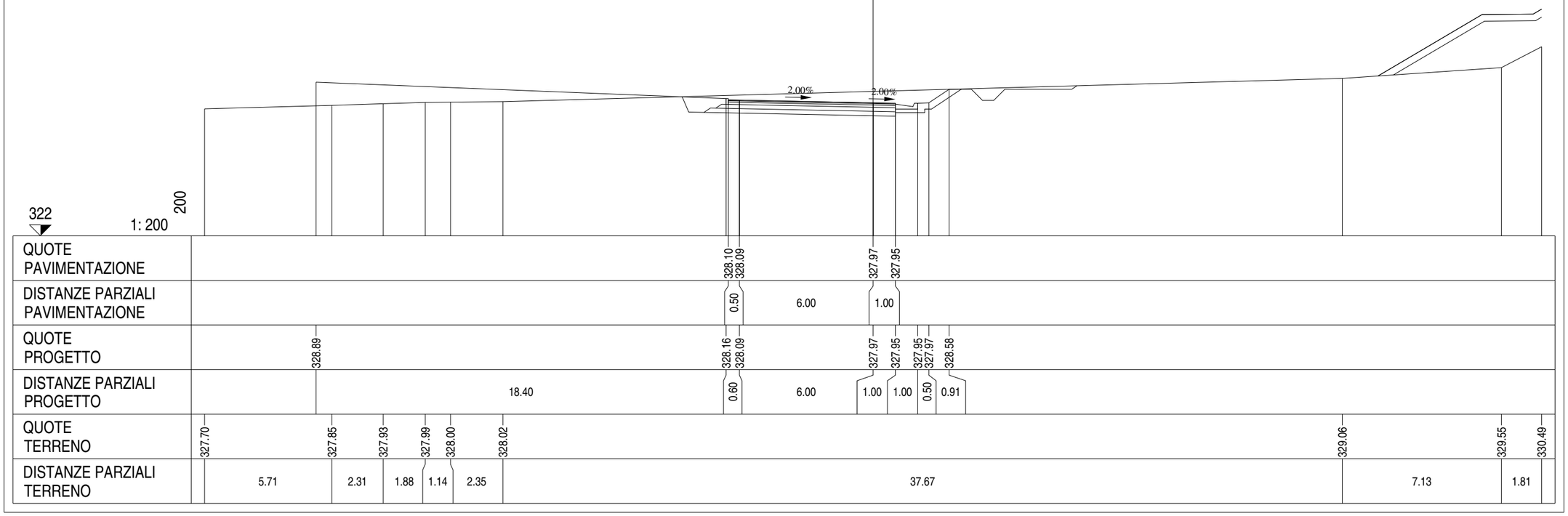
| SOVRASTRUTTURA | | |
|---|---|---|
| STRATO DI MISTO CEMENTATO | m² | 1.42 |
| STRATO DI MISTO GRANULARE | m² | 1.68 |
| STRATO DI USURA | m | 7.50 |
| STRATO DI BINDER | m | 7.50 |
| STRATO DI BASE | m | 7.50 |