ATTACCO TUBOLARE-SCATOLARE

Rapp. 1:10

SEZIONE J-J

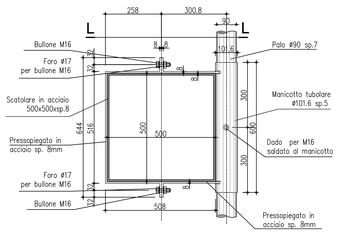

SEZIONE L-L

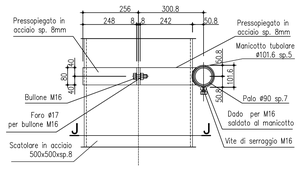

PORTALE TIPOLOGIA A BANDIERA
SBRACCIO L = 8.32 m

VISTA FRONTALE

misure in cm Rapp. 1:50

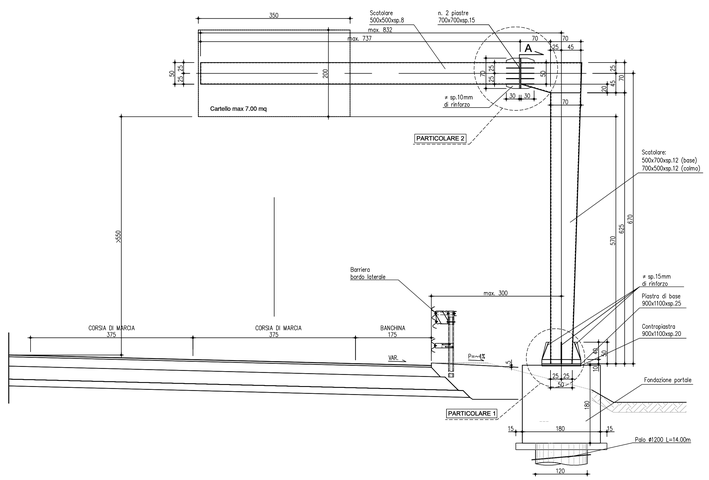

SEZIONE A-A

misure in cm Rapp. 1:50

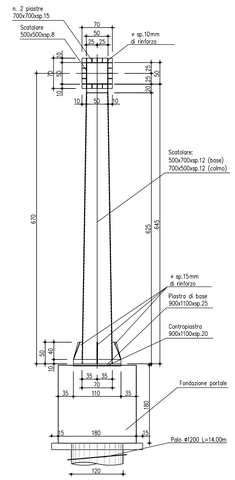

NOTE

LE MISURE SONO ESPRESSE IN m SALVO DIVERSA INDICAZIONE

CARATTERISTICHE DEI MATERIALI

MAGRONE DI PULIZIA E LIVELLAMENTO:
- Classe di resistenza: C12/15
- Contenuto minimo di cemento: 150 Kg/mc

FONDAZIONE PER PORTALI DI SEGNALETICA
- Classe di resistenza: C25/30
- Classe di consistenza SLUMP: S4
- Massima dimensione dell'aggregato: 32mm
- Contenuto minimo di cemento: 350 Kg/mc
- Rapporto A/C: 0.56
- Copriferro: c = 40 mm
- Classe di esposizione: XC2

PALI
- Classe di resistenza: C25/30
- Classe di consistenza SLUMP: S4
- Massima dimensione dell'aggregato: 32mm
- Contenuto minimo di cemento: 300 Kg/mc
- Classe di esposizione: XC2
- Rapporto A/C: 0.56
- Copriferro: c=75 mm

ACCIAIO:
- Acciaio per calcestruzzo armato: TIPO B450C
- Limite di snervamento: fy>450 N/mmq
- Limite di rottura: ft>540 N/mmq

ACCIAIO DI CARPENTERIA
- Acciaio laminato del tipo S355JR; EN 10025-1/6
- Acciaio laminato in forma di profilati cavi del tipo S355JR; EN 10210-1 o EN 10219-1
- Acciaio per accessori metallici del tipo S275JR; EN 10025-1/6
- Tirafondi costituiti da barre filettate in acciaio di caratteristiche di resistenza non inferiore alla classe 8.8 secondo UNI EN 898 parte I (riferimento UNI 5712) con dadi di classe 8 UNI EN 20898 parte II (riferimento UNI 5713)
- Rosette in acciaio C50 UNI EN 10083-2/UNI 5714 temprato e rinvenuto (HRC 32-40)
- Bulloni ad alta resistenza per le unioni acciaio-acciaio conformi per le caratteristiche dimensionali delle viti alle UNI EN 898-1 riferimento UNI 5712 e per quelle dei dadi alle UNI EN 20898-2 riferimento UNI 5713, appartenenti alla classe 8.8 e 8 della UNI 3740
- Saldature manuali effettuate ad arco con elettrodi rivestiti E44 aventi caratteristiche di classe 2, 3, 4 secondo UNI 5132, per spessori inferiori a 30 mm e classe 4B per spessori superiori
- Zincatura a caldo rispondente alle indicazioni delle norme UNI 5744

N.B.: NEI GIUNTI DI TESTA OD A "T" (tutti a completa penetrazione) DOVRÀ ESSERE PREVISTO UN GRADUALE ALLARGAMENTO DELLA SALDATURA LA CUI LARGHEZZA DOVRÀ ESSERE PARI AD 1.3 VOLTE LO SPESSORE "S" DELLA LAMIERA SU CUI VIENE AD INTESTARSI (vedi schema seguente); LE LAMIERE DEVONO ESSERE PREVENTIVAMENTE SAGOMATE ALL'UOPO. TUTTE LE SALDATURE DOVRANNO ESSERE EFFETTUATE IN OFFICINA ED ESSERE REALIZZATE SOLO CON PROCEDIMENTO MANUALE.

PARTICOLARE 2

Rapp. 1:10

STRALCIO DI PROSPETTO

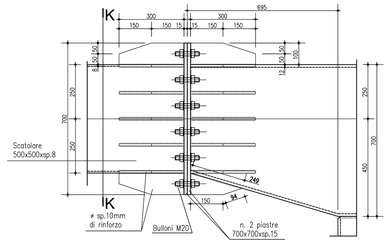

SEZIONE K-K

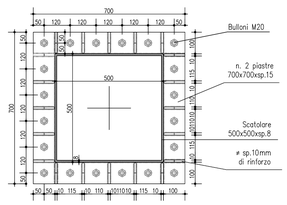

PARTICOLARE 1

Rapp. 1:10

PIANTA

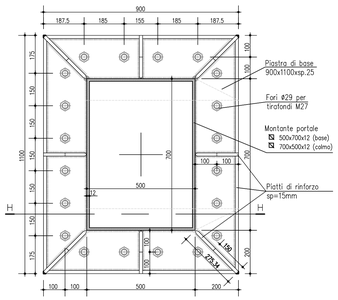

SEZIONE H-H

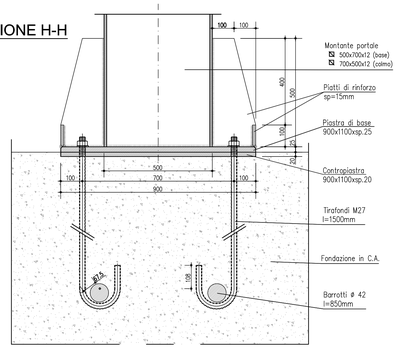

anas
GRUPPO FS ITALIANE

Direzione Progettazione e Realizzazione Lavori

ITINERARIO RAGUSA-CATANIA

Collegamento viario compreso tra lo Svincolo della S.S. 514 "di Chiaramonte" con la S.S. 115 e lo Svincolo della S.S. 194 "Ragusana"

LOTTO 4 - Dallo svincolo n. 8 "Francofonte" (compreso) allo svincolo della "Ragusana"(escluso)

PROGETTO ESECUTIVO — COD. PA890

PROGETTAZIONE: ATI SINTAGMA - GP INGEGNERIA - COOPROGETTI -GDG - ICARIA - OMNISERVICE

PROGETTISTA RESPONSABILE DELL'INTEGRAZIONE DELLE PRESTAZIONI SPECIALISTICHE:
Dott. Ing. Nando Granieri
Ordine degli Ingegneri della Prov. di Perugia n° A351

ORDINE DEGLI INGEGNERI PROV. DI PERUGIA — Settore A — DOTTORE INGEGNERE NANDO GRANIERI — INFORMAZIONE E AUTOMAZIONE DEI SISTEMI DI TRASPORTO

IL GEOLOGO:
Dott. Geol. Giorgio Cerquiglini
Ordine dei Geologi della Regione Umbria n° 108

IL COORDINATORE PER LA SICUREZZA IN FASE DI PROGETTAZIONE:
Dott. Ing. Filippo Pambianco
Ordine degli Ingegneri della Provincia di Perugia n° A1373

VISTO IL RESPONSABILE DEL PROCEDIMENTO
Dott. Ing. Luigi Mupo

IL GRUPPO DI PROGETTAZIONE:

MANDATARIA: Sintagma
Dott. Ing. N.Granieri — Dott. Ing. M.Abram
Dott. Ing. F.Durastanti — Dott. Ing. F.Pambianco
Dott. Ing. E.Bruno — Dott. Ing. G.Pambianco
Dott. Arch. A.Brancheno — Dott. Ing. L.Gagliardotto
Dott. Ing. L.Nani — Dott. Geol. G.Cerquiglini

MANDANTI:
GP INGEGNERIA
Dott. Ing. G.Guiducci — Dott. Ing. G.Lucibello
Dott. Ing. A.Sgaravatti — Dott. Arch. G.Guastella
Dott. Ing. E.Moscatelli — Dott. Geol. M.Leonardi
Dott. Ing. A.Belsi — Dott. Ing. L.Parente
Dott. Arch. E.A.E.Crimi — Dott. Ing. L.Ragusco
Dott. Ing. G.Di Mauro — Dott. Ing. A.Sciuto
Dott. Arch. P.Canali — Architett. M.G.Liberto
Dott. Ing. D.Pelle
COOPROGETTI: Dott. Ing. D.Carlaccini — Dott. Ing. F.Aloe
Dott. Ing. S.Saccani — Dott. Ing. A.Salvemini
Dott. Ing. C.Consorti
GDG GEOLOGI DEL GENIO CIVILE: Dott. Ing. S.Bocconi
ICARIA società di ingegneria: Dott. Ing. V.Rotaciani — Dott. Ing. G.Verre Supplizi
Dott. Ing. G.Ferrara — Dott. Ing. C.Russo
Dott. Ing. F.Macchiavo — Geom. C.Sugamosi
OMNISERVICE INGEGNERIA: Dott. Ing. P.Agnello

IL RESPONSABILE DI PROGETTO:
ORDINE DEGLI INGEGNERI PROV. DI PERUGIA — Settore A — Dott. Ing. NANDO GRANIERI — A 351 — Provincia di TERNI

PROGETTO INFRASTRUTTURA
SEGNALETICA
Fondazioni e struttura - Portale a bandiera cartello singolo

CODICE PROGETTO (PROGETTO / LIV. PROG. / N. PROG.)	NOME FILE	REVISIONE	SCALA:
LO408Z E 2101	P00PS01TRADC05A — CODICE ELAB. P00PS01TRADC05	A	Varie

REV.	DESCRIZIONE	DATA	REDATTO	VERIFICATO	APPROVATO
A	Emissione	Giu. 2021	S.Scopetta	F. Durastanti	N.Granieri