Particolare barriera
Sezione A-A'
Scala 1:20

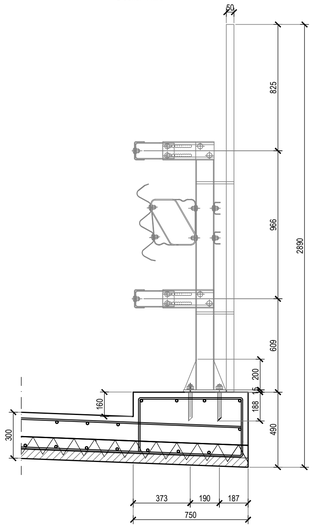

Particolare smaltimento acque
Sezione A-A'
Scala 1:20

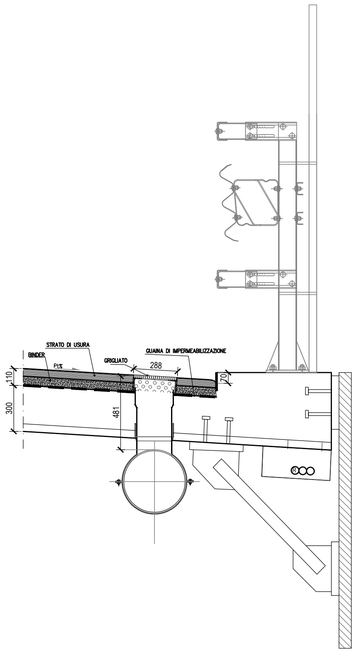

Particolare smaltimento acque
Sezione B-B'
Scala 1:20

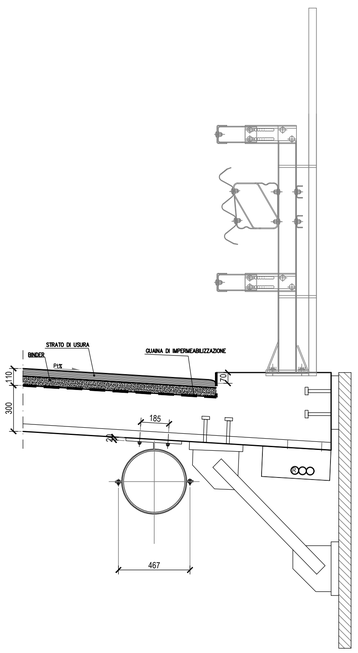

Dettaglio veletta
Sezione
Scala 1:20

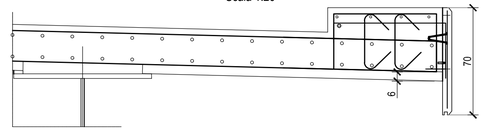

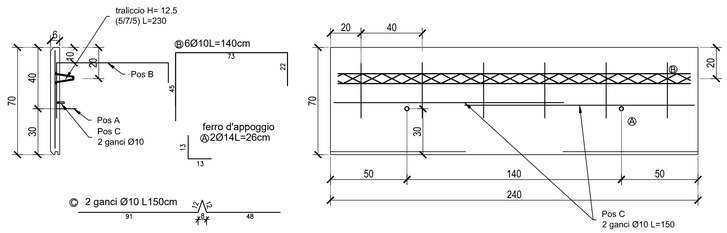

Particolare veletta
ancoraggio su cordolo
Scala 1:20

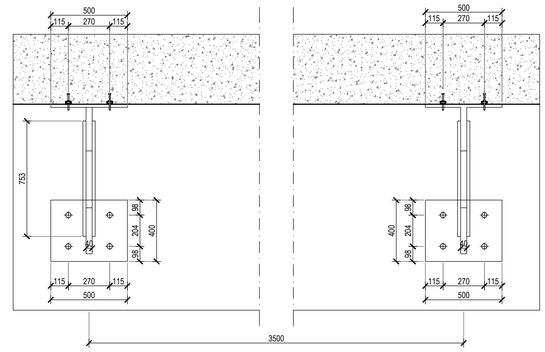

Dettaglio veletta su pila
Sezione
Scala 1:20

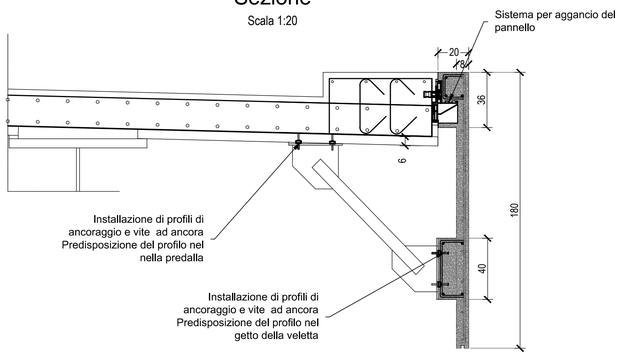

Dettaglio veletta su pila
Prospetto
Scala 1:50

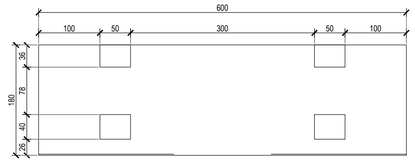

Particolare ancoraggio barriera
Pianta
Scala 1:20

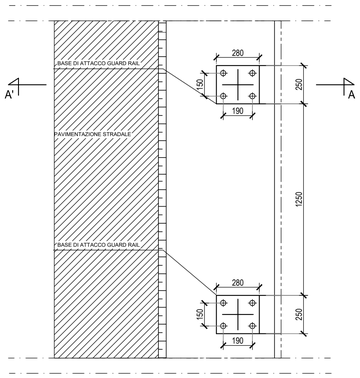

Particolare smaltimento acque
Pianta
Scala 1:20

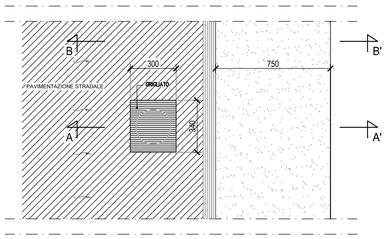

Dettaglio gocciolatoio veletta
Prospetto
Scala 1:5

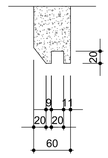

Dettaglio gocciolatoio veletta su pila
Prospetto
Scala 1:5

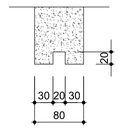

Sezione trasversale su pile
Scala 1:50

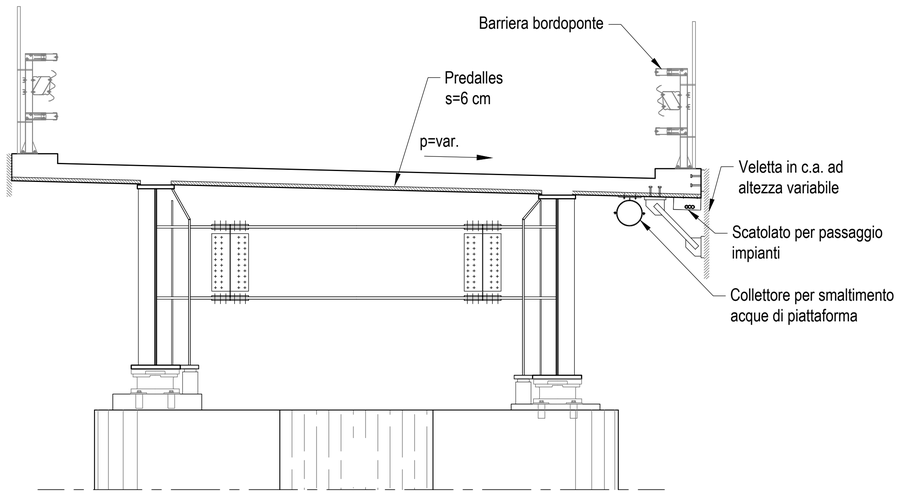

anas
GRUPPO FS ITALIANE

Direzione Progettazione e Realizzazione Lavori

ITINERARIO RAGUSA-CATANIA

Collegamento viario compreso tra lo Svincolo della S.S. 514 "di Chiaramonte" con la S.S. 115 e lo Svincolo della S.S. 194 "Ragusana"

LOTTO 1 - Dallo svincolo n. 1 sulla S.S. 115 (compreso) allo svincolo n. 3 sulla S.P. 5 (escluso)

PROGETTO ESECUTIVO — COD. PA895

PROGETTAZIONE: ATI SINTAGMA - GP INGEGNERIA - COOPROGETTI -GDG - ICARIA - OMNISERVICE

PROGETTISTA RESPONSABILE DELL'INTEGRAZIONE DELLE PRESTAZIONI SPECIALISTICHE:
Dott. Ing. Nando Granieri
Ordine degli Ingegneri della Prov. di Perugia n° A351

IL GEOLOGO:
Dott. Geol. Marco Leonardi
Ordine dei Geologi della Regione Lazio n° 1541

IL COORDINATORE PER LA SICUREZZA IN FASE DI PROGETTAZIONE:
Dott. Ing. Ambrogio Signorelli
Ordine degli Ingegneri della Provincia di Roma n° A35111

VISTO IL RESPONSABILE DEL PROCEDIMENTO
Dott. Ing. Luigi Mupo

IL GRUPPO DI PROGETTAZIONE:

MANDATARIA: Sintagma
Dott. Ing. N.Granieri, Dott. Ing. F.Durastanti, Dott. Ing. V.Truffini, Dott. Arch. A.Brachnini, Dott. Ing. L.Nani, Dott. Ing. M.Abram, Dott. Ing. F.Pambianco, Dott. Ing. M.Briganti Botta, Dott. Ing. L.Gagliardini, Dott. Geol. G.Cerquiglini

MANDANTI:
GP INGEGNERIA: Dott. Ing. G.Guiducci, Dott. Ing. A.Signorelli, Dott. Ing. E.Moscatelli, Dott. Ing. A.Belà, Dott. Arch. E.A.E.Crimi, Dott. Ing. M.Panilli, Dott. Arch. P.Ghirelli, Dott. Ing. D.Pelle
COOPROGETTI: Dott. Ing. G.Lucibello, Dott. Arch. G.Guastella, Dott. Geol. M.Leonardi, Dott. Ing. G.Parente, Dott. Ing. L.Ragnacci, Dott. Arch. A.Strati, Archeol. M.G.Liseno
GEOTECHNICAL DESIGN GROUP: Dott. Ing. D.Carlaccini, Dott. Ing. S.Sacconi, Dott. Ing. C.Consorti, Dott. Ing. F.Aloe, Dott. Ing. A.Salvemini
ICARIA società di ingegneria: Dott. Ing. V.Rotisciani, Dott. Ing. G.Pulli, Dott. Ing. F.Macchioni, Dott. Ing. G.Verini Supplizi, Dott. Ing. V.Piunno, Geom. C.Sugaroni
OMNISERVICE ENGINEERING: Dott. Ing. P.Agnello

IL RESPONSABILE DI PROGETTO:
Dott. Ing. Ambrogio Signorelli — Ordine degli Ingegneri della Provincia di Roma n° A35111 — Direttore a.d.o.

VIADOTTI
VIADOTTO VALLONE DELLE COSTE - CARR. DX
Opere di finitura, arredo e particolari costruttivi

CODICE PROGETTO (PROGETTO / LIV. PROG. / N. PROG.)	NOME FILE T01VI01STRDC01C	REVISIONE	SCALA:
LO408Z E 2101	CODICE ELAB. T01VI01STRDC01	C	Varie

REV.	DESCRIZIONE	DATA	REDATTO	VERIFICATO	APPROVATO
D					
C	Revisione a seguito di Rapporto di Verifica	Novembre 2021	A. Signorelli	A. Signorelli	N. Granieri
B	Revisione a seguito istruttoria ANAS	Settembre 2021	A. Signorelli	A. Signorelli	N. Granieri
A	EMISSIONE	GIUGNO 2021	M. Modano	A. Signorelli	N. Granieri