STATO ATTUALE
scala 1:100

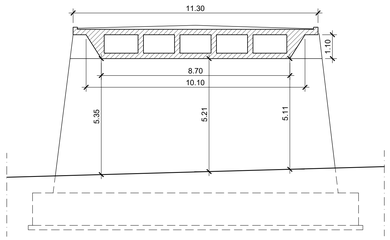

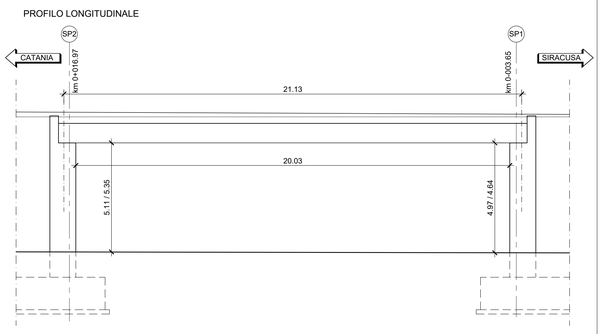

FASE 1
scala 1:100

- Rimozione barriere di sicurezza
- Fresatura e rimozione pavimentazione
- Esecuzione di indagine geognostica (georadar) per conferma aperture nel solettone

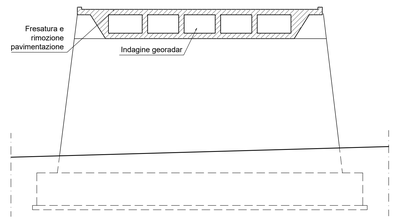

FASE 2
scala 1:100

- Posa in opera di puntellamento continuo all'intradosso degli sbalzi al fine di evitare il ribaltamento della prima porzione tagliata
- Taglio a sezione obbligata in corrispondenza della mezzeria delle aperture del solettone (si tagliano, singolarmente, prima le porzioni di sbalzo e poi le rimanenti centrali)

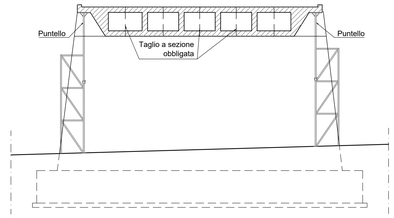

SPECIFICA SOLLEVAMENTO	
PESO MAX STIMATO SINGOLA PORZIONE IMPALCATO DA RIMUOVERE	1300 kN
PESO TRAVE IN C.A.P.	400 kN

FASE 2A
scala 1:100

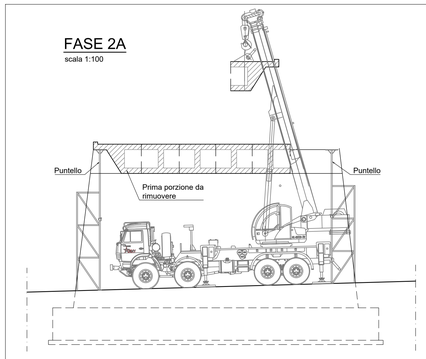

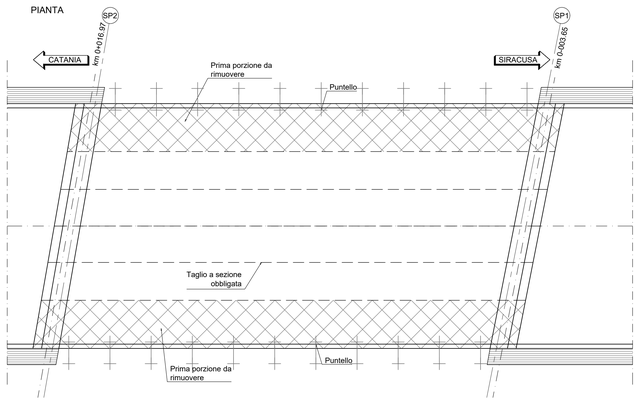

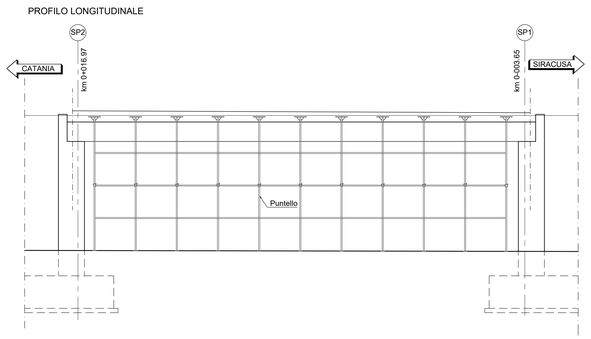

FASE 3
scala 1:100

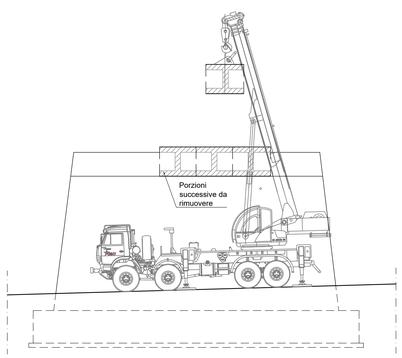

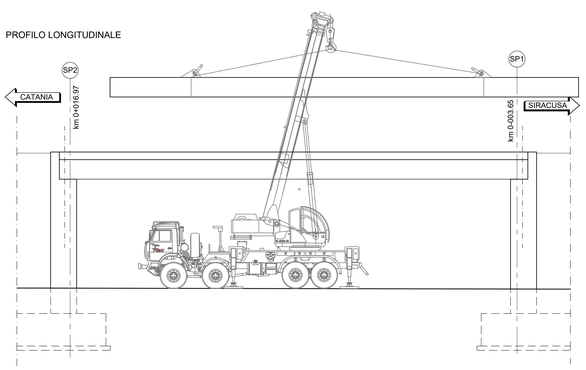

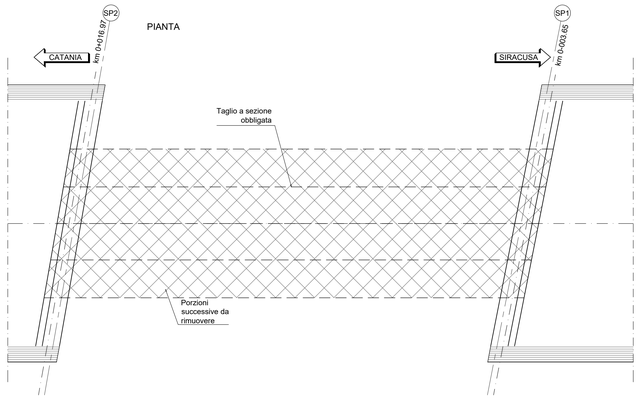

FASE 4
scala 1:100

- Realizzazione degli interventi di ageguamento sismico e funzionale della spalla
- Realizzazione dei nuovi baggioli
- Posa in opera dispositivi di appoggio

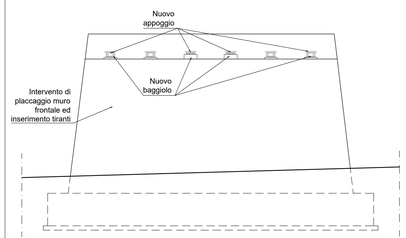

N.B. PER I MATERIALI FARE RIFERIMENTO ALLA TAVOLA T01EG04GENSC01

N.B. TUTTE LE MISURE VANNO VERIFICATE IN CANTIERE

FASE 5
scala 1:100

- Varo delle nuove trav in cap

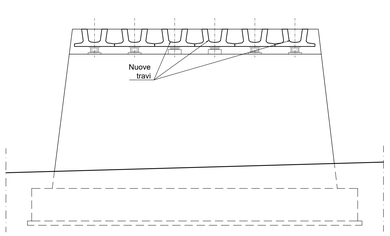

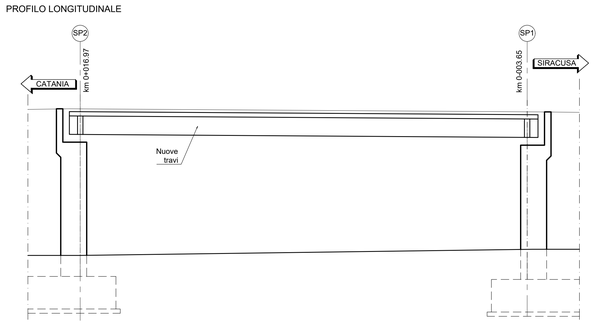

FASE 6
scala 1:100

- Posa in opera predalle
- Getto soletta e traversi
- Completamento della piattaforma stradale

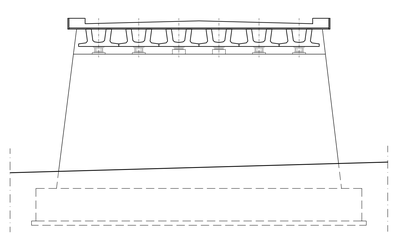

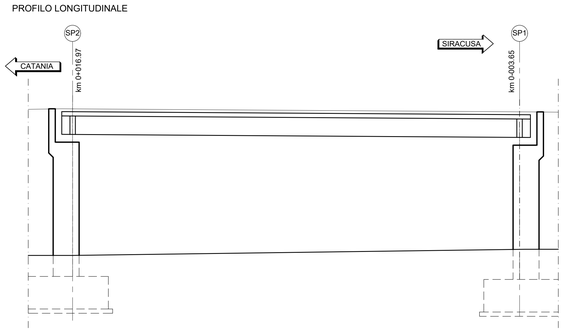

anas
GRUPPO FS ITALIANE

Direzione Progettazione e Realizzazione Lavori

ITINERARIO RAGUSA-CATANIA

Collegamento viario compreso tra lo Svincolo della S.S. 514 "di Chiaramonte" con la S.S. 115 e lo Svincolo della S.S. 194 "Ragusana"

LOTTO 1 - Dallo svincolo n. 1 sulla S.S. 115 (compreso) allo svincolo n. 3 sulla S.P. 5 (escluso)

PROGETTO ESECUTIVO — COD. PA895

PROGETTAZIONE: ATI SINTAGMA - GP INGEGNERIA - COOPROGETTI -GDG - ICARIA - OMNISERVICE

PROGETTISTA RESPONSABILE DELL'INTEGRAZIONE DELLE PRESTAZIONI SPECIALISTICHE:
Dott. Ing. Nando Granieri
Ordine degli Ingegneri della Prov. di Perugia n° A351

ORDINE DELLA PROVINCIA DI PERUGIA — Sezione A — Settore a, b, c, d, e, f, g — Dott. Ing. NANDO GRANIERI — Istituto, Ditta e Azienda Settore Industriale — Settore Infrastrutture

IL GEOLOGO:
Dott. Geol. Marco Leonardi
Ordine dei Geologi della Regione Lazio n° 1541

IL COORDINATORE PER LA SICUREZZA IN FASE DI PROGETTAZIONE:
Dott. Ing. Ambrogio Signorelli
Ordine degli Ingegneri della Provincia di Roma n° A35111

VISTO IL RESPONSABILE DEL PROCEDIMENTO
Dott. Ing. Luigi Mupo

IL GRUPPO DI PROGETTAZIONE:

MANDATARIA: Sintagma

Dott. Ing.	N.Granieri	Dott. Ing.	M.Abrami
Dott. Ing.	F.Durastanti	Dott. Ing.	F.Pierdomenico
Dott. Ing.	V.Truffini	Dott. Ing.	M.Pizzuto Botta
Dott. Arch.	A.Braschera	Dott. Ing.	L.Gaglianitri
Dott. Ing.	L.Nani	Dott. Geol.	G.Ceriquattro

MANDANTI: GP INGEGNERIA

Dott. Ing.	G.Giuliucci	Dott. Ing.	G.Luciobello
Dott. Ing.	G.Mazzanti	Dott. Ing.	F.Ciampoli
Dott. Ing.	E.Bibiani	Dott. Geol.	M.Leonardi
Dott. Ing.	A.Bella	Dott. Ing.	G.Parente
Dott. Arch.	E.A.E.Cirmi	Dott. Ing.	L.Ragnacci
Dott. Ing.	M.Parrilli	Dott. Arch.	A.Strati
Dott. Arch.	F.Pinelli	Archaeol.	M.G.Liseno
Dott. Ing.	G.Falco		

GEOTECHNICAL DESIGN GROUP

Dott. Ing.	D.Cariaccioni	Dott. Ing.	F.Aloe
Dott. Ing.	S.Sacconi	Dott. Ing.	A.Salvemmo
Dott. Ing.	C.Consorti		

ICARIA società di ingegneria

Dott. Ing.	V.Rotisciani	Dott. Ing.	Q.Verni Supplizi
Dott. Ing.	G.Pulli	Dott. Ing.	V.Piunno
Dott. Ing.	F.Macchiora	Geom.	C.Sugaroni

OMNISERVICE INGEGNERIA

Dott. Ing.	P.Agnello

IL RESPONSABILE DI PROGETTO:
Dott. Ing. NANDO GRANIERI
Ordine degli Ingegneri della Provincia di Perugia n° A351

CAVALCAVIA
CAVALCAVIA AL KM 0+000
Fasi demolizione impalcato esistente

CODICE PROGETTO				NOME FILE	REVISIONE	SCALA:
PROGETTO	LIV. PROG.	N. PROG.		T01CV01STRPE01A		
LO408Z	E	2101	CODICE ELAB.	T01CV01STRPE01	A	1:100

REV.	DESCRIZIONE	DATA	REDATTO	VERIFICATO	APPROVATO
D					
C					
B					
A	EMISSIONE	OTTOBRE 2021	M. Tornno	G. Giuliucci	N. Granieri