Pianta
scala 1:100

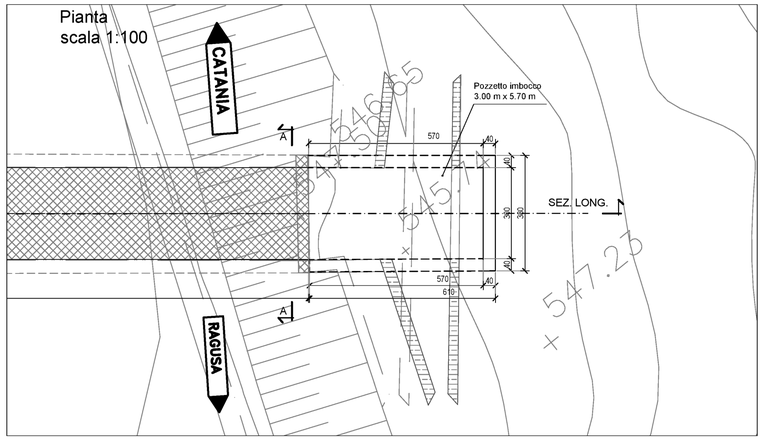

Sezione longitudinale
scala 1:100

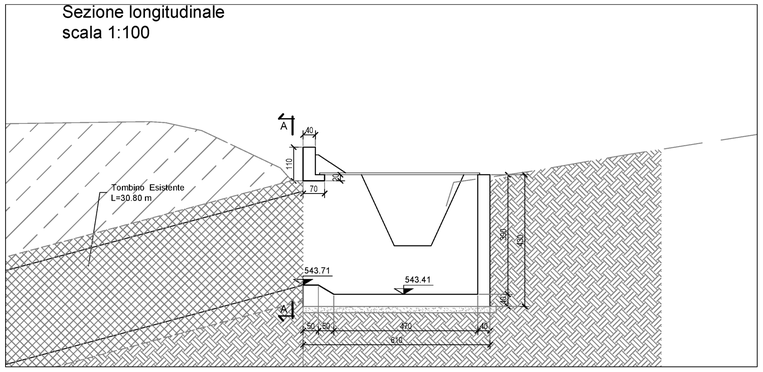

SCATOLARE SEMPLICE						
Prove e indagini sulla struttura			Soletta superiore	Piedritti	Soletta inferiore	Totale
Verifiche dettagli strutturali di armatura mediante rimozione locale copriferro e/o prove pacometriche	Saggi armatura	SA n°	1	1	1	3
Prospezioni con Georadar (GPR)	Georadar (GPR)	GPR n°	1	1	1	3
Prove distruttive su materiali prelevati in situ	Prove di trazione su barre di armatura	PA n°	1	2	1	4
	Prove di schiacciamento su carote di calcestruzzo	PS n°	1	2	1	4
Rilievo spessore dell'elemento e diametro Armature esterne	Ispezione Endoscopica	ES n°	1	1	1	3

NOTA 1:
Le prove georadar (GPR) vengono effettuare per valutare la posizione, il passo e il diametro delle barre di armatura relative alla parte esterna dei vari elementi del tombino (solette e piedritti). Successivamente a ciascuna prova georadar viene effettuata una prova endoscopica allo scopo di individuare una barra d'armatura (e poter confermare il diametro stimato con la prova georadar) e di determinare lo spessore dell'elemento (il foro dell'indagine endoscopica viene praticato ortogonalmente alla superficie dell'elemento indagato e per tutto lo spessore di tale elemento).

NOTA 2:
In seguito al prelievo dei campioni di materiale, o a eventuali scassi, le condizioni dell'opera vanno ripristinate mediante:

- Riempimento dei fori dei carotaggi con betoncino strutturale (Almeno Rck40) a ritiro compensato;
- Ripristino delle barre in acciaio rimosse con spezzoni in acciaio B450C di equivalente diametro saldati alla restante armatura e successiva ricostruzione del copriferro mediante malta tixotropica a ritiro compensato.

NOTA 3:
Prima di portare a rottura i campioni di calcestruzzo prelevati, su di essi verrà eseguita la prova di carbonatazione.

Planimetria di inquadramento
scala 1:2000

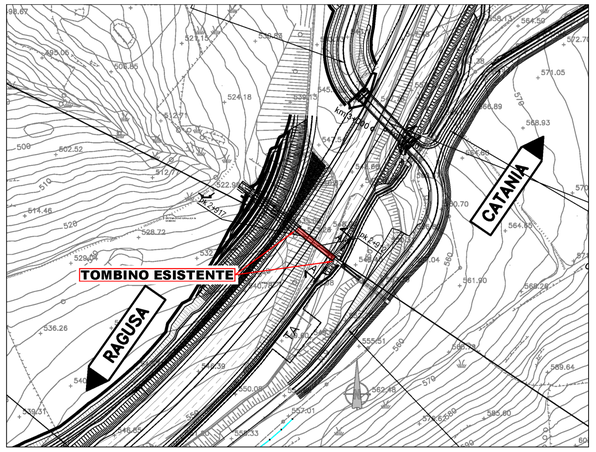

(Progressiva approssimativa sulla S.S. 514 km 2+910)

CARPENTERIA
TOMBINO SCATOLARE

SEZIONE A-A SCALA 1:50

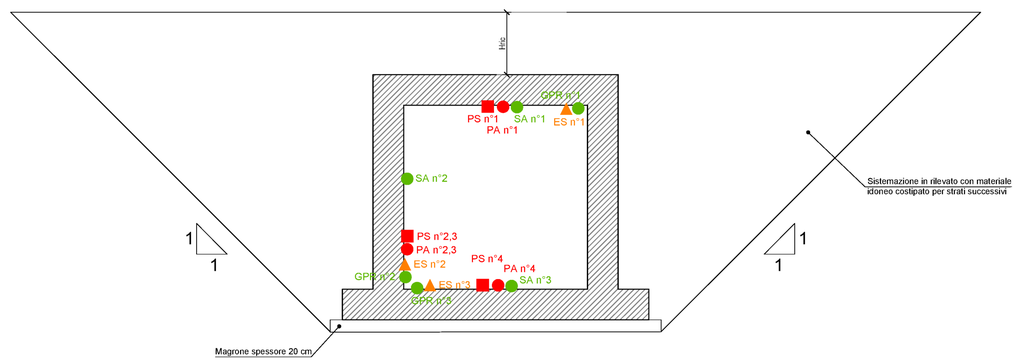

anas
GRUPPO FS ITALIANE

Direzione Progettazione e Realizzazione Lavori

ITINERARIO RAGUSA-CATANIA
Collegamento viario compreso tra lo Svincolo della S.S. 514 "di Chiaramonte" con la S.S. 115 e lo Svincolo della S.S. 194 "Ragusana"
LOTTO 1 - Dallo svincolo n. 1 sulla S.S. 115 (compreso) allo svincolo n. 3 sulla S.P. 5 (escluso)

PROGETTO ESECUTIVO — COD. PA895

PROGETTAZIONE: ATI SINTAGMA - GP INGEGNERIA - COOPROGETTI -GDG - ICARIA - OMNISERVICE

PROGETTISTA RESPONSABILE DELL'INTEGRAZIONE DELLE PRESTAZIONI SPECIALISTICHE:
Dott. Ing. Nando Granieri
Ordine degli Ingegneri della Prov. di Perugia n° A351

IL GEOLOGO:
Dott. Geol. Marco Leonardi
Ordine dei Geologi della Regione Lazio n° 1541

IL COORDINATORE PER LA SICUREZZA IN FASE DI PROGETTAZIONE:
Dott. Ing. Ambrogio Signorelli
Ordine degli Ingegneri della Provincia di Roma n° A35111

VISTO IL RESPONSABILE DEL PROCEDIMENTO
Dott. Ing. Luigi Mupo

IL GRUPPO DI PROGETTAZIONE:

MANDATARIA:
Sintagma — Dott. Ing. N.Granieri, F.Durastanti, V.Truffini, A.Bracchini, L.Nani; Dott. Ing. M.Abram, F.Pambianco, M.Briganti Botta, L.Gagliardini, G.Cerquiglini

MANDANTI:
GPI INGEGNERIA — Dott. Ing. G.Guiducci, A.Signorelli, E.Moscatelli, A.Berià; Dott. Ing. G.Lucibello, Dott. Arch. G.Guadalfa, Dott. Geol. M.Leonardi, Dott. Ing. G.Parente
COOPROGETTI — Dott. Arch. E.A.E.Crimi, Dott. Ing. M.Panfili, Dott. Arch. P.Ghirelli, Dott. Ing. D.Pelle; Dott. Ing. L.Ragnacci, Dott. Arch. A.Strati, Archeol. M.G.Liseno
GEOTECHNICAL DESIGN GROUP — Dott. Ing. D.Carlaccini, S.Sacconi, C.Consorti; Dott. Ing. F.Aloe, A.Salvemini
ICARIA società di ingegneria — Dott. Ing. V.Rotisciani, G.Pulli, F.Macchioni; Dott. Ing. G.Verini Supplizi, V.Pursino, Geom. C.Sugaroni
OMNISERVICE INGEGNERIA — Dott. Ing. P.Agnello

IL RESPONSABILE DI PROGETTO:
Dott. Ing. Nando GUIDUCCI — ORDINE INGEGNERI ROMA n° 14035

OPERE D'ARTE MINORI
TOMBINO SCATOLARE- PROLUNGAMENTO ESISTENTE AL KM 2+912
Indagini integrative opere idrauliche esistenti

CODICE PROGETTO (PROGETTO / LIV. PROG. / N. PROG.)	NOME FILE	REVISIONE	SCALA:
LO408Z E 2101	T01TM04STRPU01D — CODICE ELAB. T01TM04STRPU01	D	Varie

REV.	DESCRIZIONE	DATA	REDATTO	VERIFICATO	APPROVATO
D	REVISIONE	MARZO 2021	A. Signorelli	G. Guiducci	N. Granieri
C	REVISIONE	MARZO 2021	A. Signorelli	G. Guiducci	N. Granieri
B	REVISIONE	OTTOBRE 2020	A. Signorelli	G. Guiducci	N. Granieri
A	EMISSIONE	OTTOBRE 2020	A. Signorelli	G. Guiducci	N. Granieri