PIANTA
SCALA 1:100

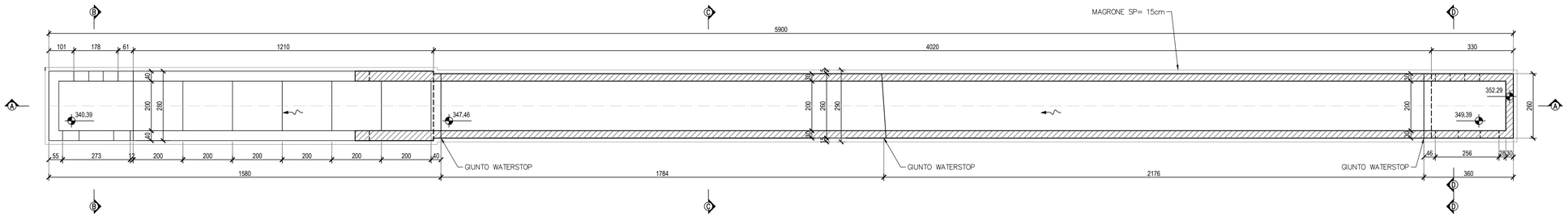

SEZIONE A-A
SCALA 1:100

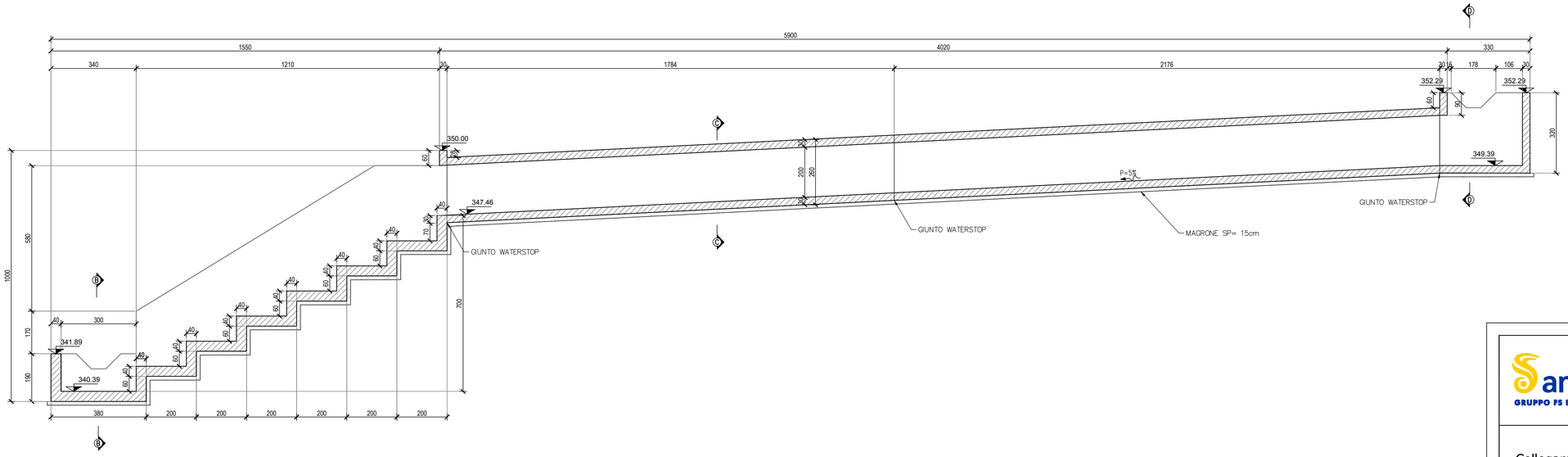

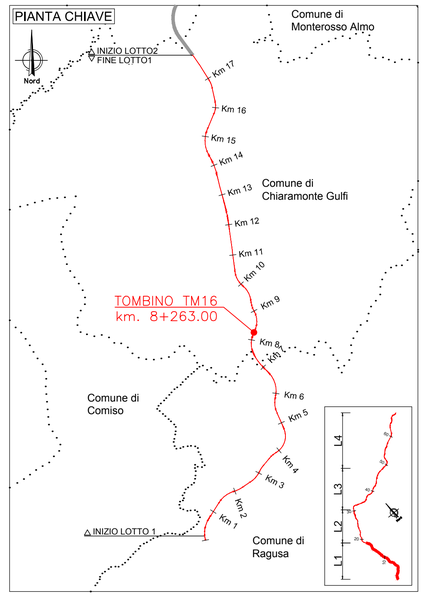

SEZIONE B-B
SCALA 1:50

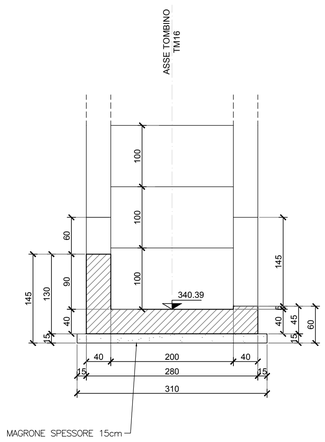

SEZIONE C-C
SCALA 1:50

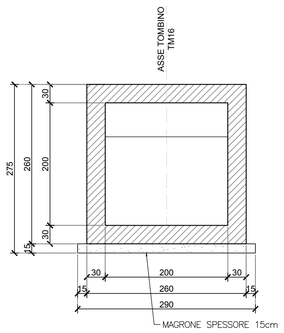

SEZIONE D-D
SCALA 1:50

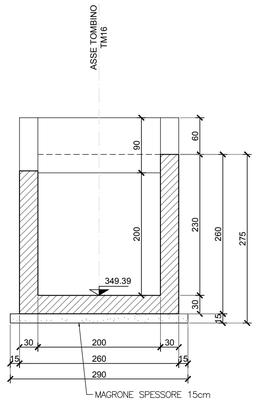

anas
GRUPPO FS ITALIANE

Direzione Progettazione e Realizzazione Lavori

ITINERARIO RAGUSA-CATANIA

Collegamento viario compreso tra lo Svincolo della S.S. 514 "di Chiaramonte" con la S.S. 115 e lo Svincolo della S.S. 194 "Ragusana"

LOTTO 1 - Dallo svincolo n. 1 sulla S.S. 115 (compreso) allo svincolo n. 3 sulla S.P. 5 (escluso)

PROGETTO ESECUTIVO — COD. PA895

PROGETTAZIONE: ATI SINTAGMA - GP INGEGNERIA - COOPROGETTI -GDG - ICARIA - OMNISERVICE

PROGETTISTA RESPONSABILE DELL'INTEGRAZIONE DELLE PRESTAZIONI SPECIALISTICHE:
Dott. Ing. Nando Granieri
Ordine degli Ingegneri della Prov. di Perugia n° A351

INGEGNERI DELLA PROVINCIA DI PERUGIA — ORDINE — Sezione A — DOTTORE INGEGNERE NANDO GRANIERI — SETTORE CIVILE E AMBIENTALE, SETTORE INDUSTRIALE, SETTORE DELL'INFORMAZIONE

IL GEOLOGO:
Dott. Geol. Marco Leonardi
Ordine dei Geologi della Regione Lazio n° 1541

IL COORDINATORE PER LA SICUREZZA IN FASE DI PROGETTAZIONE:
Dott. Ing. Ambrogio Signorelli
Ordine degli Ingegneri della Provincia di Roma n° A35111

VISTO IL RESPONSABILE DEL PROCEDIMENTO
Dott. Ing. Luigi Mupo

IL GRUPPO DI PROGETTAZIONE:

MANDATARIA:
Sintagma — Dott. Ing. N.Granieri, Dott. Ing. F.Durastanti, Dott. Arch. A.Bracchini, Dott. Ing. L.Nani, Dott. Ing. M.Abram, Dott. Ing. F.Pambianco, Dott. Ing. M.Brigianti Botta, Dott. Ing. L.Gagliardini, Dott. Geol. G.Cerquiglini

MANDANTI:
GP INGEGNERIA — Dott. Ing. G.Guiducci, Dott. Ing. A.Signorelli, Dott. Ing. E.Moscatelli, Dott. Ing. A.Bella, Dott. Ing. G.Lucibello, Dott. Arch. G.Guastella, Dott. Geol. M.Leonardi, Dott. Ing. G.Parente
COOPROGETTI — Dott. Arch. E.A.E.Crimi, Dott. Ing. M.Panfili, Dott. Arch. F.Ghirelli, Dott. Ing. D.Pelle, Dott. Ing. L.Ragnacci, Dott. Arch. A.Strati, Archeol. M.G.Liseno
GEOTECHNICAL DESIGN GROUP — Dott. Ing. D.Carlaccini, Dott. Ing. S.Sacconi, Dott. Ing. C.Consorti, Dott. Ing. F.Aloe, Dott. Ing. A.Salvemini
ICARIA società di ingegneria — Dott. Ing. V.Rotisciani, Dott. Ing. G.Pulli, Dott. Ing. F.Macchioni, Dott. Ing. G.Verini Supplizi, Dott. Ing. V.Piumno, Geom. C.Sugaroni
OMNISERVICE — Dott. Ing. P.Agnello

IL RESPONSABILE DI PROGETTO:
Dott. Ing. Danilo PELLE
Iscrizione all'Albo n° A3636
alla Sezione degli Ingegneri (Sez. A)
- Settore civile e ambientale
ORDINE DEGLI INGEGNERI DELLA PROVINCIA DI REGGIO CALABRIA

OPERE D'ARTE MINORI
TOMBINO SCATOLARE 2.00X2.00 - AL KM 8+263
Carpenterie

CODICE PROGETTO (PROGETTO / LIV. PROG. / N. PROG.)	NOME FILE	REVISIONE	SCALA:
LO408Z E 2101	T01TM16STRCP01B CODICE ELAB. T01TM16STRCP01	B	Varie

REV.	DESCRIZIONE	DATA	REDATTO	VERIFICATO	APPROVATO
D					
C					
B	REVISIONE A SEGUITO ISTRUTTORIA ANAS	SETTEMBRE 2021	RAGNACCI	PELLE	GRANIERI
A	EMISSIONE	GIUGNO 2021	RAGNACCI	PELLE	GRANIERI