PIANTA
SCALA 1:100

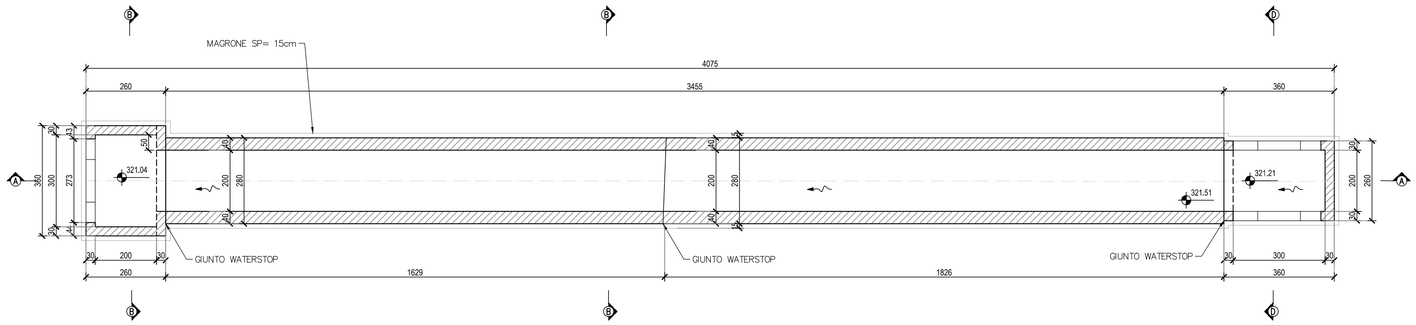

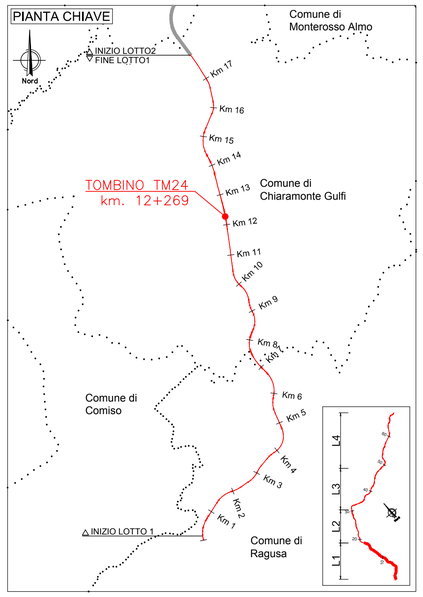

SEZIONE A-A
SCALA 1:100

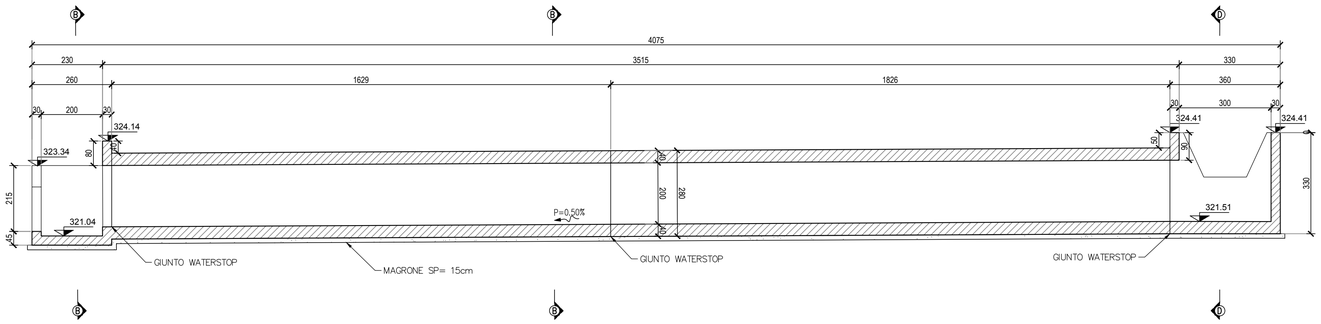

SEZIONE B-B
SCALA 1:50

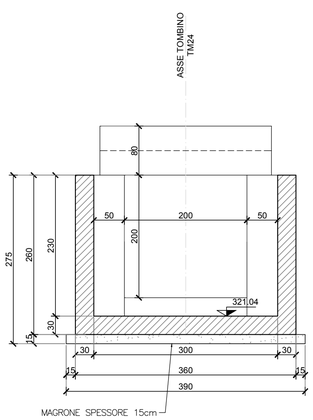

SEZIONE C-C
SCALA 1:50

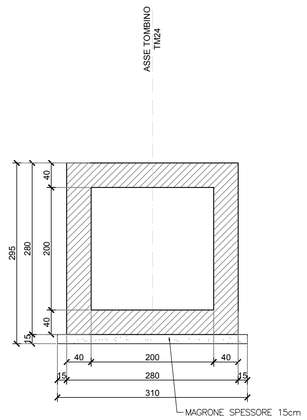

SEZIONE D-D
SCALA 1:50

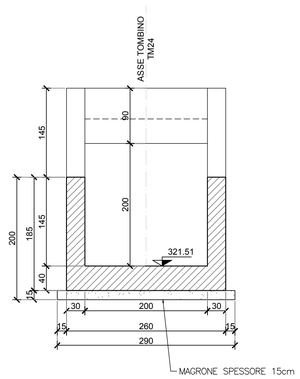

anas
GRUPPO FS ITALIANE

Direzione Progettazione e Realizzazione Lavori

ITINERARIO RAGUSA-CATANIA

Collegamento viario compreso tra lo Svincolo della S.S. 514 "di Chiaramonte" con la S.S. 115 e lo Svincolo della S.S. 194 "Ragusana"

LOTTO 1 - Dallo svincolo n. 1 sulla S.S. 115 (compreso) allo svincolo n. 3 sulla S.P. 5 (escluso)

PROGETTO ESECUTIVO — COD. PA895

PROGETTAZIONE: ATI SINTAGMA - GP INGEGNERIA - COOPROGETTI -GDG - ICARIA - OMNISERVICE

PROGETTISTA RESPONSABILE DELL'INTEGRAZIONE DELLE PRESTAZIONI SPECIALISTICHE:
Dott. Ing. Nando Granieri
Ordine degli Ingegneri della Prov. di Perugia n° A351

IL GEOLOGO:
Dott. Geol. Marco Leonardi
Ordine dei Geologi della Regione Lazio n° 1541

IL COORDINATORE PER LA SICUREZZA IN FASE DI PROGETTAZIONE:
Dott. Ing. Ambrogio Signorelli
Ordine degli Ingegneri della Provincia di Roma n° A35111

VISTO IL RESPONSABILE DEL PROCEDIMENTO
Dott. Ing. Luigi Mupo

IL GRUPPO DI PROGETTAZIONE:

MANDATARIA:
Sintagma — Dott. Ing. N.Granieri, Dott. Ing. M.Abram; Dott. Ing. F.Durastanti, Dott. Ing. F.Fambianco; Dott. Ing. V.Truffini, Dott. Ing. M.Briganti Botta; Dott. Arch. A.Bracchini, Dott. Ing. L.Gagliardini; Dott. Ing. L.Nani, Dott. Geol. G.Cerquiglini

MANDANTI:
GPI Ingegneria — Dott. Ing. G.Guiducci, Dott. Ing. G.Lucibello; Dott. Ing. A.Signorelli, Dott. Arch. G.Guastella; Dott. Ing. E.Moscatelli, Dott. Geol. M.Leonardi; Dott. Ing. A.Belà, Dott. Ing. G.Parente
Cooprogetti — Dott. Arch. E.A.E.Crimi, Dott. Ing. L.Ragnacci; Dott. Ing. M.Panfili, Dott. Arch. A.Strati; Dott. Arch. P.Ghirelli, Archeol. M.G.Liseno; Dott. Ing. D.Pelle
Geotechnical Design Group — Dott. Ing. D.Carlaccini, Dott. Ing. F.Aloe; Dott. Ing. S.Sacconi, Dott. Ing. A.Salvemini; Dott. Ing. C.Consorti
Icaria società di ingegneria — Dott. Ing. V.Rotisciani, Dott. Ing. G.Verini Supplizi; Dott. Ing. G.Pulli, Dott. Ing. V.Piunno; Dott. Ing. F.Macchioni, Geom. C.Sugaroni
Omniservice — Dott. Ing. P.Agnello

IL RESPONSABILE DI PROGETTO:
Dott. Ing. Danilo PELLE
Iscrizione all'Albo n° A 3036
alla Sezione degli Ingegneri (Sez. A)
- Settore civile e ambientale
ORDINE DEGLI INGEGNERI DELLA PROVINCIA DI REGGIO CALABRIA

OPERE D'ARTE MINORI
TOMBINO SCATOLARE 2.00X2.00 - AL KM 12+269
Carpenterie

CODICE PROGETTO (PROGETTO / LIV. PROG. / N. PROG.)	NOME FILE	REVISIONE	SCALA:
LO408Z E 2101	CODICE ELAB. T01TM24STRCP01 — *T01TM24STRCP01B*	B	Varie

REV.	DESCRIZIONE	DATA	REDATTO	VERIFICATO	APPROVATO
D					
C					
B	REVISIONE PER ISTRUTTORIA ANAS	*SETTEMBRE 2021*	*RAGNACCI*	*PELLE*	*GRANIERI*
A	EMISSIONE	*GIUGNO 2021*	*RAGNACCI*	*PELLE*	*GRANIERI*