ARMATURA SEZIONE LONGITUDINALE-Scala 1:20

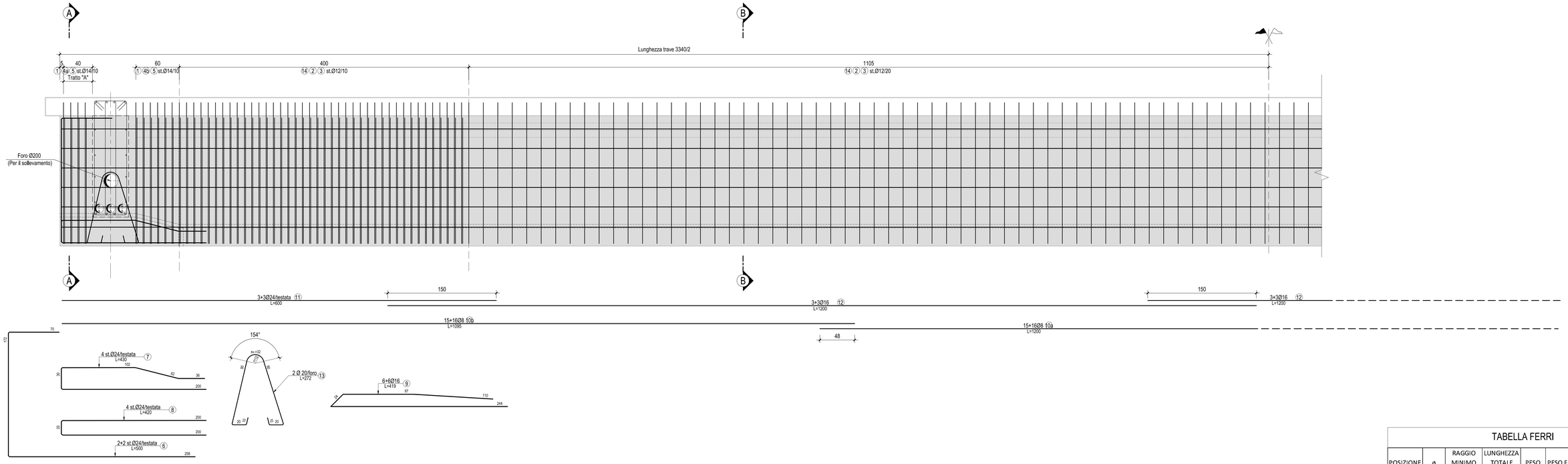

ARMATURA SEZIONE A-A-Scala 1:20

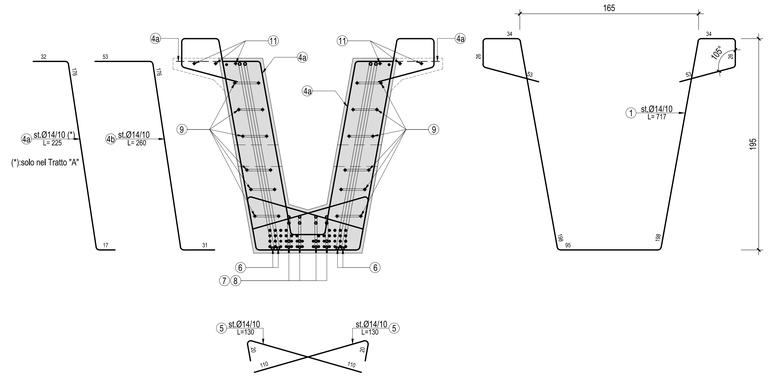

ARMATURA SEZIONE B-B-Scala 1:20

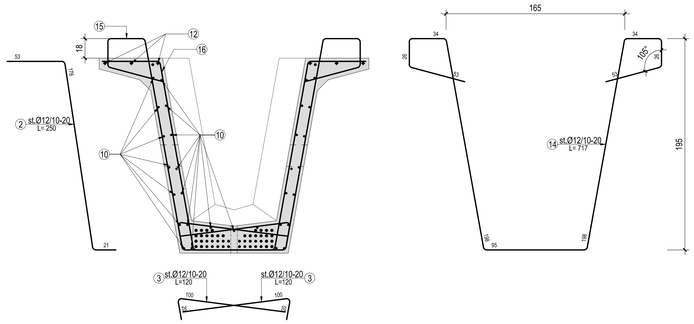

SEZIONE TRASVERSALE DISPOSIZIONE TREFOLI-Scala 1:10

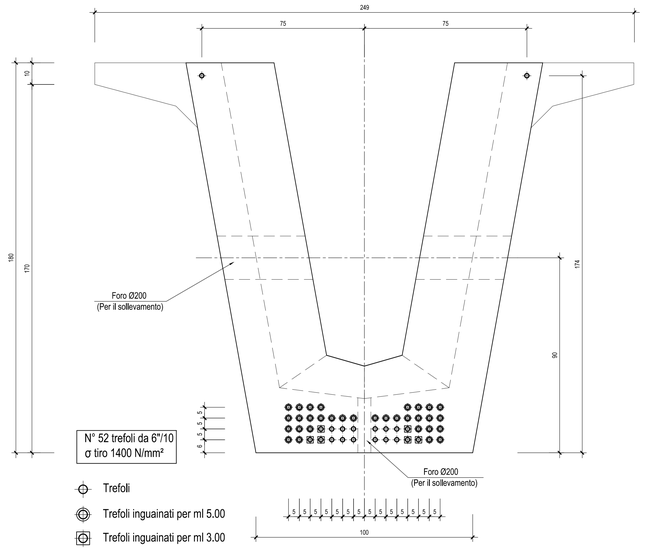

TABELLA FERRI

POSIZIONE	ø	RAGGIO MINIMO PIEGATURA	LUNGHEZZA TOTALE FERRO (L)	PESO	PESO FERRO	NUMERO PEZZI	PESO TOTALE
	[mm]	[mm]	[m]	[Kg/m]	[Kg]		[Kg]
1	14	70	7,17	1,208	8,66	20	173,23
2	12	48	2,50	0,888	2,22	135	299,70
3	12	48	1,20	0,888	1,07	270	287,71
4a	14	70	2,25	1,208	2,72	8	21,74
4b	14	70	2,60	1,208	3,14	12	37,69
5	14	70	1,30	1,208	1,57	40	62,82
6	24	192	5,00	3,551	17,76	8	142,04
7	24	192	4,30	3,551	15,27	8	122,15
8	24	192	4,20	3,551	14,91	8	119,31
9	16	80	4,19	1,578	6,61	24	158,68
10a	8	32	12,00	0,395	4,74	62	293,88
10b	8	32	10,95	0,395	4,33	31	134,08
11	24	192	6,00	3,551	21,31	12	255,67
12	16	80	12,00	1,578	18,94	18	340,85
13	20	160	2,72	2,466	6,71	4	26,83
14	12	48	7,17	0,888	6,37	135	859,54
TOTALI							**3335,93**

Nota: Per tabella materiali "T01EG04GENSC01"
Nota: Ove non specificato lunghezza sovrapposizione 50Ø

anas
GRUPPO FS ITALIANE

Direzione Progettazione e Realizzazione Lavori

ITINERARIO RAGUSA-CATANIA
Collegamento viario compreso tra lo Svincolo della S.S. 514 "di Chiaramonte" con la S.S. 115 e lo Svincolo della S.S. 194 "Ragusana"
LOTTO 1 - Dallo svincolo n. 1 sulla S.S. 115 (compreso) allo svincolo n. 3 sulla S.P. 5 (escluso)

PROGETTO ESECUTIVO — COD. PA895

PROGETTAZIONE: ATI SINTAGMA - GP INGEGNERIA - COOPROGETTI -GDG - ICARIA - OMNISERVICE

PROGETTISTA RESPONSABILE DELL'INTEGRAZIONE DELLE PRESTAZIONI SPECIALISTICHE:
Dott. Ing. Nando Granieri
Ordine degli Ingegneri della Prov. di Perugia n° A351

ORDINE DELLA PROVINCIA DI PERUGIA — Dottore Ingegnere NANDO GRANIERI — SETTORE CIVILE E AMBIENTALE — SETTORE INDUSTRIALE — SETTORE DELL'INFORMAZIONE

IL GEOLOGO:
Dott. Geol. Marco Leonardi
Ordine dei Geologi della Regione Lazio n° 1541

IL COORDINATORE PER LA SICUREZZA IN FASE DI PROGETTAZIONE:
Dott. Ing. Ambrogio Signorelli
Ordine degli Ingegneri della Provincia di Roma n° A35111

VISTO IL RESPONSABILE DEL PROCEDIMENTO
Dott. Ing. Luigi Mupo

IL GRUPPO DI PROGETTAZIONE:

MANDATARIA: Sintagma
Dott. Ing. N.Granieri — Dott. Ing. M.Abram
Dott. Ing. A.Cecchini — Dott. Ing. M.Domenico
Dott. Ing. V.Truffini — Dott. Ing. M.Briganti Botta
Dott. Arch. A.Bracchini — Dott. Ing. L.Gagliardini
Dott. Ing. L.Nani — Dott. Geol. G.Ciamarughini

MANDANTI:
GP INGEGNERIA
Dott. Ing. G.Guiducci — Dott. Ing. G.Lucibello
Dott. Ing. A.Signorelli — Dott. Arch. G.Guastella
Dott. Ing. M.Pasquali — Dott. Ing. G.Cosentino
Dott. Ing. A.Bass — Dott. Ing. G.Parente
COOPROGETTI
Dott. Arch. E.A.E.Crimi — Dott. Ing. L.Ragnacci
Dott. Ing. M.Parrilli — Dott. Arch. A.Grisi
Dott. Arch. P.Orlandi — Archeol. M.G.Liseno
Dott. Ing. F.Ceci
GEOTECHNICAL DESIGN GROUP
Dott. Ing. D.Cantiscono — Dott. Ing. F.Aise
Dott. Ing. S.Sacconi — Dott. Ing. A.Salvemini
Dott. Ing. C.Consorti
ICARIA società di ingegneria
Dott. Ing. V.Rotisciani — Dott. Ing. G.Verini Supplizi
Dott. Ing. G.Pulli — Dott. Ing. V.Punzo
Dott. Ing. F.Macchioni — Geom. C.Sugaroni
OMNISERVICE ENGINEERING
Dott. Ing. P.Agnello

IL RESPONSABILE DI PROGETTO:
ORDINE DEGLI INGEGNERI PROV. ROMA — A35111 — Dottore Ingegnere LUIGI MUPO

OPERE D'ARTE MINORI
ATTRAVERSAMENTO IDRAULICO AL KM 12+751
Armatura trave in C.A.P.

CODICE PROGETTO (PROGETTO / LIV. PROG. / N. PROG.)	NOME FILE T01TM25STRAR02B	REVISIONE	SCALA:
LO408Z E 2101	CODICE ELAB. T01TM25STRAR02	B	1:100/50

REV.	DESCRIZIONE	DATA	REDATTO	VERIFICATO	APPROVATO
D					
C					
B	REVISIONE A SEGUITO DI RAPPORTO DI VERIFICA	NOVEMBRE 2021	M. Torano	A. Signorelli	N. Granieri
A	EMISSIONE	GIUGNO 2021	M. Torano	A. Signorelli	N. Granieri