PIANTA OPERE PROVVISIONALI DI 1a FASE-Scala 1:200

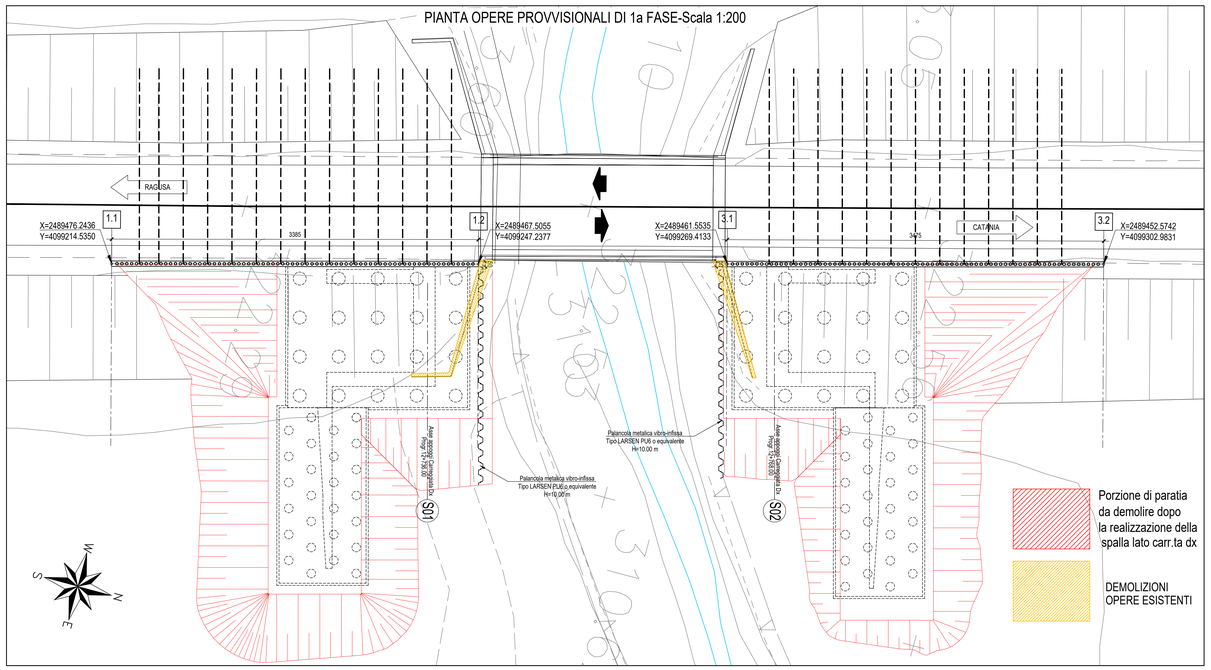

PATICOLARE TIRANTE E TRAVI DI RIPARTIZIONE-Scala 1:10

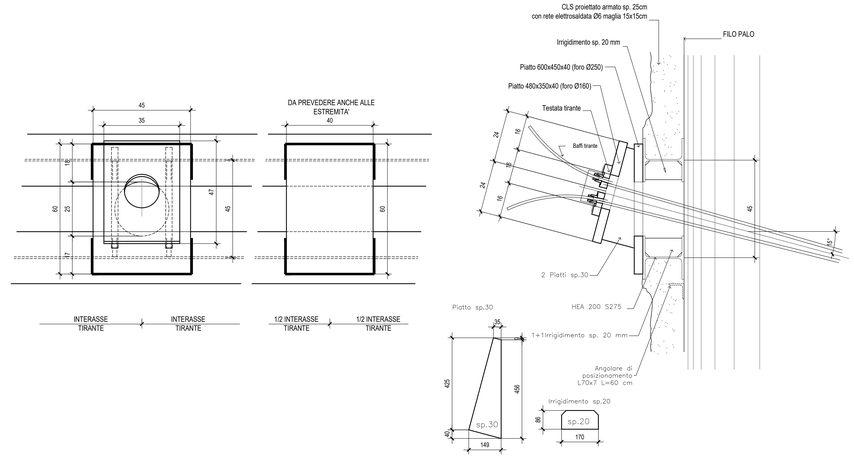

Opera	Tratto	Paratia							Tiranti									
		Sv (m)	Lp (m)	n°pali	ip (m)	Φperf (mm)	Φtubo (mm)	sPtubo (mm)	n° tiranti	n°trefoli	Tiro Nom. (kN)	Tipo Iniezione	li (m)	Lib (m)	Lfond (m)	Ltot (m)	Ripartitori (2x)
OP1 (Dx)	Tratto A	8,36	7	19	0,45	240	168,3	12	3	3	450	Alta Pressione	2,25	6	11	17	HEA 200
OP1 (Dx)	Tratto B	5,4	11	12	0,45	240	168,3	12	8	3	450	Alta Pressione	2,25	6	11	17	HEA 200
OP1 (Dx)	Tratto C	3,6	14	8	0,45	240	168,3	12	5	3	450	Alta Pressione	2,25	6	11	17	HEA 200
OP1 (Dx)	Tratto D	4,05	18	9	0,45	240	168,3	12	8	3	450	Alta Pressione	2,25	6	11	17	HEA 200
OP1 (Dx)	Tratto E	16,44	20	37	0,45	240	168,3	12	35	3	450	Alta Pressione	2,25	6	11	17	HEA 200
OP2 (Dx)	Tratto A	16,23	21	36	0,45	240	168,3	12	35	3	450	Alta Pressione	2,25	6	11	17	HEA 200
OP2 (Dx)	Tratto B	4,05	19	9	0,45	240	168,3	12	9	3	450	Alta Pressione	2,25	6	11	17	HEA 200
OP2 (Dx)	Tratto C	3,6	15	8	0,45	240	168,3	12	7	3	450	Alta Pressione	2,25	6	11	17	HEA 200
OP2 (Dx)	Tratto D	5,4	11	12	0,45	240	168,3	12	5	3	450	Alta Pressione	2,25	6	11	17	HEA 200
OP2 (Dx)	Tratto E	9,46	7	21	0,45	240	168,3	12	3	3	450	Alta Pressione	2,25	6	11	17	HEA 200

ARMATURA CORDOLO-Scala 1:10

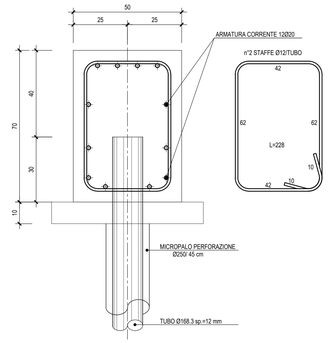

PATICOLARE PALANCOLA (Acciaio S275)-Scala 1:10

TABELLA RIEPILOGATIVA PALANCOLA

Sezione	Dimensioni				Massa		Momento d'inerzia	Modulo di sezione
	Larghezza	Altezza	Spessore		Per mucchio	Parete		
	b	h	t	s				
	mm	mm	mm	mm	kg/m	kg/m²	cm⁴/m	cm³/m
PU6	600	226	7,5	6,4	45,6	76	6780	600

SEZIONE LONGITUDINALE PARATIA SPALLA 1 Carreggiata Dx-Scala 1:100

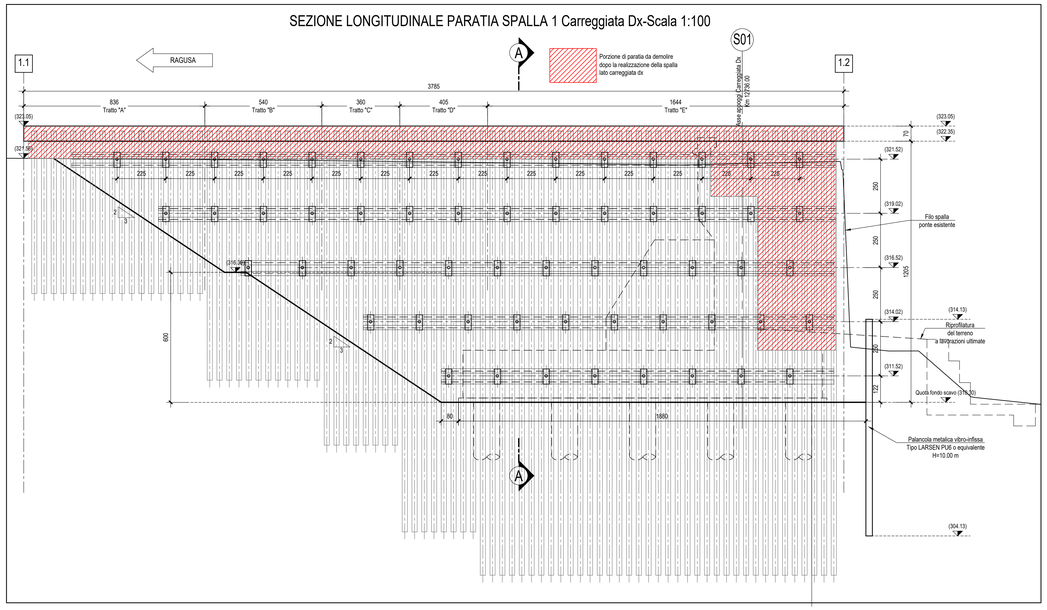

SEZIONE LONGITUDINALE PARATIA SPALLA 2 Carreggiata Dx-Scala 1:100

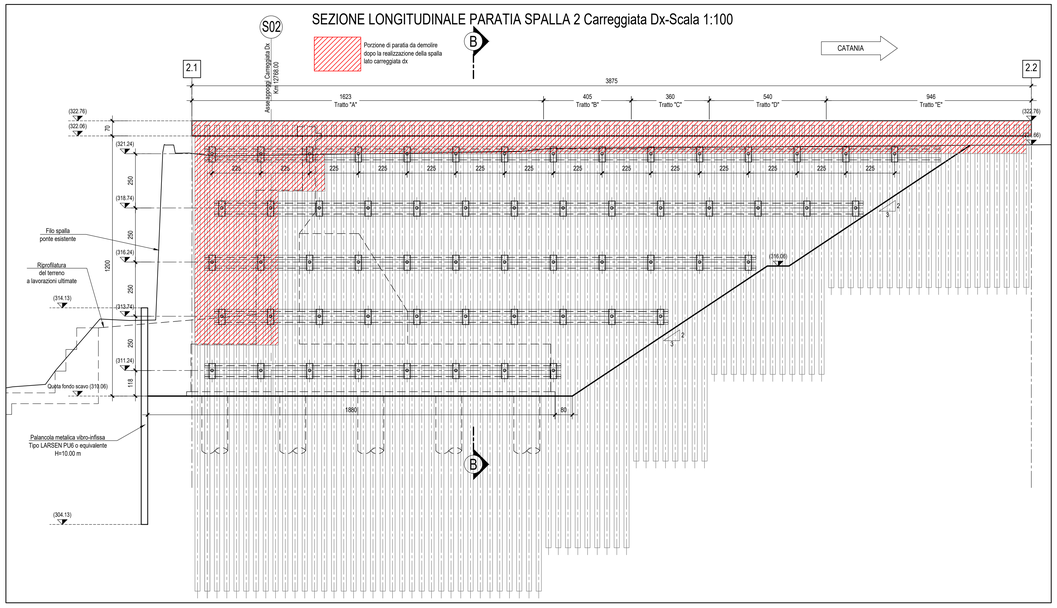

SEZIONE A-A-Scala 1:100

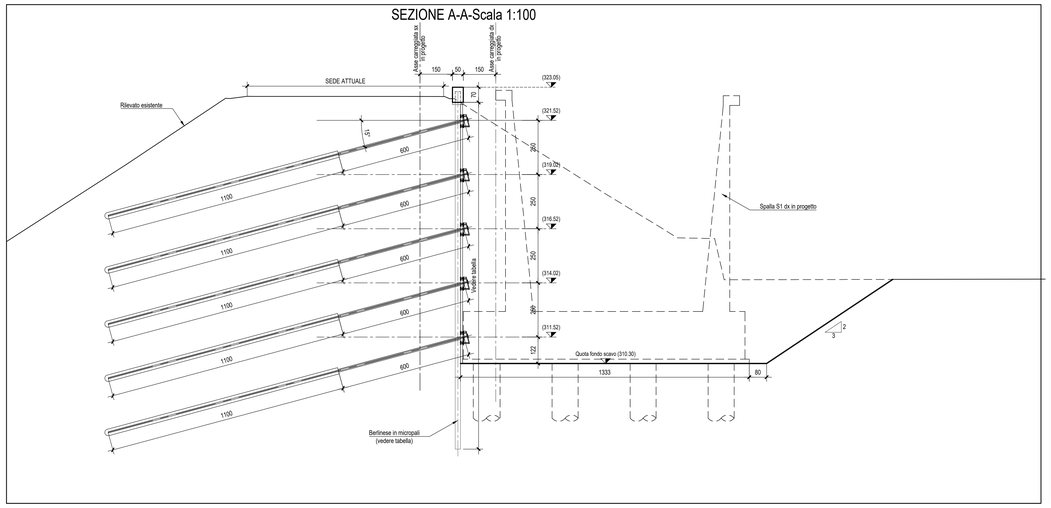

SEZIONE B-B-Scala 1:100

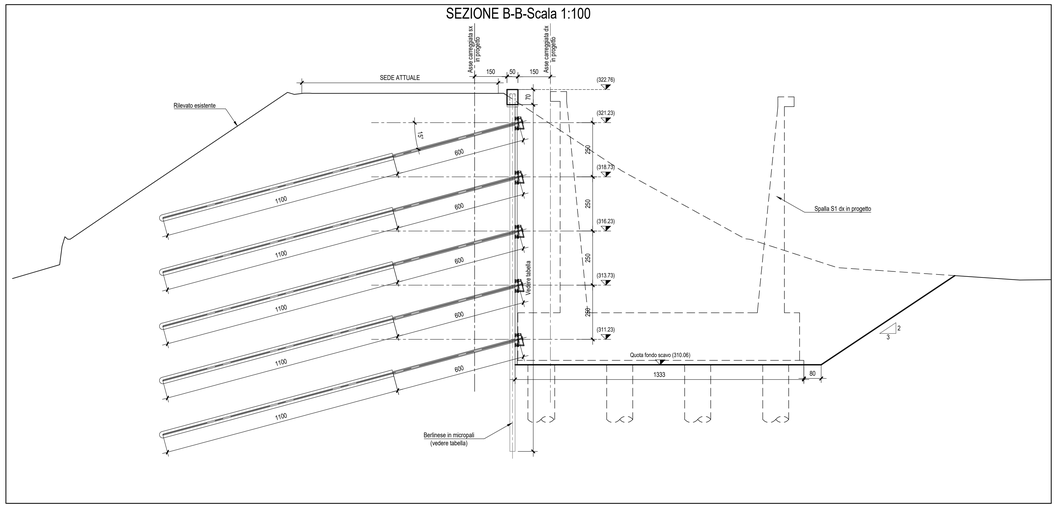

Nota: Per tabella materiali "T01EG04GENSC01"
Nota: Ove non specificato lunghezza sovrapposizione 50Ø

anas
GRUPPO FS ITALIANE

Direzione Progettazione e Realizzazione Lavori

ITINERARIO RAGUSA-CATANIA

Collegamento viario compreso tra lo Svincolo della S.S. 514 "di Chiaramonte" con la S.S. 115 e lo Svincolo della S.S. 194 "Ragusana"

LOTTO 1 - Dallo svincolo n. 1 sulla S.S. 115 (compreso) allo svincolo n. 3 sulla S.P. 5 (escluso)

PROGETTO ESECUTIVO — COD. PA895

PROGETTAZIONE: ATI SINTAGMA - GP INGEGNERIA - COOPROGETTI -GDG - ICARIA - OMNISERVICE

PROGETTISTA RESPONSABILE DELL'INTEGRAZIONE DELLE PRESTAZIONI SPECIALISTICHE:
Dott. Ing. Nando Granieri
Ordine degli Ingegneri della Prov. di Perugia n° A351

PROVINCIA DI PERUGIA — ORDINE DEGLI INGEGNERI — Sezione A — Settore Ingegneria Civile e Ambientale — Settore Industriale — Settore dell'Informazione — Dott. Ing. NANDO GRANIERI — Iscritto all'albo n° 351

IL GRUPPO DI PROGETTAZIONE:
MANDATARIA: Sintagma
Dott. Ing. N. Granieri, P. Durastanti, V. Truffini, A. Braschini, L. Nani, M. Abram, F. Pambianco, M. Briganti Botta, L. Guglielmino, G. Campagiolo
Dott. Geol. A. Bella
Dott. Arch. E.A.E.Cristo, M.Pierdi, Architect. G.Pelle
MANDANTI: GP INGEGNERIA
Dott. Ing. G. Lucibello, M. Lucibello, E. Moscatelli
Dott. Geol. M.Leonardi
Dott. Ing. G. Perente
Dott. Arch. L.Ragnacci, A.Sirlati, M.G.Liserre
COOPROGETTI
Dott. Ing. D. Carlaccini, S. Sacconi, C. Consorti
GEOTECHNICAL DESIGN GROUP
Dott. Ing. F. Alze, A.Salvemini
ICARIA società di ingegneria
Dott. Ing. V. Robeciani, G. Pulli, F. Macchiavo
Dott. Ing. G.Verni Supplizi, V.Piunno, C.Sugaroni
Geom. C. Sugaroni
OMNISERVICE ENGINEERING
Dott. Ing. P. Agnello

IL GEOLOGO:
Dott. Geol. Marco Leonardi
Ordine dei Geologi della Regione Lazio n° 1541

IL COORDINATORE PER LA SICUREZZA IN FASE DI PROGETTAZIONE:
Dott. Ing. Ambrogio Signorelli
Ordine degli Ingegneri della Provincia di Roma n° A35111

VISTO IL RESPONSABILE DEL PROCEDIMENTO
Dott. Ing. Luigi Mupo

IL RESPONSABILE DI PROGETTO:
Ordine degli Ingegneri della Provincia di Perugia n° A351 — Dott. Ingegnere Nando Granieri

OPERE D'ARTE MINORI
ATTRAVERSAMENTO IDRAULICO AL KM 12+751
Opere provisionali di 1a fase

CODICE PROGETTO	NOME FILE	REVISIONE	SCALA:
PROGETTO L O 4 0 8 Z — LIV. PROG. E — N. PROG. 2 1 0 1	T01TM25STRDI06 — CODICE ELAB. T 0 1 T M 2 5 S T R D I 0 6	B	1:100/50

REV.	DESCRIZIONE	DATA	REDATTO	VERIFICATO	APPROVATO
D					
C					
B	REVISIONE A SEGUITO DI RAPPORTO DI VERIFICA	NOVEMBRE 2021	M. Torano	A. Signorelli	N. Granieri
A	EMISSIONE	GIUGNO 2021	M. Torano	A. Signorelli	N. Granieri