PLANIMETRIA D' INQUADRAMENTO

Scala 1:2000

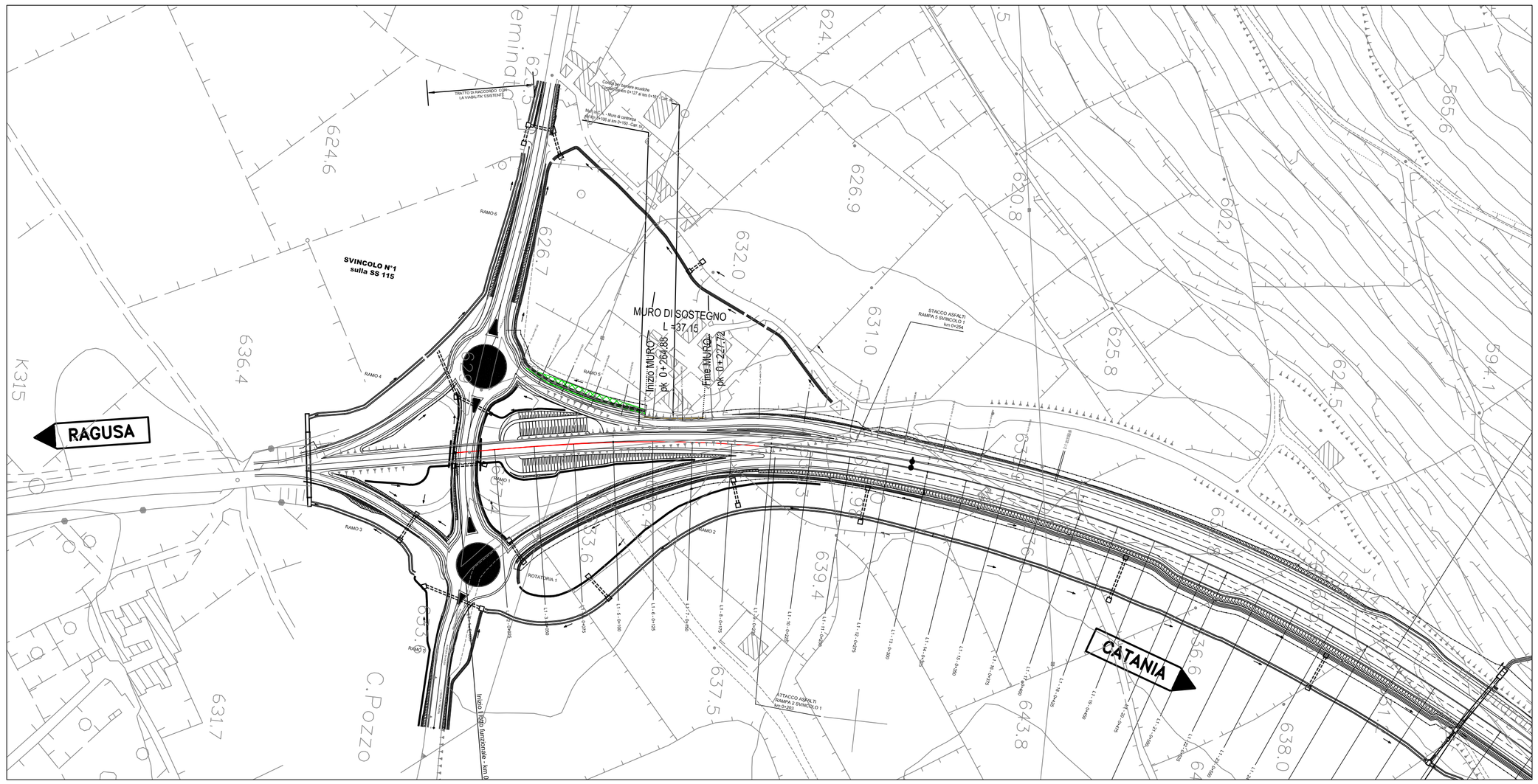

SEZIONE TIPO

Scala 1:50

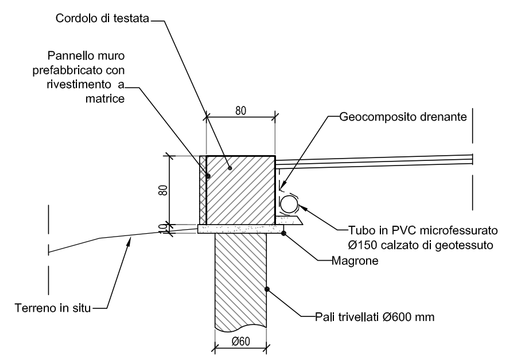

NOTE

- Per i dettagli relativi alla barriera acustica vedere l'elaborato tipologico specifico
- Per la tabella materiali fare riferimento all'elaborato T01EG04GENSC01
- Per i dettagli progettuali, tipologie e classi dei materiali, carichi considerati, copriferro, fare riferimento all'elaborato T01OS00STRRE01

PIANTA DELLE FONDAZIONI

Scala 1:200

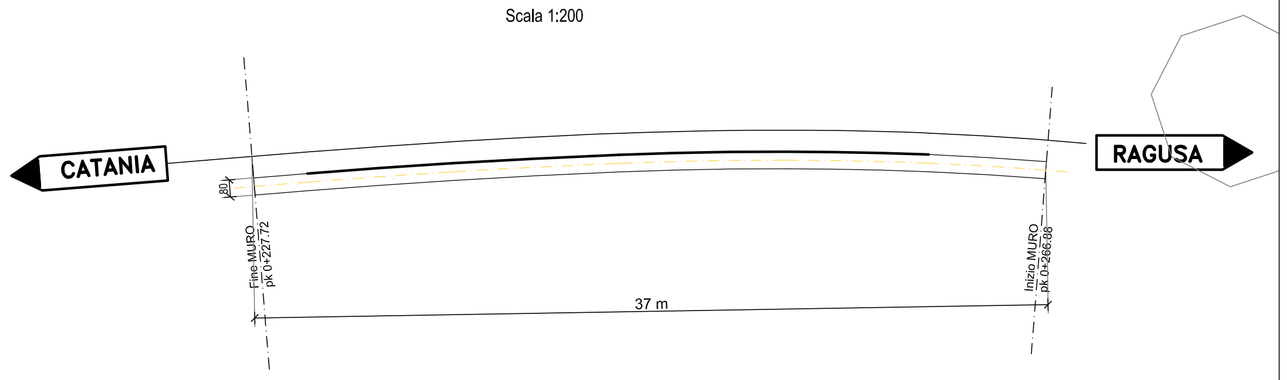

PROFILO

Scala 1:200

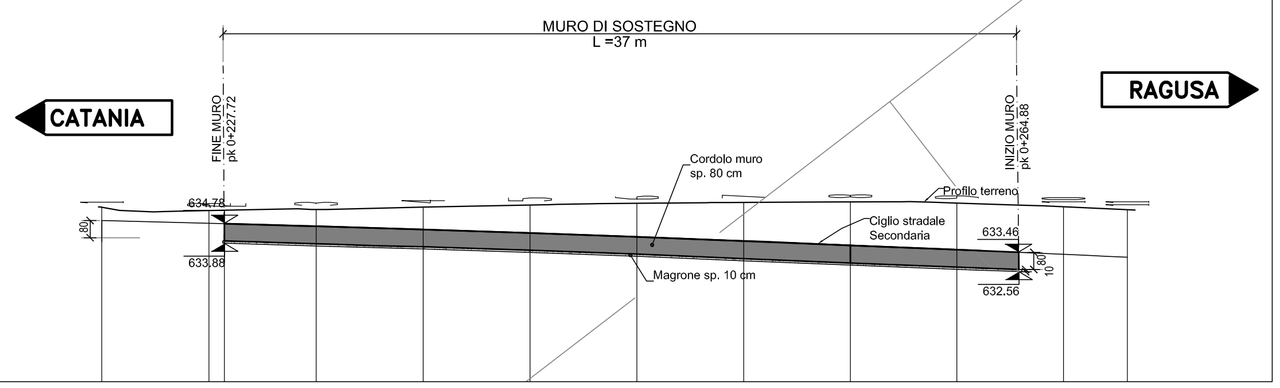

PARTICOLARE CORDOLO TESTA MURO

Scala 1:20

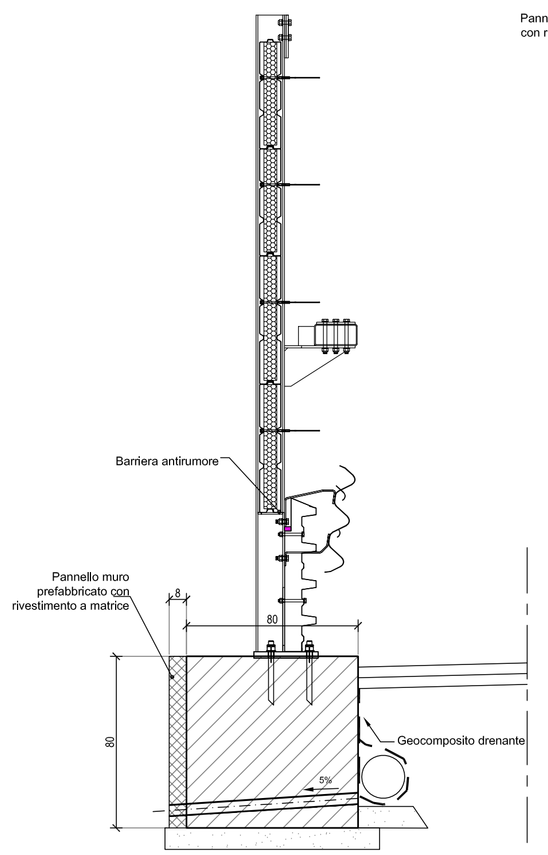

PARTICOLARE DRENO AI MURI IN C.A.

Scala 1:20

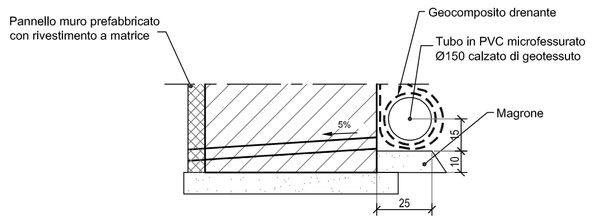

anas
GRUPPO FS ITALIANE

Direzione Progettazione e Realizzazione Lavori

ITINERARIO RAGUSA-CATANIA

Collegamento viario compreso tra lo Svincolo della S.S. 514 "di Chiaramonte" con la S.S. 115 e lo Svincolo della S.S. 194 "Ragusana"

LOTTO 1 - Dallo svincolo n. 1 sulla S.S. 115 (compreso) allo svincolo n. 3 sulla S.P. 5 (escluso)

PROGETTO ESECUTIVO

COD. PA895

PROGETTAZIONE: ATI SINTAGMA - GP INGEGNERIA - COOPROGETTI -GDG - ICARIA - OMNISERVICE

PROGETTISTA RESPONSABILE DELL'INTEGRAZIONE DELLE PRESTAZIONI SPECIALISTICHE:
Dott. Ing. Nando Granieri
Ordine degli Ingegneri della Prov. di Perugia n° A351

INGEGNERI DELLA PROVINCIA DI PERUGIA
DOTTORE INGEGNERE
NANDO GRANIERI
SETTORE CIVILE E AMBIENTALE
SETTORE INDUSTRIALE
SETTORE DELL'INFORMAZIONE

IL GEOLOGO:
Dott. Geol. Marco Leonardi
Ordine dei Geologi della Regione Lazio n° 1541

IL COORDINATORE PER LA SICUREZZA IN FASE DI PROGETTAZIONE:
Dott. Ing. Ambrogio Signorelli
Ordine degli Ingegneri della Provincia di Roma n° A35111

VISTO IL RESPONSABILE DEL PROCEDIMENTO
Dott. Ing. Luigi Mupo

IL GRUPPO DI PROGETTAZIONE:

MANDATARIA:
Sintagma
Dott. Ing. N.Granieri, Dott. Ing. F.Durastanti, Dott. Ing. V.Truffini, Dott. Arch. A.Brucchini, Dott. Ing. L.Nani, Dott. Ing. M.Abram, Dott. Ing. F.Pamblanco, Dott. Ing. M.Briganti Botta, Dott. Ing. L.Gagliardini, Dott. Géol. G.Cerquiglini

MANDANTI:
GPI INGEGNERIA
Dott. Ing. G.Guiducci, Dott. Ing. A.Signorelli, Dott. Ing. E.Moscatelli, Dott. Ing. A.Belà, Dott. Ing. G.Lucibello, Dott. Arch. G.Guastella, Dott. Geol. M.Leonardi, Dott. Ing. G.Parente
COOPROGETTI
Dott. Arch. E.A.E.Crimi, Dott. Ing. M.Puntillo, Dott. Arch. P.Ghirelli, Dott. Ing. D.Pelle, Dott. Ing. L.Ragnacci, Dott. Arch. A.Strati, Archeol. M.G.Liseno
GEOTECHNICAL DESIGN GROUP
Dott. Ing. D.Carlaccini, Dott. Ing. S.Sacconi, Dott. Ing. C.Consorti, Dott. Ing. F.Aloe, Dott. Ing. A.Salvemini
ICARIA società di ingegneria
Dott. Ing. V.Rotisciani, Dott. Ing. G.Pulli, Dott. Ing. F.Macchioni, Dott. Ing. G.Verini Supplizi, Dott. Ing. V.Plumno, Geom. C.Sugaroni
OMNISERVICE INGEGNERIA
Dott. Ing. P.Agnello

IL RESPONSABILE DI PROGETTO:
Dott. Ing. Danilo PELLE
Iscrizione all'Albo n° A3598
alla Sezione degli Ingegneri (Sez. A)
- Settore civile e ambientale
ORDINE DEGLI INGEGNERI DELLA PROVINCIA DI REGGIO CALABRIA

OPERE DI SOSTEGNO
CORDOLO dal km 0+265 al km 0+228 SEC.01- Carr. Sx
PLANIMETRIA E PROFILO

CODICE PROGETTO (PROGETTO / LIV. PROG. / N. PROG.)	NOME FILE T01OS41STRDI01B	REVISIONE	SCALA:
LO408Z E 2101	CODICE ELAB. T01OS41STRDI01	B	varie

REV.	DESCRIZIONE	DATA	REDATTO	VERIFICATO	APPROVATO
D					
C					
B	REVISIONE A SEGUITO DI RAPPORTO DI VERIFICA	NOVEMBRE 2021	RAGNACCI	PELLE	GRANIERI
A	EMISSIONE	GIUGNO 2021	RAGNACCI	PELLE	GRANIERI