BARRIERA INTEGRATA PROSPETTO
scala 1:50

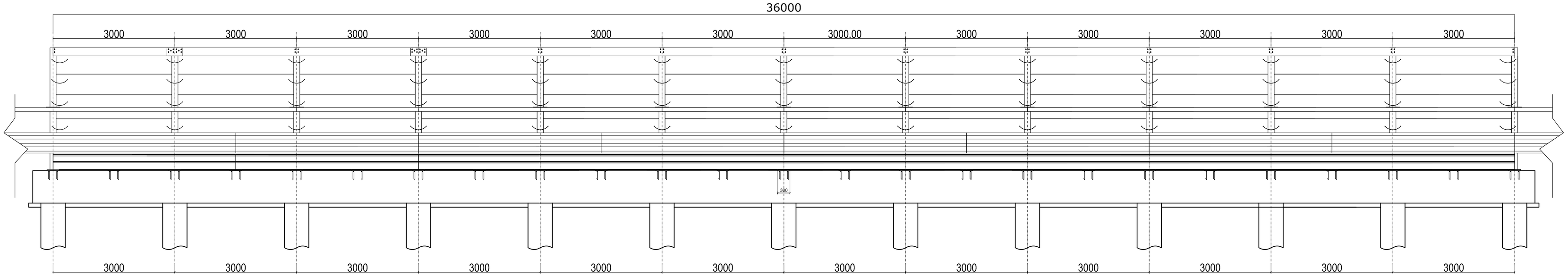

SEZ.A-A

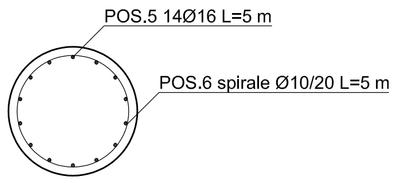

COPRIFERRO NOMINALE 40 mm

PALO

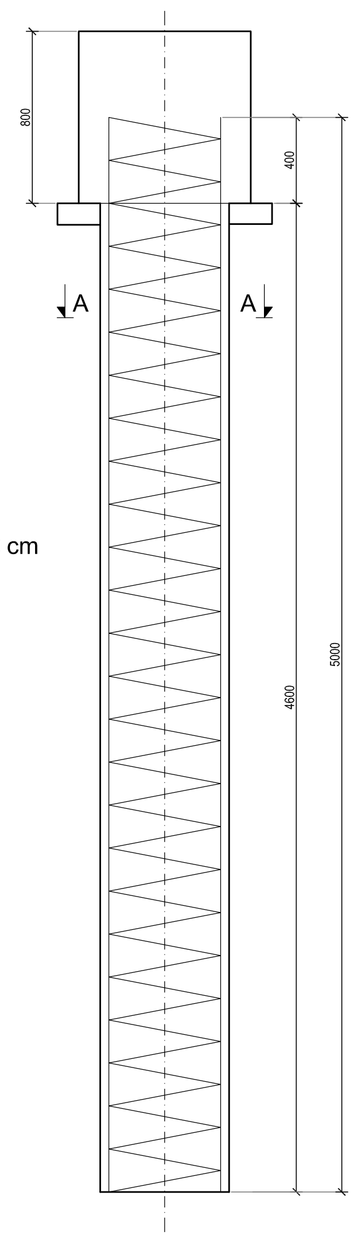

CORDOLO-SEZIONE

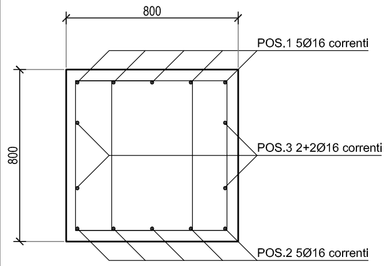

POS.4 1+1st.Ø12/20 cm L=280 cm

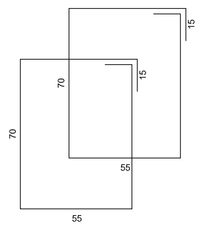

scala 1:20

BARRIERA INTEGRATA

ASSONOMETRIA

scala 1:50

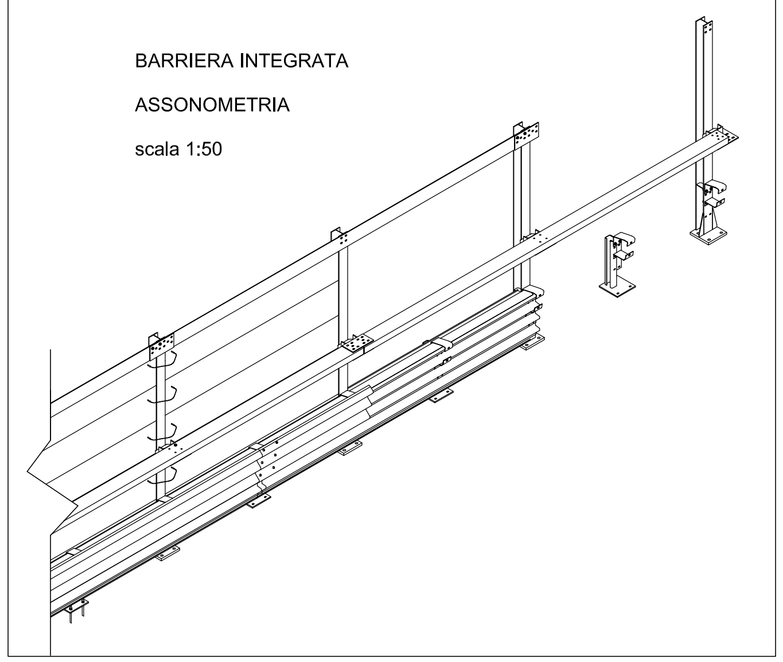

BARRIERA INTEGRATA

SEZIONE scala 1:20

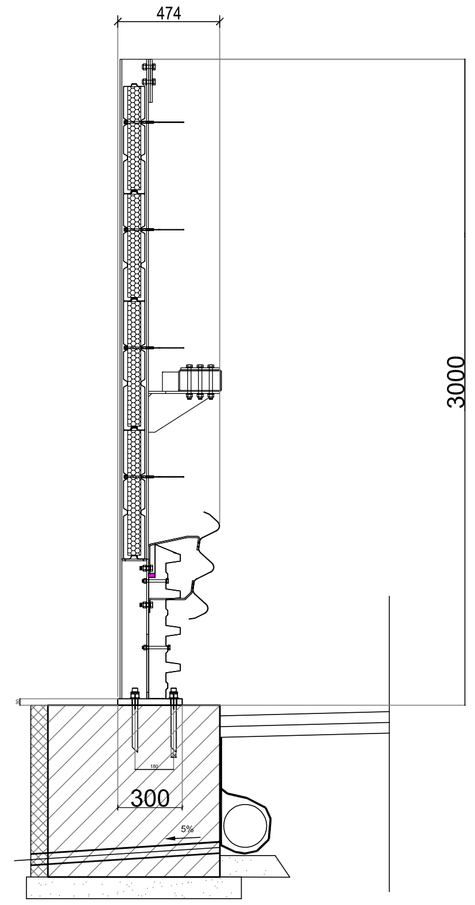

NOTE

- Per i dettagli relativi alla barriera acustica vedere l'elaborato tipologico specifico
- Per la tabella materiali fare riferimento all'elaborato T01EG04GENSC01
- Per i dettagli progettuali, tipologie e classi dei materiali, carichi considerati, copriferro, fare riferimento all'elaborato T01OS00STRRE01

anas GRUPPO FS ITALIANE

Direzione Progettazione e Realizzazione Lavori

ITINERARIO RAGUSA-CATANIA

Collegamento viario compreso tra lo Svincolo della S.S. 514 "di Chiaramonte" con la S.S. 115 e lo Svincolo della S.S. 194 "Ragusana"

LOTTO 1 - Dallo svincolo n. 1 sulla S.S. 115 (compreso) allo svincolo n. 3 sulla S.P. 5 (escluso)

PROGETTO ESECUTIVO — COD. PA895

PROGETTAZIONE: ATI SINTAGMA - GP INGEGNERIA - COOPROGETTI -GDG - ICARIA - OMNISERVICE

PROGETTISTA RESPONSABILE DELL'INTEGRAZIONE DELLE PRESTAZIONI SPECIALISTICHE:
Dott. Ing. Nando Granieri
Ordine degli Ingegneri della Prov. di Perugia n° A351

IL GEOLOGO:
Dott. Geol. Marco Leonardi
Ordine dei Geologi della Regione Lazio n° 1541

IL COORDINATORE PER LA SICUREZZA IN FASE DI PROGETTAZIONE:
Dott. Ing. Ambrogio Signorelli
Ordine degli Ingegneri della Provincia di Roma n° A35111

VISTO IL RESPONSABILE DEL PROCEDIMENTO
Dott. Ing. Luigi Mupo

IL GRUPPO DI PROGETTAZIONE:

MANDATARIA: Sintagma

Dott. Ing.	N.Granieri	Dott. Ing.	M.Abram
Dott. Ing.	F.Durastanti	Dott. Ing.	F.Rambianco
Dott. Ing.	V.Truffini	Dott. Ing.	M.Briganti Botta
Dott. Arch.	A.Bracchini	Dott. Ing.	L.Gagliardini
Dott. Ing.	L.Nani	Dott. Geol.	G.Cerquiglini

MANDANTI: GPI Ingegneria

Dott. Ing.	G.Guiducci	Dott. Ing.	G.Lucibello
Dott. Ing.	A.Signorelli	Dott. Arch.	G.Guastella
Dott. Ing.	E.Moscatelli	Dott. Geol.	M.Leonardi
Dott. Ing.	A.Bella	Dott. Ing.	G.Parente
Dott. Arch.	E.A.E.Crimi	Dott. Ing.	L.Ragnacci
Dott. Ing.	M.Panfili	Dott. Arch.	A.Strati
Dott. Arch.	P.Ghirelli	Archeol.	M.G.Liseno
Dott. Ing.	D.Pelle		

cooprogetti

Dott. Ing.	D.Carlaccini	Dott. Ing.	F.Aloe
Dott. Ing.	S.Sacconi	Dott. Ing.	A.Salvemini
Dott. Ing.	C.Consorti		

GEOTECHNICAL DESIGN GROUP

Dott. Ing.	V.Rotisciani	Dott. Ing.	G.Verlinl Supplizi
Dott. Ing.	G.Pulli	Dott. Ing.	V.Piunno
Dott. Ing.	F.Macchioni	Geom.	C.Sugaroni

ICARIA società di ingegneria

OMNISERVICE

Dott. Ing.	P.Agnello

IL RESPONSABILE DI PROGETTO:
Dott. Ing. Danilo PELLE
Iscrizione all'Albo n° A 3536
alla Sezione degli Ingegneri (sez. A)
- Settore civile e ambientale
ORDINE DEGLI INGEGNERI DELLA PROVINCIA DI REGGIO CALABRIA

OPERE DI SOSTEGNO

CORDOLO dal km 0+265 al km 0+228 SEC.01- Carr. Sx

prospetto sezioni e particolari costruttivi

CODICE PROGETTO (PROGETTO / LIV. PROG. / N. PROG.)	NOME FILE T01OS41STRDI02B	REVISIONE	SCALA:
LO408Z E 2101	CODICE ELAB. T01OS41STRDI02	B	varie

REV.	DESCRIZIONE	DATA	REDATTO	VERIFICATO	APPROVATO
D					
C					
B	REVISIONE A SEGUITO DI RAPPORTO DI VERIFICA	NOVEMBRE 2021	RAGNACCI	PELLE	GRANIERI
A	EMISSIONE	GIUGNO 2021	RAGNACCI	PELLE	GRANIERI