SEZIONE C–C
SCALA 1:10

VISTA DAL BASSO

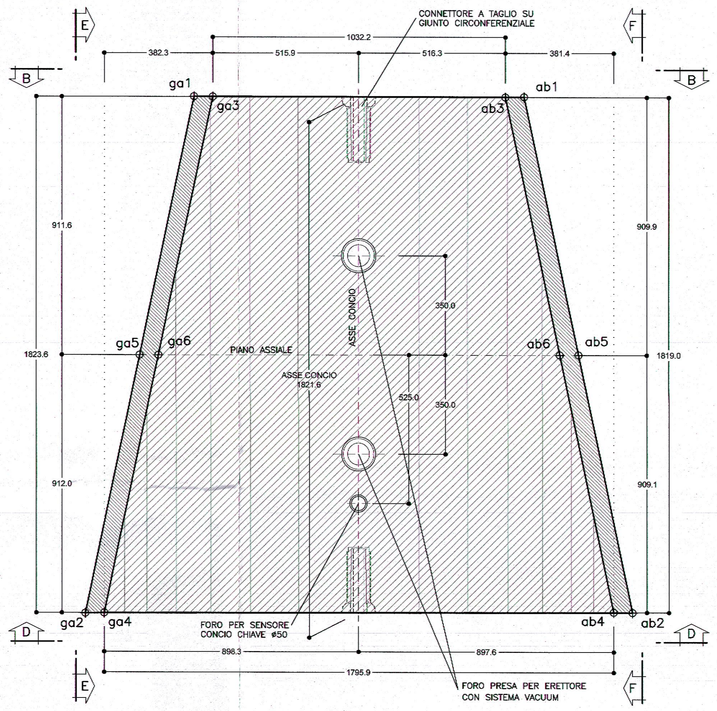

SEZIONE B–B
SCALA 1:10

VISTA FRONTALE

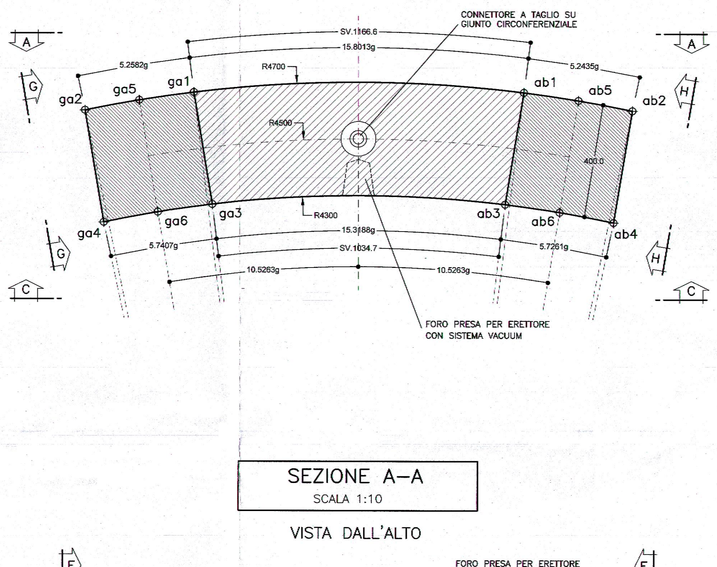

SEZIONE A–A
SCALA 1:10

VISTA DALL'ALTO

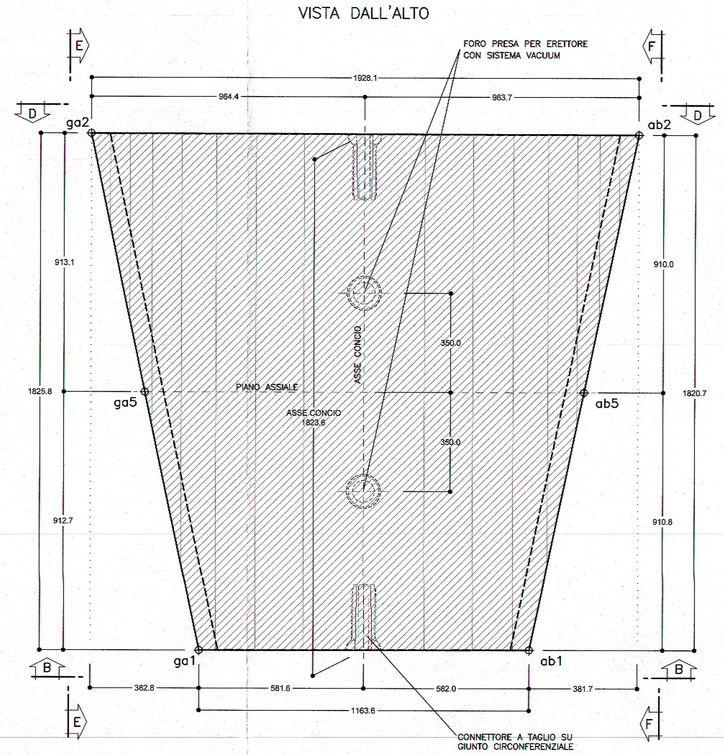

SEZIONE D–D
SCALA 1:10

VISTA RETRO

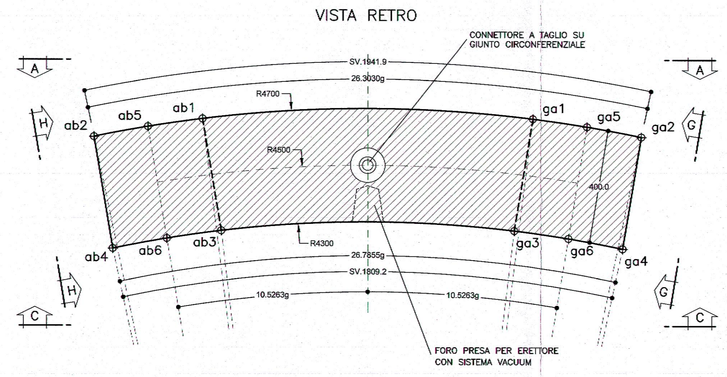

SEZIONE E–E
SCALA 1:10

VISTA LATERALE
GIUNTO RADIALE CON CONCIO "G"

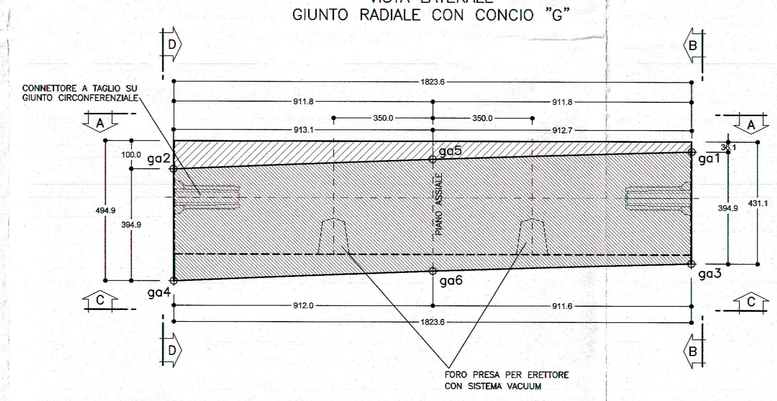

SEZIONE F–F
SCALA 1:10

VISTA LATERALE
GIUNTO RADIALE CON CONCIO "B"

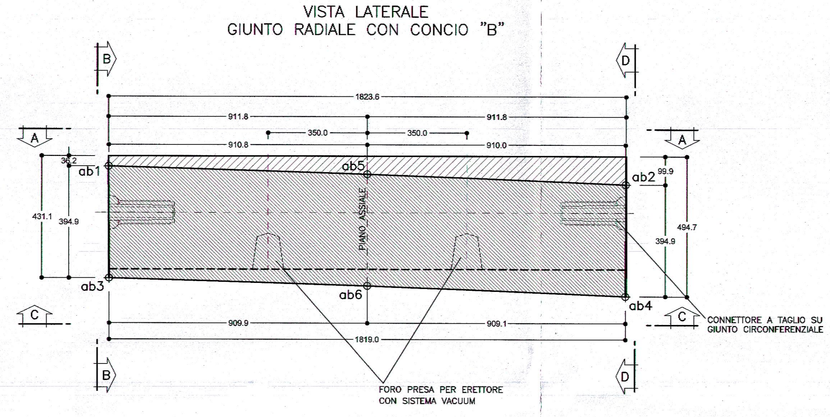

SVILUPPATA INTRADOSSO
SCALA 1:10

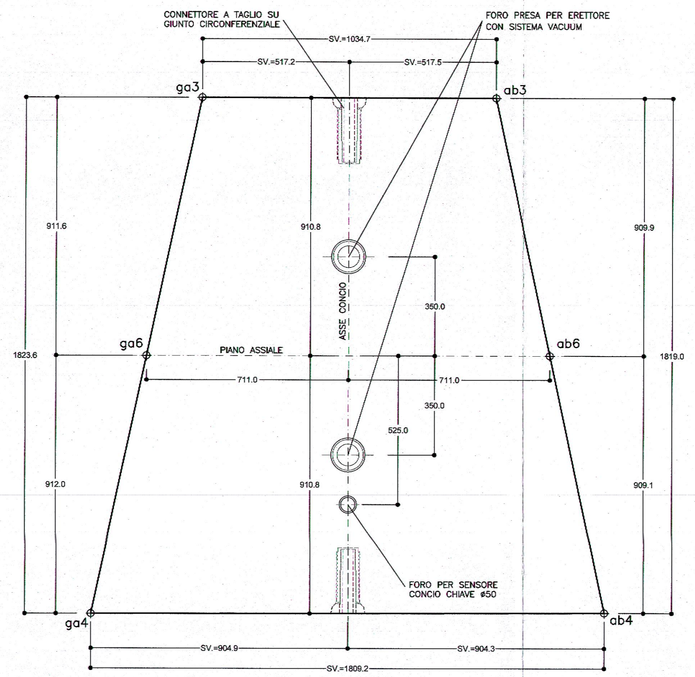

SVILUPPATA ESTRADOSSO
SCALA 1:10

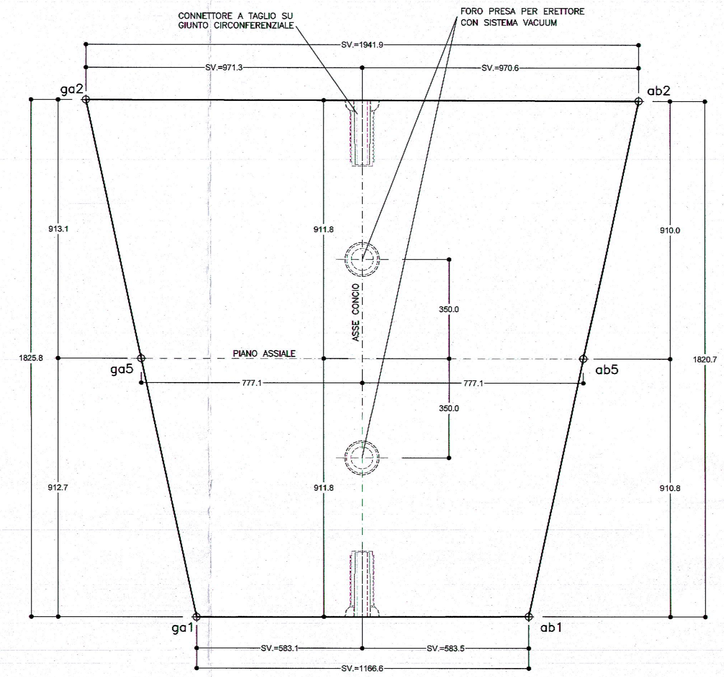

SVILUPPATA G–G
SCALA 1:10

SVILUPPATA GIUNTO RADIALE
CON CONCIO "G"

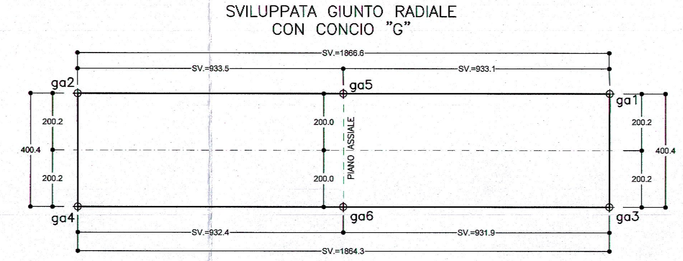

SVILUPPATA H–H
SCALA 1:10

SVILUPPATA GIUNTO RADIALE
CON CONCIO "B"

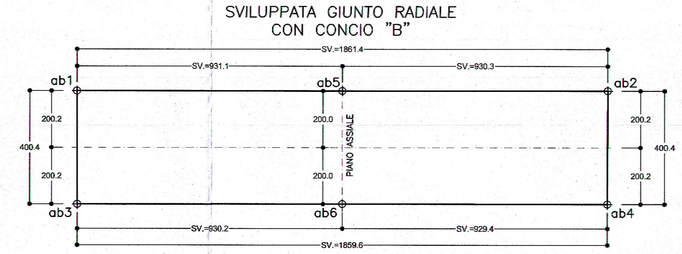

TABELLA MATERIALI

ACCIAIO	
ARMATURE	B450C COPRIFERRO NETTO=4cm (AL FERRO STRUTTURALE PIU' ESTERNO)
CLS STRUTTURALE	CLASSE Rck >= 60 MPa CLASSE DI ESPOSIZIONE XC2 CLASSE DI CONSISTENZA S4 DIAMETRO MAX AGGREGATI 25mm RAPPORTO A/C <= 0.45 QUANTITÀ DI CEMENTO MAX 450 Kg/mc
INSERTI	
CONNETTORI MECCANICI	RESISTENZA PULL–OUT > 90 KN RESISTENZA A TAGLIO > 60 KN
FORO PRESA PER ERETTORE	SISTEMA VACUUM
BARRA GUIDA	L=1000mm ø=50mm
GUARNIZIONE	IN EPDM TENUTA IDRAULICA >=5 bar (OFFSET >15mm, GAP >=6mm)
MICROFIBRE IN POLIPROPILENE	2 Kg/mc
FIBRE IN ACCIAIO	Fibre tipo Dramix® 4D (Bekaert) o equivalenti – 15 kg/m3

TABELLA TOLLERANZE

RAGGI CONCIO	± 2.0 mm
SPESSORE CONCIO	± 2.0 mm
PLANARITA' FASCE DI CONTATTO	± 0.2 mm
PROFONDITA' CAVA	+ 0.5 mm – 0 mm
LARGHEZZA CONCIO	± 0.5 mm
DEVIAZIONE SUPERFICIE INTERNA RISPETTO A QUELLA TEORICA	± 2.0 mm
SVILUPPO CONCIO	± 1.0 mm
ANGOLI	± 0.5' / ± 0.50g
POSIZIONE FORI CONICI	± 0.6 mm
POSIZIONE ALTRI INSERTI	± 1.5 mm

SCHEMA

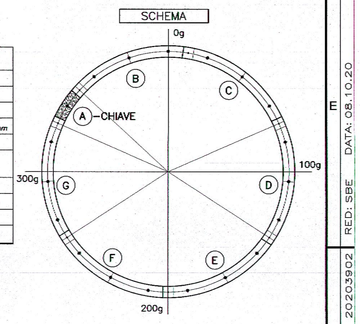

LEGENDA

Φ^{X} PUNTI DI RIFERIMENTO RICAVATI DAL MODELLO TRIDIMENSIONALE

NOTA BENE

- GLI SVILUPPI DEI CONCI INDICATI NELLA TAVOLA SONO RIFERITI ALLA MISURA REALE DEGLI SPIGOLI DESUNTI DAL MODELLO TRIDIMENSIONALE, MENTRE GLI ANGOLI SI RIFERISCONO ALLA PROIEZIONE DEGLI STESSI SPIGOLI SUL PIANO ASSIALE DEL CONCIO.
- EVENTUALI DIFFERENZE TRA LE MISURE TOTALI E LE SOMMATORIE DELLE MISURE PARZIALI, SONO DOVUTE AGLI ARROTONDAMENTI AUTOMATICI DI AUTOCAD.
- PER I PARTICOLARI COSTRUTTIVI RELATIVI AGLI SMUSSI DEGLI SPIGOLI, CAVA GUARNIZIONE, CAVA DI RIFERIMENTO PER POSA CONCI, VEDI APPOSITO ELABORATO

COMMITTENTE:

RFI RETE FERROVIARIA ITALIANA
GRUPPO FERROVIE DELLO STATO ITALIANE

ALTA SORVEGLIANZA:

ITALFERR
GRUPPO FERROVIE DELLO STATO ITALIANE

GENERAL CONTRACTOR:

Consorzio Collegamenti Integrati Veloci

INFRASTRUTTURE FERROVIARIE STRATEGICHE DEFINITE DALLA LEGGE OBIETTIVO N.443/01

TRATTA A.V./A.C. TERZO VALICO DEI GIOVI
PROGETTO ESECUTIVO

Galleria Naturale di Valico
Scavo in meccanizzato

Concio "Chiave" A

Carpenteria Tipo 3

ALLEGATO ALL'ORDINE DI SERVIZIO N. 285 DEL 4/11/09

GENERAL CONTRACTOR	DIRETTORE LAVORI	SCALA:
Consorzio Cociv Ing. N. Maestro	IL DIRETTORE DEI LAVORI (FIRMA AI SENSI DEL PUNTO 1 DELL'ALL. "A" AL 4° A.M.)	1:10

Il Presidente del Consorzio
Ing. Nicola Maestro

COMMESSA	LOTTO	FASE	ENTE	TIPO DOC.	OPERA/DISCIPLINA	PROGR.	REV.
IG51	00	E	CV	BK	GN0000	050	B

PROGETTAZIONE

Rev.	Descrizione emissione	Redatto	Data	Verificato	Data	Progettista Integratore	Data	IL PROGETTISTA
A00	Emissione per RdM IG51-03-E-CV-RM-GN14-10-001 IG51-03-E-CV-RM-GN16-10-001	ROCKSOIL	02/03/2020	ROCKSOIL	04/03/2020	A. Mancarella	06/03/2020	Consorzio Cociv Dott. Ing. A. Mancarella Ordine Ingegneri Prov. TO n. 5271 R
B00	Revisione per istruttoria IG51-03-E-CV-RM-GN14-10-001 IG51-03-E-CV-RM-GN16-10-001	ROCKSOIL	03/10/2020	ROCKSOIL	05/10/2020	A. Mancarella	07/10/2020	

Stampato dal Service di protiaggio ITALFERR S.p.A. ALBA S.r.l.

a. Elab. | Nome File: IG51-03-E-CV-BK-GN00-00-050-B00 | CUP: F81H92000000008

DATA: 08.10.20 | RED.: SBE | NOME FILE: 20203902 | FATT. PLOT.: 1:1