SEZIONE A–A
SCALA 1:50

SEZIONE TRASVERSALE SCAVI

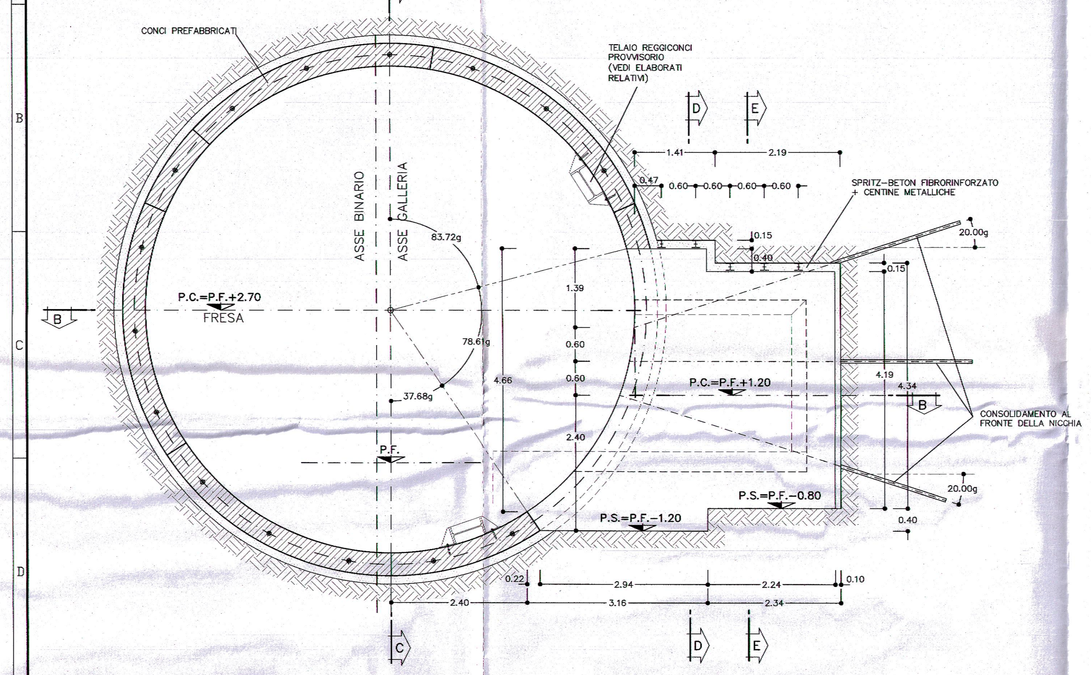

SEZIONE C–C
SCALA 1:50

PROFILO LONGITUDINALE SCAVI

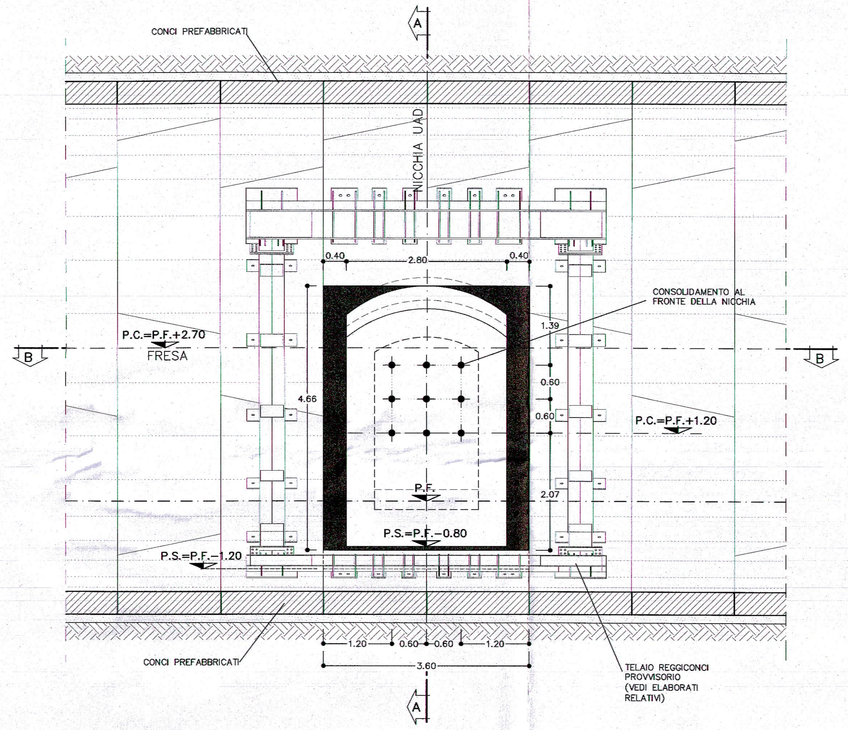

SEZIONE B–B
SCALA 1:50

PIANTA SCAVI

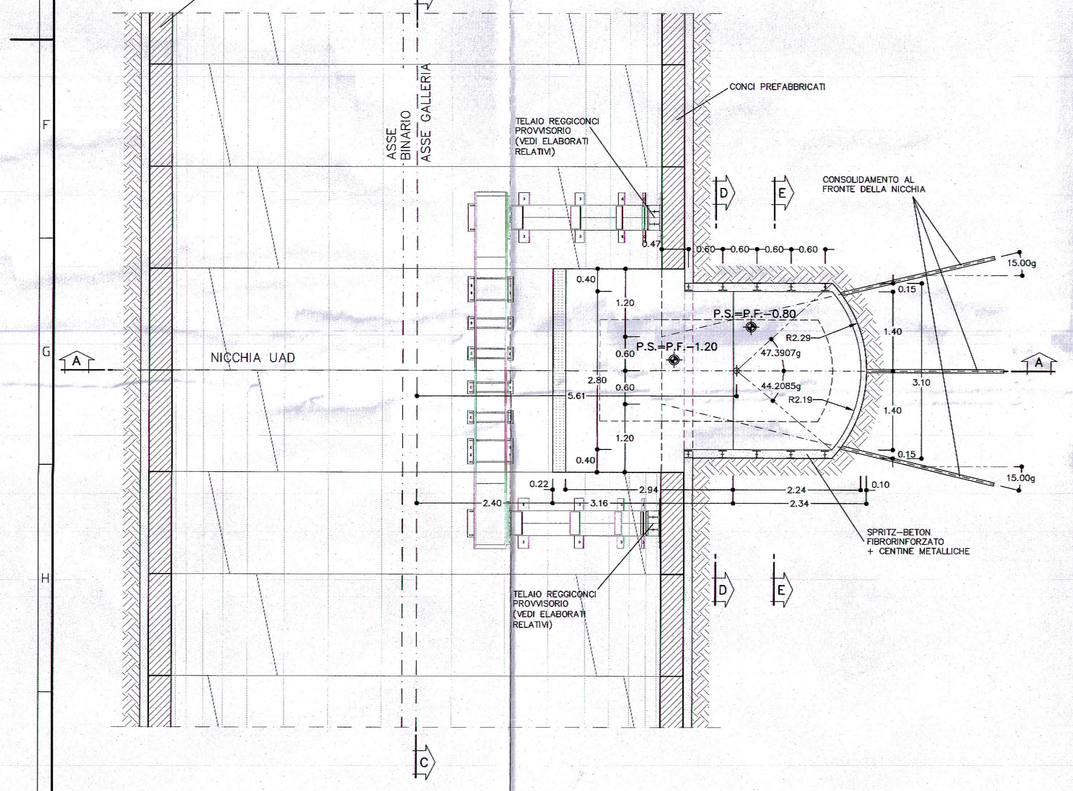

SEZIONE D–D
SCALA 1:50

SEZIONE TRASVERSALE SCAVI

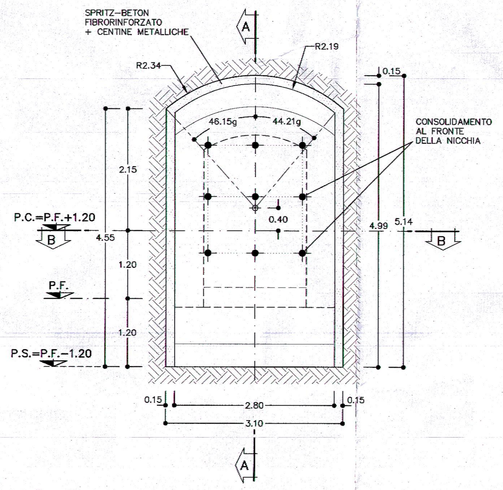

SEZIONE E–E
SCALA 1:50

SEZIONE TRASVERSALE SCAVI

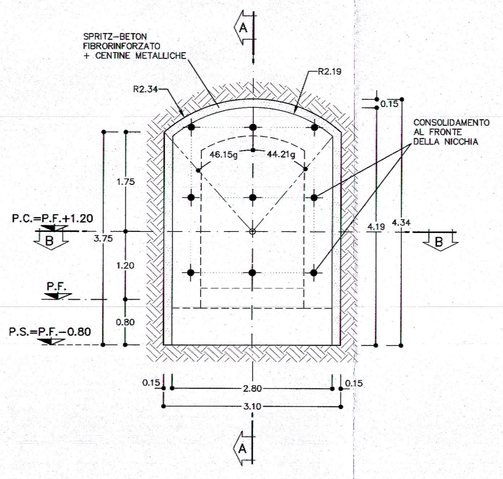

SEZIONE A–A
SCALA 1:50

SEZIONE TRASVERSALE CARPENTERIA

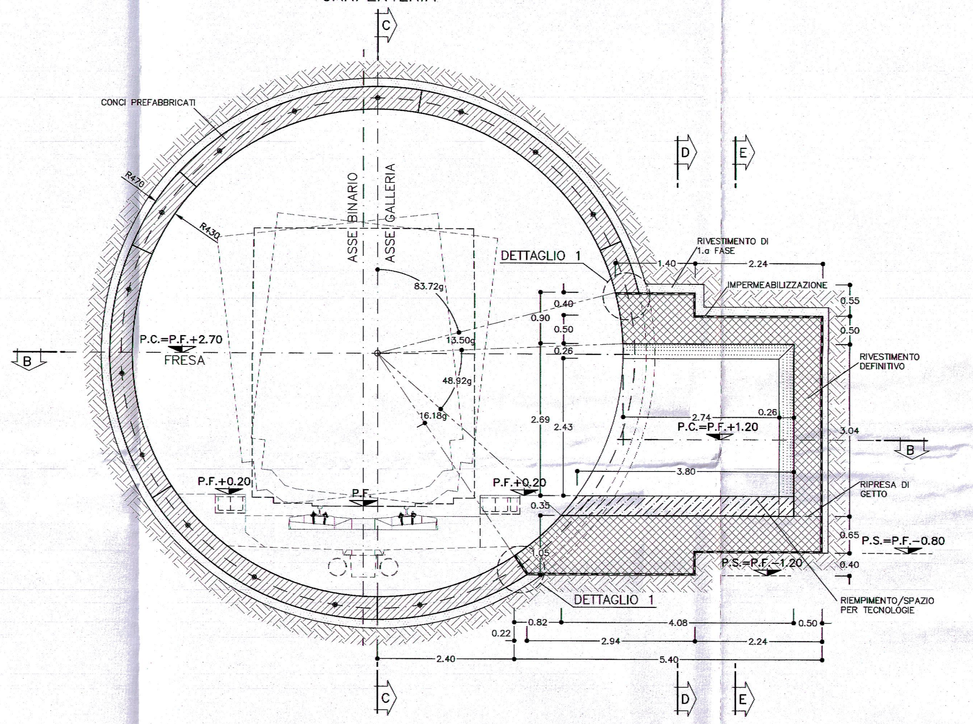

SEZIONE C–C
SCALA 1:50

PROFILO LONGITUDINALE CARPENTERIA

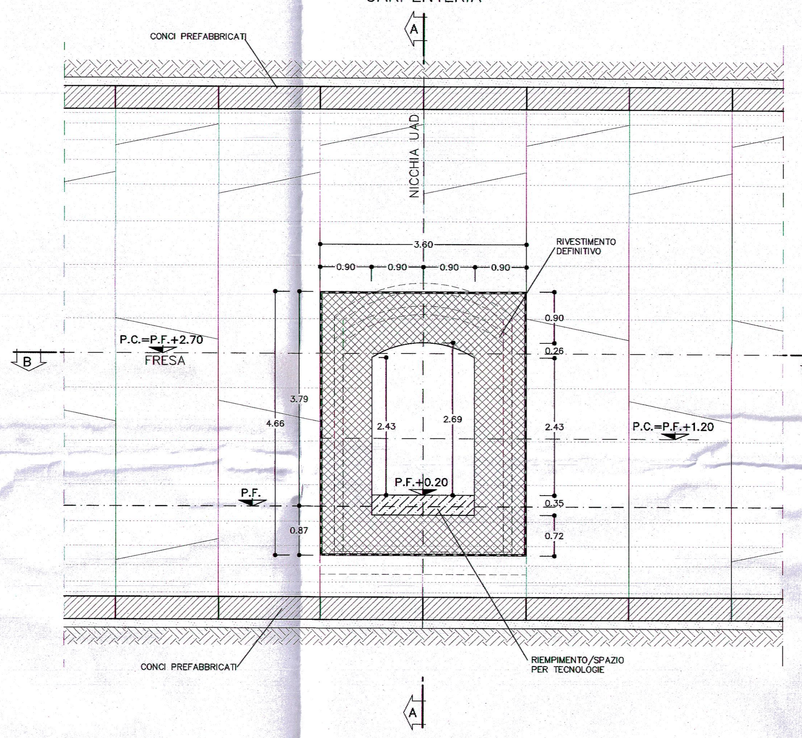

SEZIONE B–B
SCALA 1:50

PIANTA CARPENTERIA

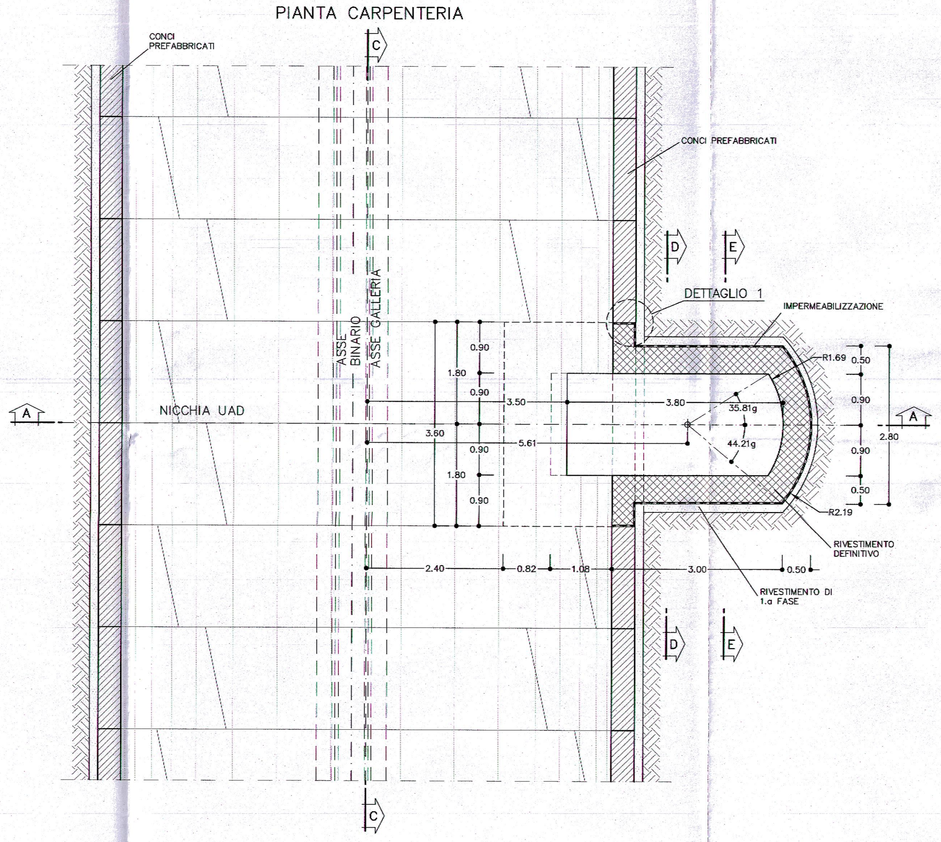

SEZIONE D–D
SCALA 1:50

SEZIONE TRASVERSALE CARPENTERIA

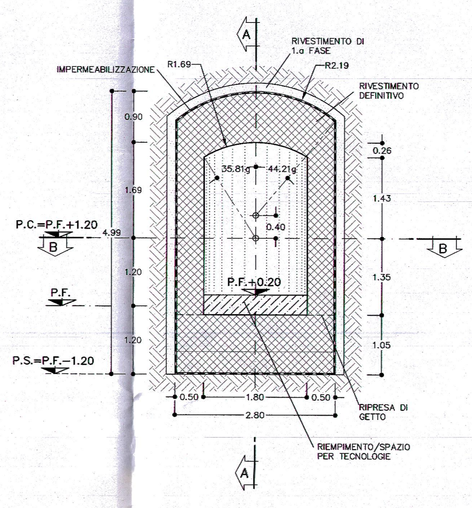

SEZIONE E–E
SCALA 1:50

SEZIONE TRASVERSALE CARPENTERIA

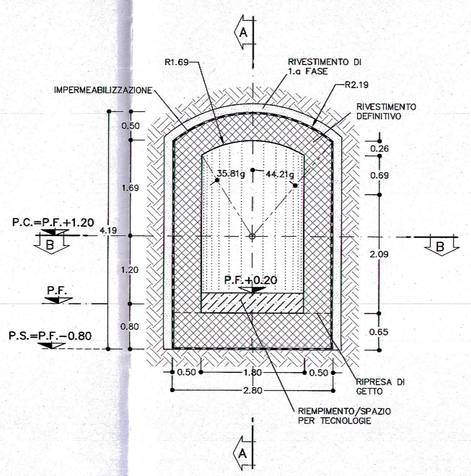

DETTAGLIO 1

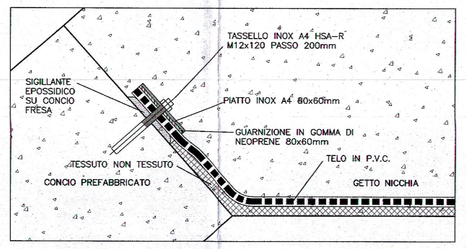

TABELLA MATERIALI

ACCIAIO

ACCIAIO ARMATURE	B450C
RETE ELETTROSALDATA	B450C
ACCIAIO CENTINE	S275
ACCIAIO CALASTRELLI	S275
ACCIAIO PIASTRE FAZZOLETTI	S275

SPRITZ–BETON

- cemento tipo 42.5
- resistenza media su carote h/d=1 a 48h >= 13 MPa
  a 28gg >= 25 MPa

FIBRE METALLICHE

- Fibre metalliche realizzate con filo ottenuto per trafilatura di acciaio a basso contenuto di carbonio con le estremità sagomate ad uncino d<5mm
- dosaggio in fibre 30 kg/m3

CLS (con riferimento al CAPITOLATO DI COSTRUZIONE OPERE CIVILI)

CALOTTA E PIEDRITTI (*)	C25/30, XC2, S4 Classe contenuto cloruri Cl. 0.4 Diametro massimo aggregati 32mm
MAGRONE DI PULIZIA	Resistenza media : Rm ≥ 15 MPa Contenuto min cemento 150 Kg/mc

(*) LA RESISTENZA MINIMA A COMPRESSIONE DEL CALCESTRUZZO DI RIVESTIMENTO DI CALOTTA ALL'ATTO DEL DISARMO DEVE ESSERE >=8 MPa.

TUBI IN VETRORESINA (CARATTERISTICHE DEL COMPOSITO)

- diametro esterno 60mm ad aderenza migliorata
- spessore medio 10mm, Amin 1570 mm2
- resist. trazione >= 600 MPa
- resist. a taglio >= 100 MPa
- modulo elastico >= 30000 MPa
- resistenza a flessione >= 600 MPa
- contenuto in vetro >= 50%
- tensione di aderenza tubo miscela e 48h >= 1750 KPa

MISCELE CEMENTIZE PER CEMENTAZIONE A BASSA PRESSIONE

- Cemento 42.5R
- Rapporto A/C 0.5 ÷0.7

DIAMETRO PERFORAZIONI

VTR #100÷120 mm
eseguite a secco da armare immediatamente con i tubi in vetroresina e da cementare mediante miscela cementizia

IMPERMEABILIZZAZIONE

TELO IN PVC

- spessore >= 2.0mm ±5%
- resist. trazione >= 15 N/m
- resistente alle soluzioni acide e alcaline (variazione a 28gg.) = ±20% max. allung.
- resistenza alla pressione dell'acqua a 1 Mpa per 10 ore : impermeabile

GEOTESSUTO

- tessuto non tessuto e fibra lunga (>=60mm) di polipropilene puro
- cosiddetto per equilibrato e legamento doppio
- massa volumica areica >= 400g/m²
- spessore: a 2KPa >= 3.0 mm
  a 200KPa >= 1.9 mm
- resistenza a trazione media su striscia di 20cm >= 18 KN/m

NOTA: – PER TUTTO QUANTO NON INDICATO SI FACCIA RIFERIMENTO AL CAPITOLATO OPERE CIVILI

– ELABORATO DI RIFERIMENTO: "OPERE DI LINEA–CARATTERISTICHE DEI MATERIALI E NOTE" (cod.IC01–DO–E–CV–TT–IC00000–002)

FASI ESECUTIVE

1 – Scavo d'avanzamento galleria di linea e posa in opera dei conci prefabbricati.
2 – Esecuzione dei consolidamenti (eventuali) dal rivestimento in conci prefabbricati.
3 – Posizionamento del telaio metallico per il provvisorio sostegno dei conci prefabbricati.
4 – Taglio dei conci prefabbricati del rivestimento della galleria di linea in corrispondenza della nicchia.
5 – Scavo della nicchia e posa in opera del rivestimento provvisorio, con sfondi da valutare in funzione delle caratteristiche geomeccaniche dell'ammasso.
6 – Posa dell'impermeabilizzazione.
7 – Getto della platea della nicchia.
8 – Getto del rivestimento definitivo in c.a. della nicchia.
9 – Rimozione del telaio metallico di sostegno dei conci prefabbricati.

LEGENDA

P.C. = PIANO DEI CENTRI
P.F. = PIANO DEI FERRI
P.S. = PIANO DI SCAVO

NOTE

– EVENTUALI DIFFERENZE TRA LE MISURE TOTALI E LE SOMMATORIE DELLE MISURE PARZIALI SONO DOVUTE AGLI ARROTONDAMENTI AUTOMATICI DI AUTOCAD.

CENTINE METALLICHE	HEA 140 p=0.60m N.9 TUBI IN VTR CEMENTATI
CONSOLIDAMENTI AL FRONTE (EVENTUALI)	LUNGHEZZA >=6.00m Tipo #60/40
SPRITZ–BETON	AL CONTORNO Sp. 15cm AL FRONTE Sp. 10cm

REV.	DATA	DESCRIZIONE	REDAT.	VERIF.	APPROV.
A	05.03.20	EMISSIONE PER ITER	ROCKSOIL		

COMMITTENTE:

RFI RETE FERROVIARIA ITALIANA
GRUPPO FERROVIE DELLO STATO ITALIANE

ALTA SORVEGLIANZA:

ITALFERR
GRUPPO FERROVIE DELLO STATO ITALIANE

GENERAL CONTRACTOR:

Consorzio Collegamenti Integrati Veloci

INFRASTRUTTURE FERROVIARIE STRATEGICHE DEFINITE DALLA LEGGE OBIETTIVO N.443/01

TRATTA A.V./A.C. TERZO VALICO DEI GIOVI
PROGETTO ESECUTIVO

ALLEGATO ALL'ORDINE DI SERVIZIO N. 09/14
DEL 3/4/14

Galleria Naturale di Valico Binario Pari da PK 17+780.00 a PK 19+700.00

Nicchia UAD

Scavi, consolidamenti e carpenteria

GENERAL DIRECTOR	DIRETTORE LAVORI	SCALA:
Il Direttore del Consorzio Cociv Ing. N. Mascetti	IL DIRETTORE LAVORI Ferrovia AV/AC Torino-Lione Tratta Italiana Dott. Ing. Paolo Comba	1:50

COMMESSA	LOTTO	FASE	ENTE	TIPO DOC.	OPERA/DISCIPLINA	PROGR.	REV.
IG51	03	E	CV	BB	GN1411X	074	A

PROGETTAZIONE

Rev.	Descrizione emissione	Redatto	Data	Verificato	Data	Progettista responsabile	Data	IL PROGETTISTA
A00	Emissione per RdM IG51-03-E-CV-RB-GN14-10-001	ROCKSOIL	03/03/2020	ROCKSOIL	04/03/2020	A. Manzanda	05/03/2020	Dott. Ing. Paolo Comba Ordine degli Ingegneri Torino N. 10

Direzione del Consorzio
Il Direttore Tecnico
Ing. Nicola Mascetti

Direzione Lavori
Il Direttore Lavori
Dott. Ing. Paolo Comba

n. Elab. ALL.01

Nome File: IG51-03-E-CV-GN-GN14-10-F0-A00

CUP F81H92000000008