CARPENTERIA CENTINA TIPO "2"
SCALA 1:20

NICCHIA UAD
HEA140/600

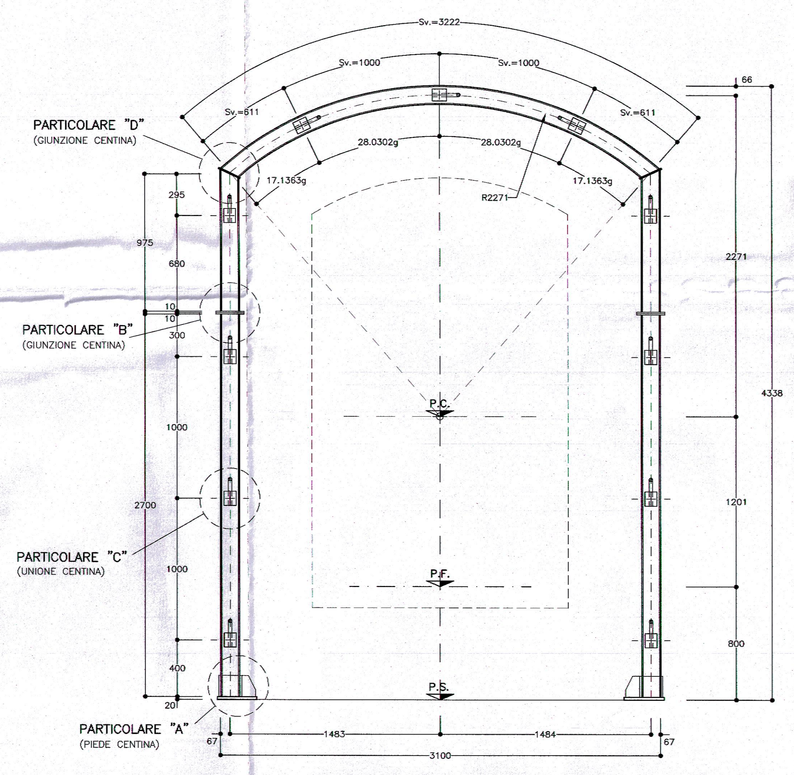

TABELLA PIASTRE (*1)		
1	n°2+2	116x150x10
2	n°2+2	VEDI ESPLOSO Sp=10
3	n°2+2	VEDI ESPLOSO Sp=10
4	n°1+1	280x280x20
5	n°2+2	200x290x10
6	n°1+1	140x170x10
(*1) QUANTITA' RIFERITE ALLA CENTINA COMPLETA		

PARTICOLARE "A"
SCALA 1:5

PIEDE CENTINE NICCHIA

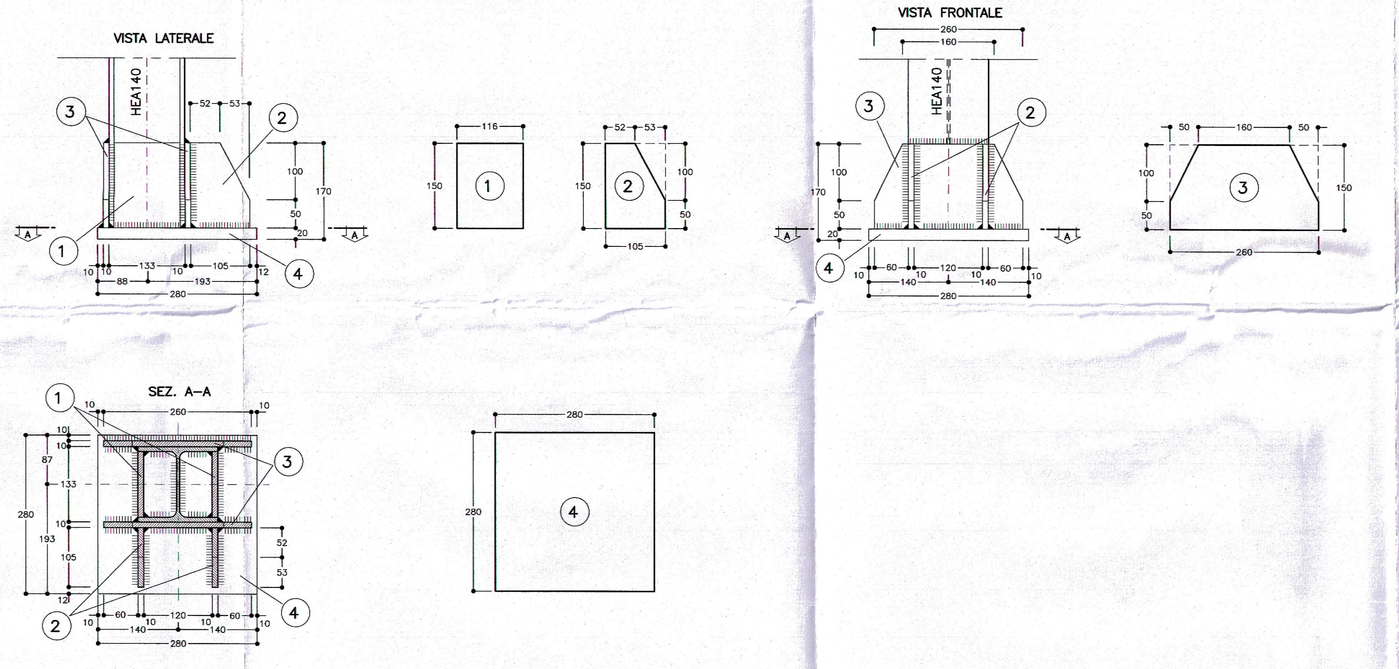

PARTICOLARE "B"
SCALA 1:5

PIASTRA GIUNZIONE

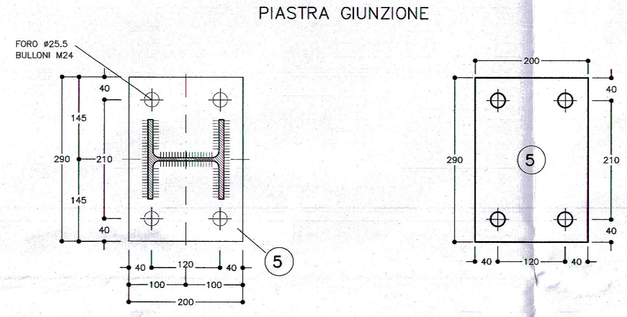

PARTICOLARE "C"
SCALA 1:5

CATENE DI UNIONE

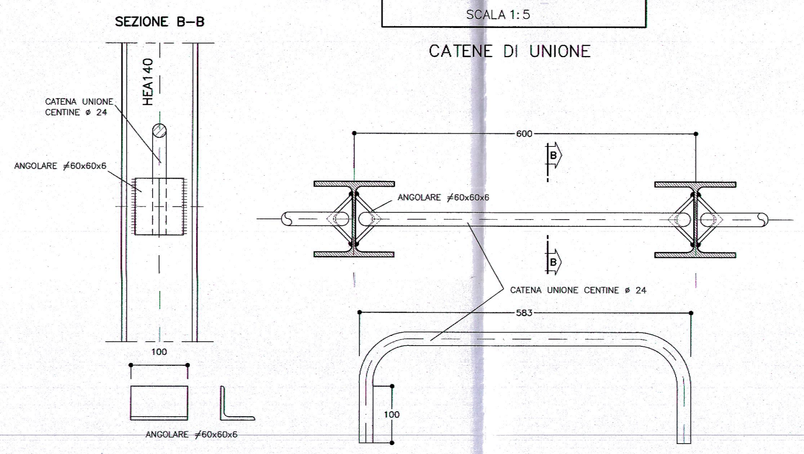

PARTICOLARE "D"
SCALA 1:5

GIUNZIONE CENTINA NICCHIA
HEA140

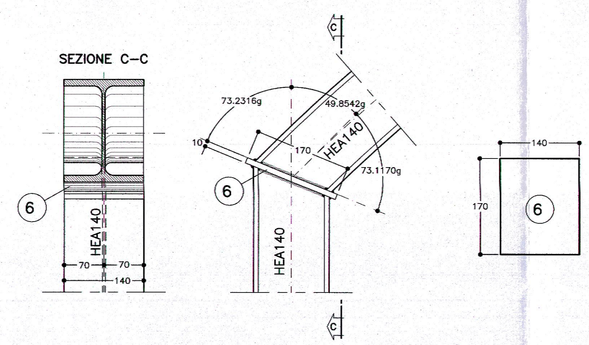

TABELLA MATERIALI	
ACCIAIO CENTINE/PROFILATI	S275 o superiore
ACCIAIO PIASTRE	S275 o superiore
ACCIAIO CATENE CENTINE	B450C
BULLONI PIASTRE UNIONE CENTINE	Classe 8.8
ACCIAIO FAZZOLETTI	S275 o superiore
SALDATURE	
TIPO	CORDONE D'ANGOLO A SINGOLA PASSATA
DIMENSIONI	(SALVO DOVE DIVERSAMENTE INDICATO)
STRUTTURE PRIMARIE	S1 ≥ S2 Z = 0.7xS2
STRUTTURE SECONDARIE	S1 ≥ S2 Z = 0.5xS2
PROFILI UNIONE CATENE	Z = 4.0 mm

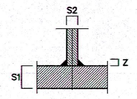

NOTA: – PER TUTTO QUANTO NON INDICATO SI FACCIA RIFERIMENTO AL CAPITOLATO OPERE CIVILI

– ELABORATO DI RIFERIMENTO: "OPERE DI LINEA–CARATTERISTICHE DEI MATERIALI E NOTE" (cod.IG51–00–E–CV–TT–OC0000–002)

– PER TUTTI I DETTAGLI D'IMPERMEABILIZZAZIONE SI VEDA L'ELABORATO RELATIVO

NOTE

– LE MISURE E GLI SVILUPPI DELLE CENTINE SONO CALCOLATI RISPETTO AI LORO ASSI, AL NETTO DELLE PIASTRE.

– LE MISURE SONO ESPRESSE IN MILLIMETRI

– PER LE TOLLERANZE DI COSTRUZIONE VEDI RELAZIONE TECNICA

– EVENTUALI DIFFERENZE TRA LE MISURE TOTALI E LE SOMMATORIE DELLE MISURE PARZIALI SONO DOVUTE AGLI ARROTONDAMENTI AUTOMATICI DI AUTOCAD

LEGENDA

P.C. = PIANO DEI CENTRI
Q.P. = QUOTA DI PROGETTO
Q.S. = QUOTA SCAVO

SCHEMA CENTINE
SCALA 1:100

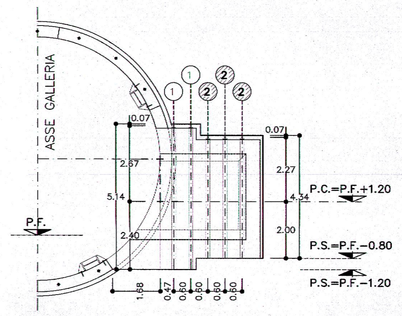

COMMITTENTE:

RFI RETE FERROVIARIA ITALIANA
GRUPPO FERROVIE DELLO STATO ITALIANE

ALTA SORVEGLIANZA:

ITALFERR
GRUPPO FERROVIE DELLO STATO ITALIANE

GENERAL CONTRACTOR:

Consorzio Collegamenti Integrati Veloci

INFRASTRUTTURE FERROVIARIE STRATEGICHE DEFINITE DALLA LEGGE OBIETTIVO N.443/01

TRATTA A.V./A.C. TERZO VALICO DEI GIOVI
PROGETTO ESECUTIVO

ALLEGATO ALL'ORDINE DI SERVIZIO
N. 314
DEL 5/4/22

Galleria Naturale di Valico Binario Pari da PK 17+780.00 a PK 19+700.00
Nicchia UAD
Carpenteria centina Tav. 2/2

GENERAL CONTRACTOR: Il Direttore del Consorzio Cociv Ing. N. Metaxa

DIRETTORE LAVORI: IL DIRETTORE LAVORI FIRMA A VISTA DEL PUNTO 1 DELL'ALLEGATO F AL 4° A.M.

SCALA: 1:20 - 1:5

COMMESSA	LOTTO	FASE	ENTE	TIPO.DOC.	OPERA/DISCIPLINA	PROGR.	REV.
IG51	03	E	CV	BZ	GN141X	005	A

PROGETTAZIONE

Rev.	Descrizione emissione	Redatto	Data	Verificato	Data	Progettista integratore	Data	IL PROGETTISTA
A00	Emissione per RdM IG51-03-E-CV-RM-GN14-10-001	ROCKSOIL	02/03/2020	ROCKSOIL	04/03/2020	A. Mangiarotti	05/03/2020	Dott. Ing. A. Mangiarotti Ordine Ingegneri Prov. TO n. 6271 R

n. Elab.

Stampato dal Servizio di plottaggio ITALFERR S.p.A.

Nome File: IG51-03-E-CV-BZ-GN14-14-005-A00

CUP: F81H92000000008

NOME FILE: 201977.DO | REDAT.: AG | DATA: 05.03.20 | FATT. PLOT: 1:1