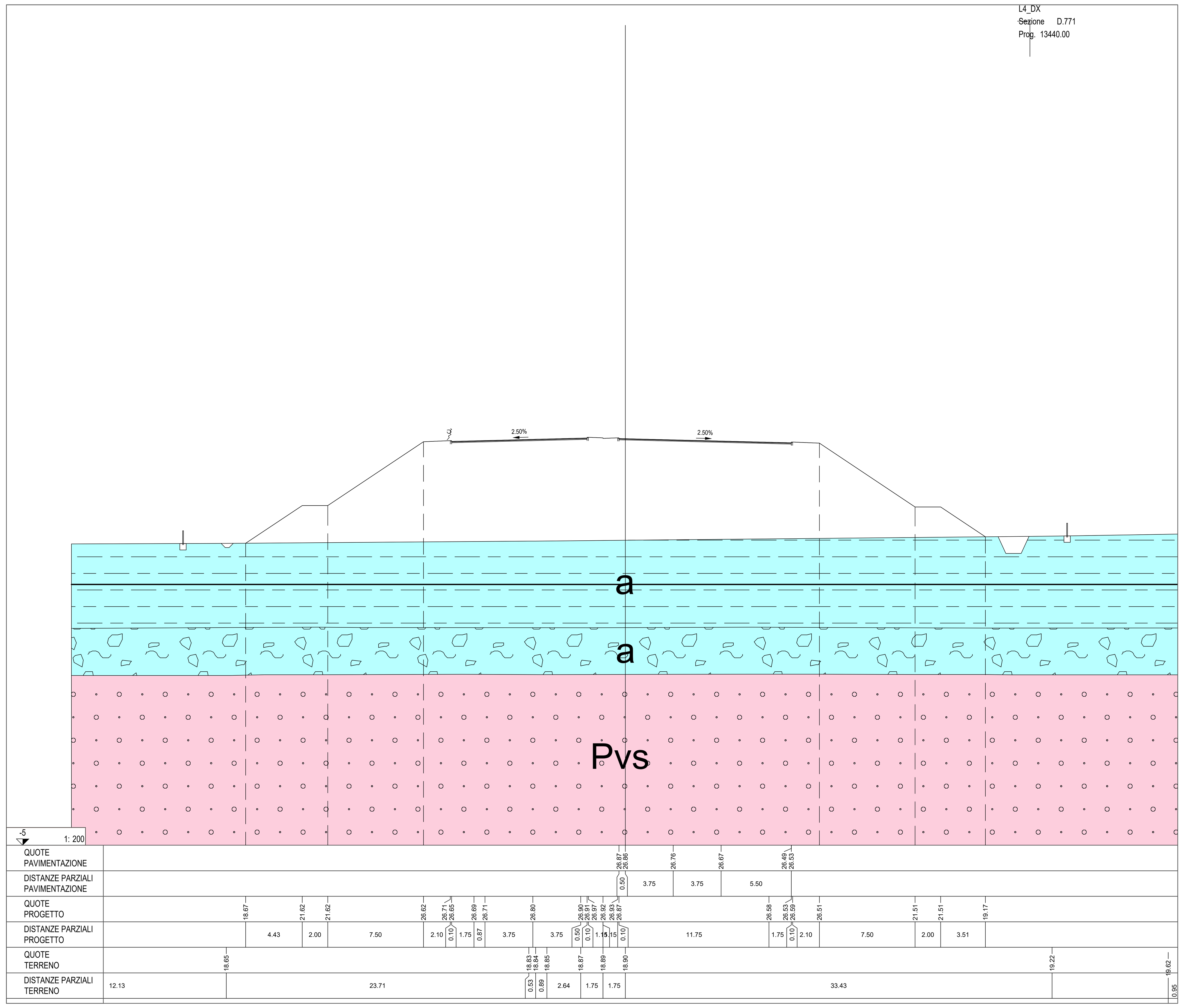

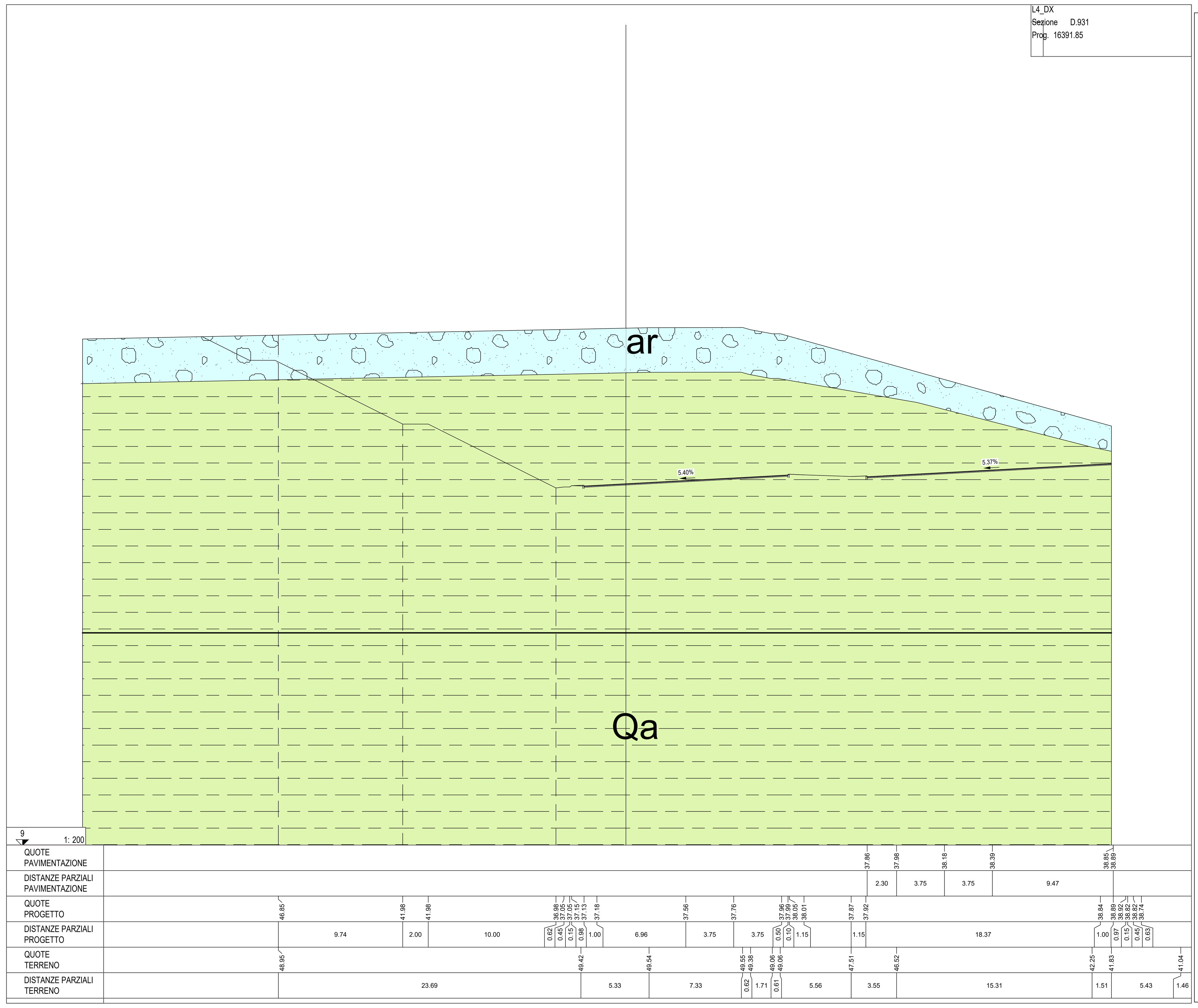

LEGENDA

- R — Riporti antropici e rilevati stradali e ferroviari.
- ec — Depositi eluvio-colluviali di spessore superiore al metro, terre rosse. OLOCENE
- a — Alluvioni fluviali e fondi palustri recenti ed attuali. La granulometria varia da grossolana a fine. PLEISTOCENE SUPERIORE - OLOCENE
- ar — Terrazzi fluviali di vario ordine, costituiti da ghiaie, sabbie e limi. PLEISTOCENE MEDIO E SUPERIORE
- Qcs — Sabbie da cementate a debolmente cementate con lenti ghiaiose e argille salmastre; la parte apicale è alterata ed arrossata per uno spessore di circa 1-2 metri. Spessore complessivo circa 50 m. PLEISTOCENE MEDIO
- Pv, Pvs, Ppw, Pvl — Potente successione di vulcaniti basiche prevalentemente submarine in basso e subaeree verso l'alto. I prodotti submarini sono dati da ialoclastiti, da brecce vulcanoclastiche a grana minuta (Pv) e da brecce a pillows immerse in una matrice vulcanoclastica giallo-rossastra (Ppw) e sono ampiamente diffusi a NE dell'allineamento Grammichele-Vizzini-M.Lauro, aumentando di spessore verso Nord da pochi metri ad oltre 700. Quelli subaerei sono costituiti da prevalenti colate di lave bollose e scoriacee e da subordinati prodotti piroclastici (Pvl) e affiorano estesamente prevalendo nel settore orientale tra Lentini e Augusta. Intercalazioni di materiale sedimentario, generalmente sabbie e limi carbonatici (Pvs), sono presenti un po' ovunque e sono correlabili con i depositi sedimentari pliocenici. Sul margine settentrionale (Scordia, Palagonia) le vulcaniti sono interdigitate con sedimenti marini. PLIOCENE MEDIO-SUPERIORE PLEISTOCENE INFERIORE
- Qa — Argille siltoso-marnose grigio-azzurre talora con intercalazioni sabbioso-siltose. Gli spessori variano da pochi metri ad oltre 300 m. PLEISTOCENE INFERIORE
- Qc(a) — Calcareniti e sabbie giallastre e calciruditi organogene massive o a stratificazione incrociata con livelli e lenti di conglomerati più frequenti alla base Qc(a); le calcareniti e sabbie passano verso l'alto e lateralmente ad argille siltoso-marnose grigio azzurre con intercalazioni sabbioso-siltose brunastre Qc(b) (zona svincolo SP38/IIILicodia Eubea-svincolo SS683 Grammichele). PLEISTOCENE INFERIORE
- Conoide
- Fascia di cataclasite
- Corpo di Frana
- Faglia certa
- Faglia presunta o sepolta
- Livello piezometrico (lettura aprile 2013)
- Livello piezometrico (lettura luglio 2013)

CAMPAGNA INDAGINI PROGETTO DEFINITIVO

- S n° — Sondaggio
- S n°p — Sondaggio con piezometro a tubo aperto
- S n°p — Sondaggio con piezometro tipo Casagrande
- S n° i — Sondaggio con inclinometro
- S n°d — Sondaggio con down-hole
- P n° — Pozzetti
- a b BS170 c 43 — Stendimenti di sismica a rifrazione: a posizione del geofono n°1; b intersezione con asse di progetto; c distanza in m tra il geofono n°1 e l'asse di progetto
- Mn° — Prospezioni MASW
- SG n° — Stazioni geomeccaniche (campagna indagini 2013)
- SG n° — Stazioni geomeccaniche (campagna indagini 2016)

CAMPAGNA INDAGINI PROGETTO PRELIMINARE

- S n° — Sondaggio
- S n°p — Sondaggio con piezometro a tubo aperto
- S n°d — Sondaggio con down-hole
- 1 T1 2 — Stendimenti di sismica a rifrazione

CAMPAGNA INDAGINI PROGETTO ESECUTIVO

- SGL3- n° — Stazioni geomeccaniche (campagna indagini Marzo 2021)

SCHEMA GRAFICO SONDAGGI E POZZETTI

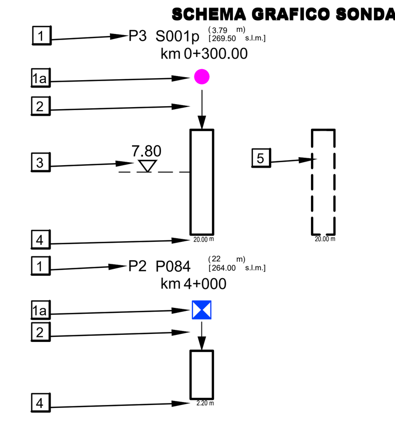

1. Sigla di riferimento; ( ) distanze asse
   Sigla di riferimento; [ ] quota testa sondaggio e pozzetto in m s.l.m
   Sigla di riferimento; (0+300) progressiva

1a. Simbolo d'identificazione tipologia sondaggio e pozzetto

2. Marca di ubicazione del sondaggio e del pozzetto
3. Livello della falda superficiale
4. Profondita' raggiunta dalla perforazione o dal pozzetto
5. Sondaggio proiettato

RILEVAMENTI ESEGUITI TRA NOVEMBRE 2012 E GENNAIO 2013

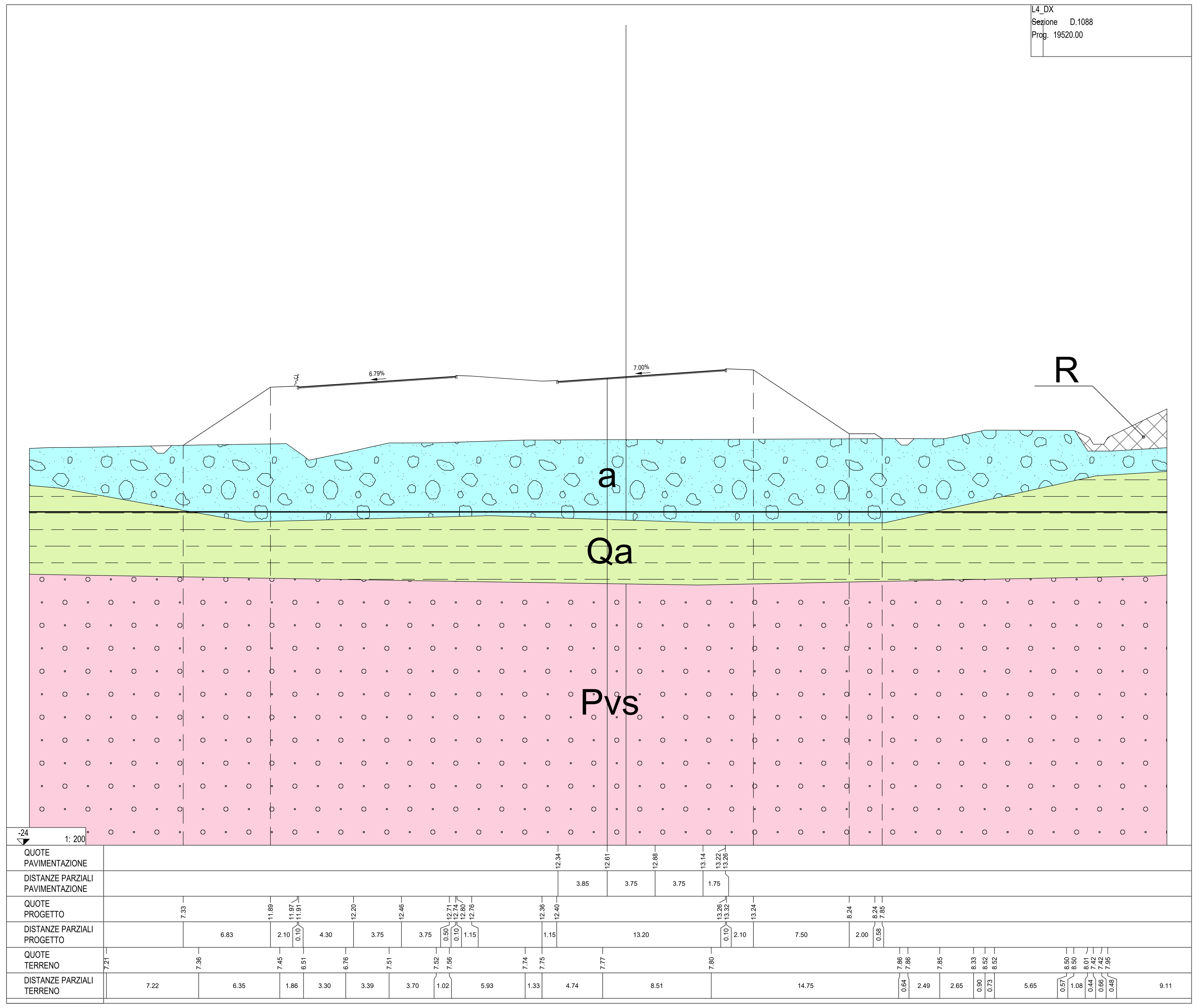

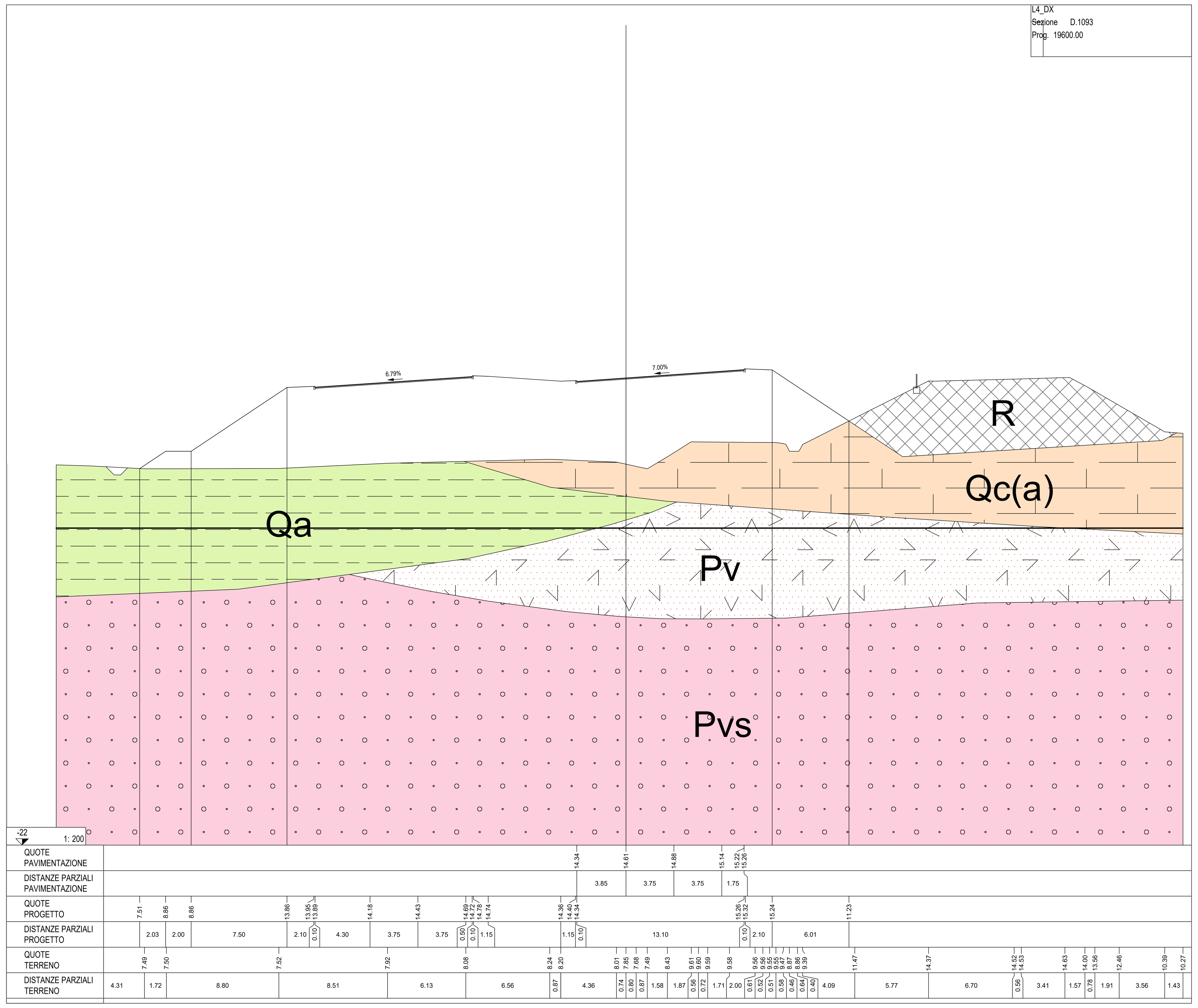

anas
GRUPPO FS ITALIANE

Direzione Progettazione e Realizzazione Lavori

ITINERARIO RAGUSA-CATANIA

Collegamento viario compreso tra lo Svincolo della S.S. 514 "di Chiaramonte" con la S.S. 115 e lo Svincolo della S.S. 194 "Ragusana"

LOTTO 4 - Dallo svincolo n. 8 "Francofonte" (compreso) allo svincolo della "Ragusana"(escluso)

PROGETTO ESECUTIVO

COD. PA898

PROGETTAZIONE: ATI SINTAGMA - GP INGEGNERIA - COOPROGETTI -GDG - ICARIA - OMNISERVICE

PROGETTISTA RESPONSABILE DELL'INTEGRAZIONE DELLE PRESTAZIONI SPECIALISTICHE:
Dott. Ing. Nando Granieri
Ordine degli Ingegneri della Prov. di Perugia n° A351

IL GEOLOGO:
Dott. Geol. Giorgio Cerquiglini
Ordine dei Geologi della Regione Umbria n° 108

IL COORDINATORE PER LA SICUREZZA IN FASE DI PROGETTAZIONE:
Dott. Ing. Filippo Pambianco
Ordine degli Ingegneri della Provincia di Perugia n° A1373

VISTO IL RESPONSABILE DEL PROCEDIMENTO
Dott. Ing. Luigi Mupo

IL GRUPPO DI PROGETTAZIONE:

MANDATARIA: Sintagma — Dott. Ing. N.Granieri, Dott. Ing. F.Durastanti, Dott. Ing. V.Truffini, Dott. Arch. A.Bracchini, Dott. Ing. L.Nani, Dott. Ing. M.Abram, Dott. Ing. F.Pambianco, Dott. Ing. M.Briganti Botta, Dott. Ing. L.Gagliardini, Dott. Geol. G.Cerquiglini

MANDANTI:
- GPIngegneria — Dott. Ing. G.Guiducci, Dott. Ing. A.Signorelli, Dott. Ing. E.Moscatelli, Dott. Ing. A.Belà, Dott. Ing. G.Lucibello, Dott. Arch. G.Guastella, Dott. Geol. M.Leonardi, Dott. Ing. G.Parente
- cooprogetti — Dott. Arch. E.A.E.Crimi, Dott. Ing. M.Panfili, Dott. Arch. P.Ghirelli, Dott. Ing. D.Pelle, Dott. Ing. L.Ragnacci, Dott. Arch. A.Strati, Archeol. M.G.Liseno
- Geotechnical Design Group — Dott. Ing. D.Carlaccini, Dott. Ing. S.Sacconi, Dott. Ing. C.Consorti, Dott. Ing. F.Aloe, Dott. Ing. A.Salvemini
- ICARIA società di ingegneria — Dott. Ing. V.Rotisciani, Dott. Ing. G.Pulli, Dott. Ing. F.Macchioni, Dott. Ing. G.Verini Supplizi, Dott. Ing. V.Piunno, Geom. C.Sugaroni
- OMNISERVICE — Dott. Ing. P.Agnello

IL RESPONSABILE DI

GEOLOGIA

Sezioni geologiche trasversali - Tav. 2 di 2

CODICE PROGETTO (PROGETTO / LIV. PROG. / N. PROG.)	NOME FILE	REVISIONE	SCALA:
LO408Z E 2101	T04GE01GEOSG02A — CODICE ELAB. T04GE01GEOSG02	A	1:200

REV.	DESCRIZIONE	DATA	REDATTO	VERIFICATO	APPROVATO
A	Emissione	Nov. 2021	G.Cerquiglini	F. Durastanti	N.Granieri