CATEGORIA B D.M. 05/11/2001 - TIPOLOGICO CON ALLARGAMENTO PER PIAZZOLA - SEZIONE A-A

Scala 1:100

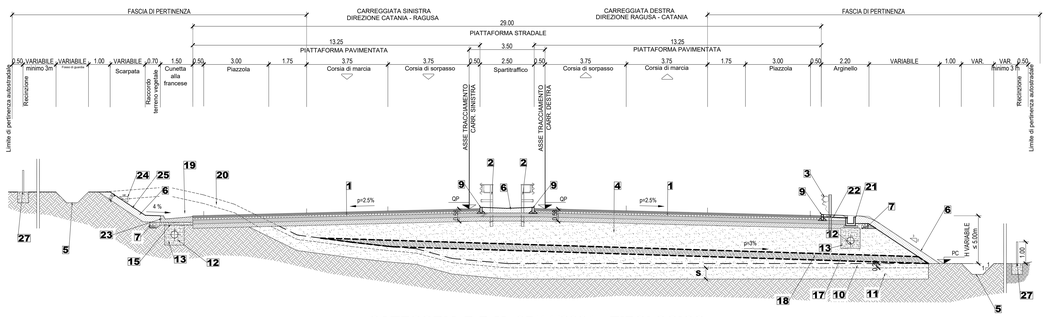

CATEGORIA B D.M. 05/11/2001 - TIPOLOGICO CON CORSIE DI ACCELERAZIONE E DECELERAZIONE - SEZIONE B-B

Scala 1:100

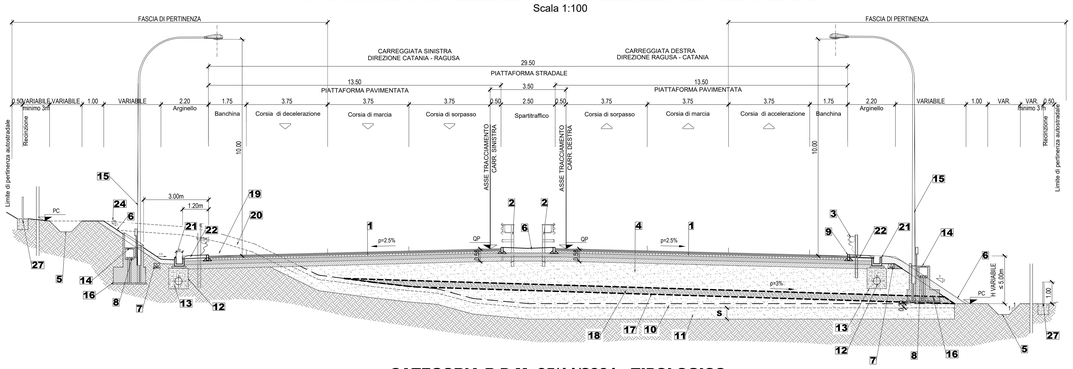

CATEGORIA B D.M. 05/11/2001 - TIPOLOGICO CON PORTALE DI ESAZIONE/SEGNALETICA

Scala 1:100

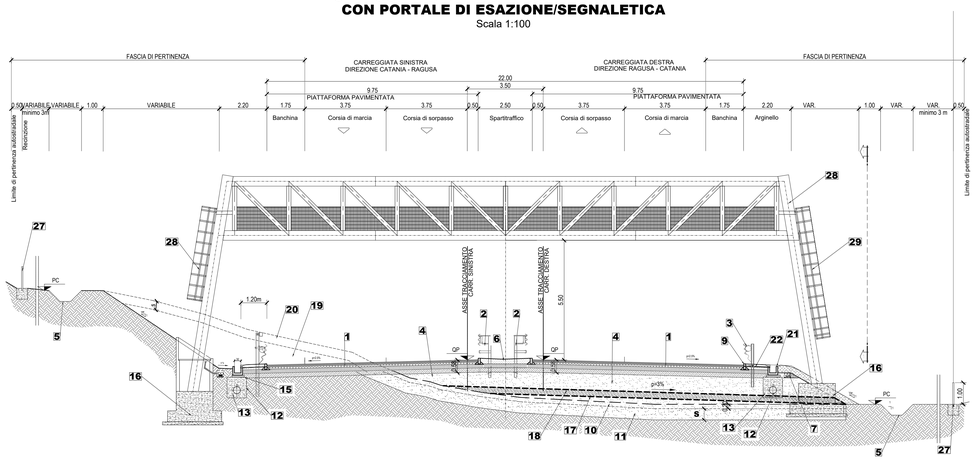

SISTEMAZIONE PALO DI ILLUMINAZIONE

SEZIONE IN RILEVATO

Scala 1:50

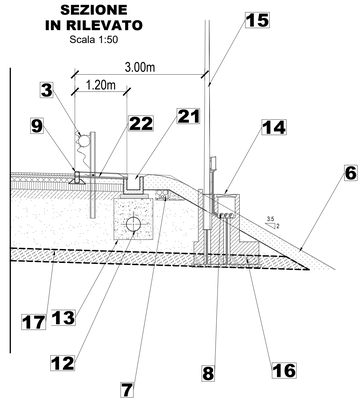

SEZIONE IN TRINCEA

Scala 1:50

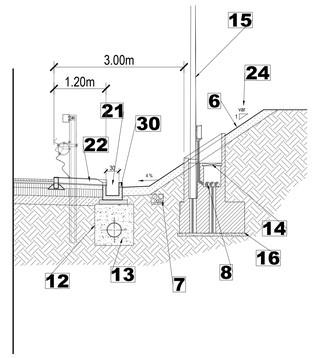

PIANTA IN RILEVATO

Scala 1:50

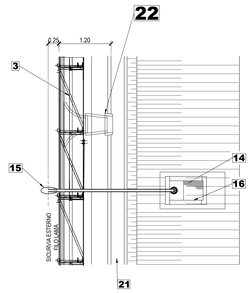

PIANTA IN TRINCEA

Scala 1:50

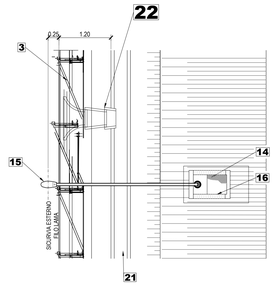

PIAZZOLA DI SOSTA

Scala 1:500

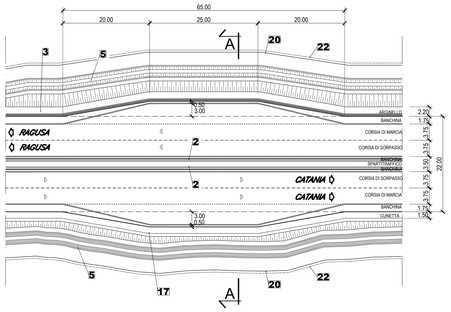

RAMPE DI ACCELERAZIONE E DECELERAZIONE

Scala 1:500

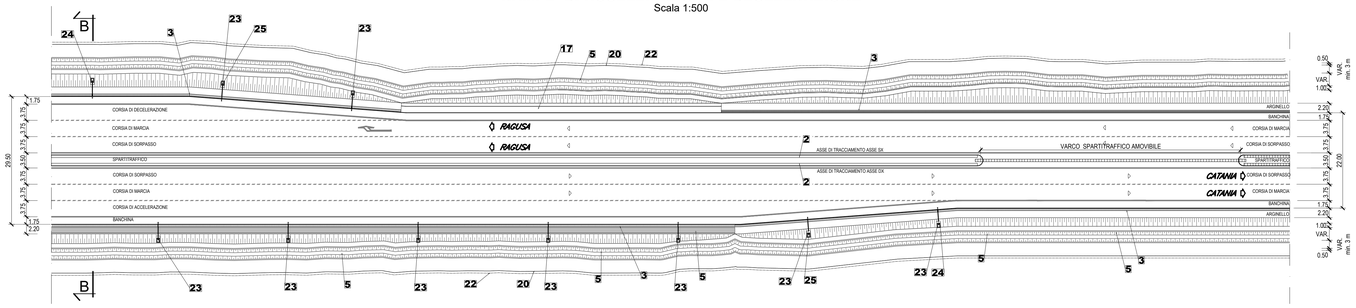

...eventualmente rivestito [Vedi elaborati idraulici specifici]
...proveniente dagli scavi del lotto
...n e 2 Ø 110mm per Smart Road [Vedi elaborati opere civili impi...
...m per alimentazione impianti-ove presenti [Vedi elaborati oper...
...cato vibrato dim 15x25
...piano di posa del rilevato - integrazione con materiale provenie...
...a cava (spessore 20 cm)
...di bonifica - integrazione con materiale proveniente dagli scavi ...
...a 1]
...mento acque meteoriche da realizzarsi previo scavo a sezione c...
...specifici]
...amento in materiale arido ben costipato [Vedi elaborati idraulic...
...zetto transito cavi e dispersione di terra
...one
...zzo
...ntaminante tipo b (**resistenza a trazione long. e trasv. ≥ 6.0 k...**
...funzione anticapillare o filtro
...la eseguirsi secondo tabella 2
...eno vegetale, tramite scavo di sbancamento - S: spessore con...
...Vedi tabella 1]
...re in cls
...efabbricato
...truzzo per smaltimento acque di piattaforma [Vedi elaborati idra...
...amento associato alle specifiche della tabella 2

anas GRUPPO FS ITALIANE

Direzione Progettazione e Realizzazione Lavori

ITINERARIO RAGUSA-CATANIA

Collegamento viario compreso tra lo Svincolo della S.S. 514 "di Chiaramonte" con la S.S. 115 e lo Svincolo della S.S. 194 "Ragusana"

LOTTO 4 - Dallo svincolo n. 8 "Francofonte" (compreso) allo svincolo della "Ragusana"(escluso)

PROGETTO ESECUTIVO — COD. PA898

PROGETTAZIONE: ATI SINTAGMA - GP INGEGNERIA - COOPROGETTI -GDG - ICARIA - OMNISERVICE

PROGETTISTA RESPONSABILE DELL'INTEGRAZIONE DELLE PRESTAZIONI SPECIALISTICHE:
Dott. Ing. Nando Granieri
Ordine degli Ingegneri della Prov. di Perugia n° A351

ORDINE DEGLI INGEGNERI DELLA PROVINCIA DI PERUGIA — Dottore Ingegnere NANDO GRANIERI — Settore A — Ingegneria Civile e Ambientale — Settore B — Ingegneria dell'Informazione

IL GEOLOGO:
Dott. Geol. Giorgio Cerquiglini
Ordine dei Geologi della Regione Umbria n° 108

IL COORDINATORE PER LA SICUREZZA IN FASE DI PROGETTAZIONE:
Dott. Ing. Filippo Pambianco
Ordine degli Ingegneri della Provincia di Perugia n° A1373

VISTO IL RESPONSABILE DEL PROCEDIMENTO
Dott. Ing. Luigi Mupo

IL GRUPPO DI PROGETTAZIONE:

MANDATARIA: Sintagma
Dott. Ing. N.Granieri — Dott. Ing. M.Abrami
Dott. Ing. F.Bastianini — Dott. Ing. M.Carmenico
Dott. Ing. V.Truffini — Dott. Ing. M.Brugetti Botta
Dott. Arch. A.Bracchini — Dott. Ing. L.Gagliardini
Dott. Ing. L.Nani — Dott. Geol. G.Cerquiglini

MANDANTI:
GP INGEGNERIA — Dott. Ing. G.Guiducci, A.Signorelli, A.Giannotti, A.Belardinelli — Dott. Ing. G.Lucibello, Dott. Arch. G.Guastella, Dott. Ing. G.Pennacchi, Dott. Ing. G.Panerai
GDG STUDIO — Dott. Arch. E.A.E.Crimi, Dott. Ing. M.Pavolli, Dott. Arch. P.Ghirelli, Dott. Ing. D.Pelle — Dott. Ing. L.Ragnacci, Dott. Arch. A.Grisi, Archeol. M.G.Liseno
COOPROGETTI — Dott. Ing. D.Carlaccini, Dott. Ing. C.Cecconi, Dott. Ing. C.Consorti — Dott. Ing. F.Aiuve, Dott. Ing. A.Salvemini
ICARIA società di ingegneria — Dott. Ing. V.Rotisciani, Dott. Ing. G.Pulli, Dott. Ing. F.Macchioni — Dott. Ing. G.Verrio Supplizi, Dott. Ing. V.Punzo, Geom. C.Sugaroni
OMNISERVICE — Dott. Ing. P.Agnello

IL RESPONSABILE DI PROGETTO:
ORDINE degli INGEGNERI della PROVINCIA di PERUGIA — Ingegnere FABIO BASTIANINI — Settore A — Ingegneria Civile e Ambientale — Provincia di TERNI — A844

PROGETTO INFRASTRUTTURA
ELABORATI GENERALI
Sezioni tipo - corsie di accelerazione e decelerazione, piazzole di sosta

CODICE PROGETTO (PROGETTO / LIV. PROG. / N. PROG.)	NOME FILE	REVISIONE	SCALA:
LO408Z E 2101	TDMPSD0T04ST06A — CODICE ELAB. T04PS00TRASST06	A	1:50

REV.	DESCRIZIONE	DATA	REDATTO	VERIFICATO	APPROVATO
A	Emissione	Giu 2021	S.Scopetta	F. Durastanti	N.Granieri