PARTICOLARE - C
CANALETTE AD EMBRICI PER SCARPATE
Scala 1:20

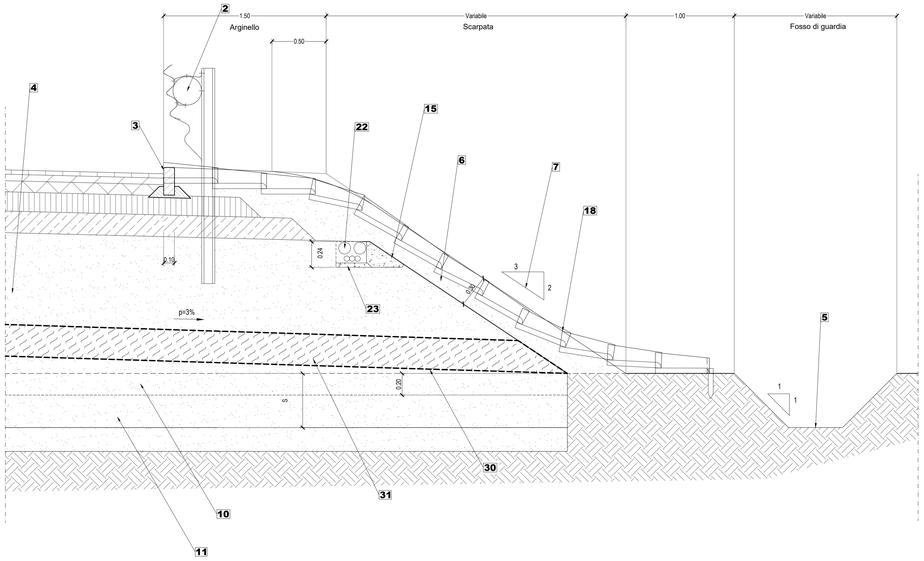

EMBRICE
DETTAGLIO PIANTA
Scala 1:10

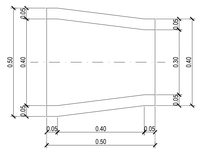

SEZIONE
Scala 1:10

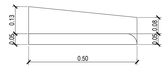

SISTEMAZIONE PALO DI ILLUMINAZIONE

SEZIONE IN RILEVATO
Scala 1:50

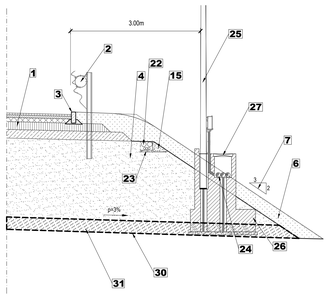

SEZIONE IN TRINCEA
Scala 1:50

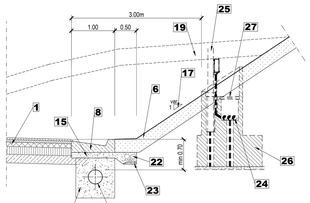

PIANTA IN RILEVATO
Scala 1:50

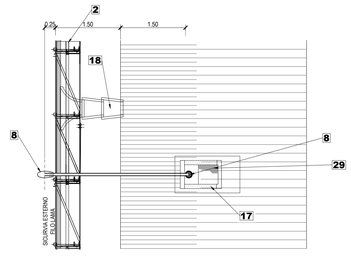

PIANTA IN TRINCEA
Scala 1:50

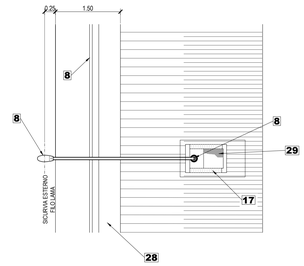

PARTICOLARE
SISTEMAZIONE ARGINELLO IN RETTIFILO
Scala 1:20

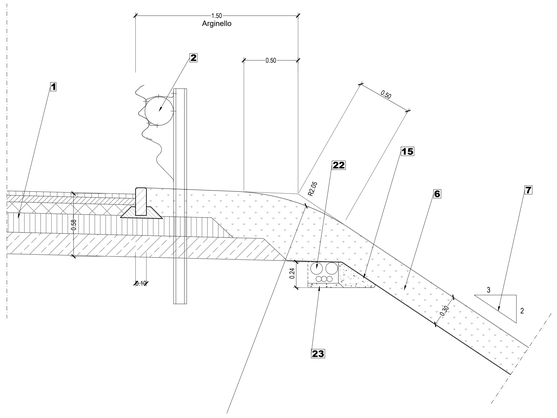

PARTICOLARE SISTEMAZIONE
CUNETTA SEZIONE IN TRINCEA
Scala 1:20

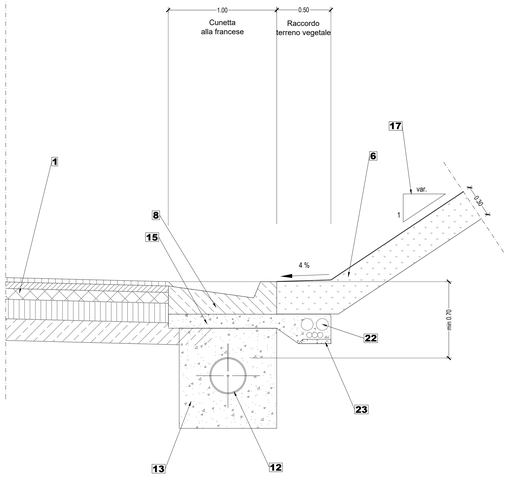

PARTICOLARE - A
Scala 1:20

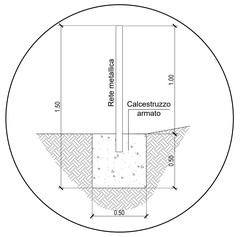

PARTICOLARE - B
Scala 1:20

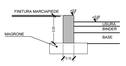

PARTICOLARE 1
SOVRASTRUTTURA STRADALE
Scala 1:10

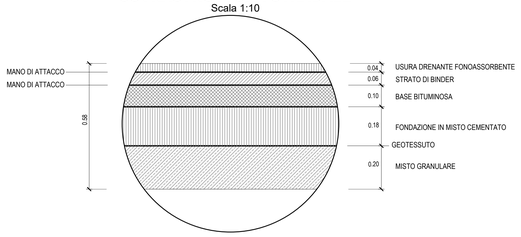

LEGENDA

1	Sovrastruttura stradale
2	Barriera di sicurezza in acciaio TIPO ANAS, conforme al DM 223/92 e s.m.i di classe H3 B.L. Wm ≤ W5 Vlm ≤ VI7; Vim ≤ VI6 in presenza di pila in spartitraffico
3	Cordolo prefabbricato vibrato dim 15x25
4	Rilevato costituito da materiali idonei proveniente dagli scavi del lotto o da cava [Vedi bilancio materie]
5	Fosso di guardia eventualmente rivestito [Vedi elaborati idraulici specifici]
6	Terreno vegetale proveniente dagli scavi del lotto
7	Pendenza del paramento associato alle specifiche del punto 4 [2V/3.5H]
8	Cunetta in calcestruzzo per smaltimento acque di piattaforma [Vedi elaborati idraulici specifici]
9	Rilevato realizzato con materiale di riporto proveniente dagli scavi
10	Preparazione del piano di posa del rilevato - integrazione con materiale proveniente dagli scavi del lotto. S: spessore complessivo di terreno vegetale [Vedi tabella 1]
11	Eventuale scavo di bonifica - integrazione con materiale proveniente dagli scavi del lotto. [Vedi tabella 1]
12	Collettore smaltimento acque meteoriche da realizzarsi previo scavo a sezione obbligata [Vedi elaborati idraulici specifici]
13	Rinfianco e calottamento in materiale arido ben costipato [Vedi elaborati idraulici specifici]
14	Recinzione autostradale
15	Rinfianco in calcestruzzo magro
16	Scavo in trincea da eseguirsi secondo tabella 2
17	Pendenza del parametro associato alle specifiche della tabella 2
18	Embrice in cls prefabbricato
19	Asportazione terreno vegetale, tramite scavo di sbancamento - S: spessore complessivo di terreno vegetale [Vedi tabella 1]
20	Rimozione dello strato di terreno vegetale esistente
21	Gradonatura profonda della scarpata esistente con scavo di sbancamento per ammorsamento nuovi rilevati
22	Eventuale tritubo 3 Ø 50mm e 2 Ø 110mm per Smart Road [Vedi elaborati opere civili impianti]
23	Allettamento in sabbia
24	Cavidotti Ø 110mm per alimentazione impianti-ove presenti [Vedi elab. opere civili impianti]
25	Palo di illuminazione
26	Plinto in calcestruzzo
27	Chiusino per pozzetto transito cavi e dispersione di terra
28	Canale rettangolare in cls
29	Idrosemina eseguita con attrezzatura a pressione, salvo i casi di utilizzo di idrosemina di miscela di particolari sementi a radicazione profonda finalizzati alla realizzazione di armatura vegetale specificati in tabella 2
30	Geotessile anticontaminante tipo b (**resistenza a trazione long. e trasv. ≥ 6.0 kn/m**)
31	Materiali aridi con funzione anticapillare o filtro

NOTA:
Per le sezioni su opera d'arte si vedano le specifiche tavole delle opere d'arte minori

Per i riferimenti alle tabelle si vedano le specifiche tavole dei vari lotti.

SPECIFICHE PER LA REALIZZAZIONE
REQUISITI DI PORTANZA [VEDI VOCE DI CAPITOLATO]

Il modulo di deformazione Md, ottenuto da prova di carico su piastra, dovrà risultare non inferiore a:

50 MPa	sul piano di posa della fondazione della pavimentazione stradale sia in rilevato che in trincea, al primo ciclo di carico su piastra (diametro 30 cm), nell'intervallo compreso tra 0.15 - 0.25 N/mmq
20 MPa	sul piano di posa del rilevato posto a 1.00m da quello della fondazione della pavimentazione stradale, al primo ciclo di carico su piastra (diametro 30 cm), nell'intervallo compreso tra 0.05 - 0.15 N/mmq
15 MPa	sul piano di posa del rilevato posto a 2.00m, o piu', da quello della fondazione della pavimentazione stradale, al primo ciclo di carico su piastra (diametro 30 cm), nell'intervallo compreso tra 0.05 - 0.15 N/mmq

anas
GRUPPO FS ITALIANE

Direzione Progettazione e Realizzazione Lavori

ITINERARIO RAGUSA-CATANIA

Collegamento viario compreso tra lo Svincolo della S.S. 514 "di Chiaramonte" con la S.S. 115 e lo Svincolo della S.S. 194 "Ragusana"

LOTTO 4 - Dallo svincolo n. 8 "Francofonte" (compreso) allo svincolo della "Ragusana"(escluso)

PROGETTO ESECUTIVO — COD. PA898

PROGETTAZIONE: ATI SINTAGMA - GP INGEGNERIA - COOPROGETTI -GDG - ICARIA - OMNISERVICE

PROGETTISTA RESPONSABILE DELL'INTEGRAZIONE DELLE PRESTAZIONI SPECIALISTICHE:
Dott. Ing. Nando Granieri
Ordine degli Ingegneri della Prov. di Perugia n° A351

IL GEOLOGO:
Dott. Geol. Giorgio Cerquiglini
Ordine dei Geologi della Regione Umbria n° 108

IL COORDINATORE PER LA SICUREZZA IN FASE DI PROGETTAZIONE:
Dott. Ing. Filippo Pambianco
Ordine degli Ingegneri della Provincia di Perugia n° A1373

VISTO IL RESPONSABILE DEL PROCEDIMENTO
Dott. Ing. Luigi Mupo

IL GRUPPO DI PROGETTAZIONE:

MANDATARIA:
Sintagma — Dott. Ing. N.Granieri, F.Durastanti, V.Truffini, A.Pasquotto, L.Nani; Dott. Ing. M.Abram, F.Pambianco, M.Briganti Botta, A.Cerquiglini, G.Carnaghi; Dott. Geol. G.Cerquiglini

MANDANTI:
GP Ingegneria — Dott. Ing. G.Guiducci, A.Signorelli, E.Moscatelli, A.Belli; Dott. Arch. M.Fiorillo; Dott. Ing. G.Lodbella, G.Guastella, M.Leonardi, G.Frenele
Cooprogetti — Dott. Arch. M.Cirini; Dott. Ing. P.Orlandi, P.Pelle; Dott. Ing. A.Bagnoni, A.Bellezza, M.G.Liseno
GDG Cerquiglini & Giorgi — Dott. Ing. D.Carlaccini, S.Sacconi, C.Consorti; Dott. Ing. F.Aloe, A.Salvemini
Icaria società di ingegneria — Dott. Ing. V.Bolesciani, G.Pulli, F.Meschieri; Dott. Ing. G.Verrini Supplizi, V.Piunno, C.Sugaroni; Geom. C.Sugaroni
Omniservice Engineering — Dott. Ing. P.Agnello

IL RESPONSABILE DI PROGETTO:
Ordine degli Ingegneri della Provincia di Perugia n° A844

PROGETTO INFRASTRUTTURA
ELABORATI GENERALI
Sezioni tipo - Particolari

CODICE PROGETTO (PROGETTO / LIV. PROG. / N. PROG.)	NOME FILE T04PS00TRASST15A	REVISIONE	SCALA:
LO408Z E 2101	CODICE ELAB. T04PS00TRASST15	A	1:50

REV.	DESCRIZIONE	DATA	REDATTO	VERIFICATO	APPROVATO
A	Emissione	Giu 2021	S.Scopetta	F. Durastanti	N.Granieri