PROFILO SEC_93
SEZIONE 13
PROGRESSIVA 240.00

R RIPORTO	m²	5.45
FD FOSSO DX	m²	0.19
a BONIFICA	m	8.58
b SCOTICO	m	8.58
ba BASE	m	4.34
bi BINDER	m	4.18
st MISTO STABILIZZATO	m	4.66
u USURA	m	4.08
v VEGETALE	m	5.73

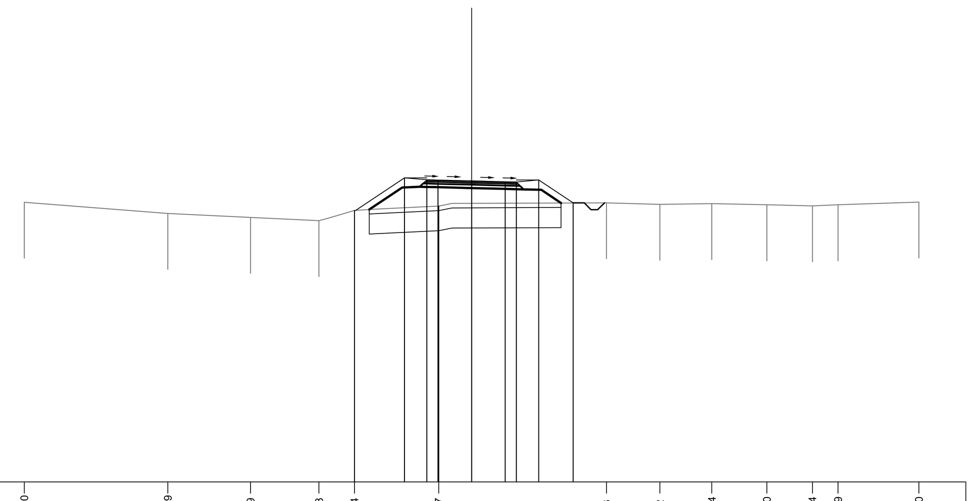

53 200 200

PROGRESSIVE TERRENO	-20.00 -13.59 -9.89 -6.83 -5.24 -1.47 6.03 8.42 10.74 13.20 15.24 16.39 20.00
PARZIALI TERRENO	6.41 3.70 3.06 1.59 3.77 7.50 2.39 2.32 2.46 2.04 1.15 3.61
QUOTE TERRENO	65.51 65.01 64.83 64.69 65.14 65.34 65.49 65.42 65.45 65.40 65.35 65.40 65.52
PROGRESSIVE PROGETTO	-5.19 -3.00 -2.00 -1.50 0.00 1.50 2.00 3.00 4.54
PARZIALI PROGETTO	2.19 1.00 0.50 1.50 1.50 0.50 1.00 1.54
QUOTE PROGETTO	65.15 66.61 66.52 66.50 66.47 66.43 66.42 66.51 65.48

PROFILO SEC_93
SEZIONE 14
PROGRESSIVA 260.00

R RIPORTO	m²	5.86
FD FOSSO DX	m²	0.15
a BONIFICA	m	8.71
b SCOTICO	m	8.71
ba BASE	m	4.34
bi BINDER	m	4.18
st MISTO STABILIZZATO	m	4.66
u USURA	m	4.08
v VEGETALE	m	5.85

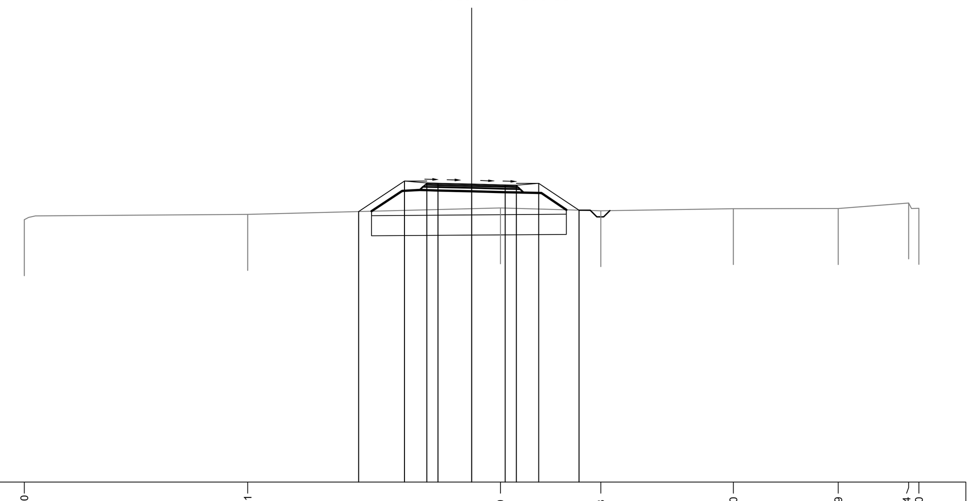

53 200 200

PROGRESSIVE TERRENO	-20.00 -10.01 1.29 5.78 11.70 16.39 19.54 20.00
PARZIALI TERRENO	9.99 11.30 4.49 5.92 4.69 3.15 0.13 0.33
QUOTE TERRENO	64.73 64.97 65.26 65.13 65.22 65.23 65.48 65.24
PROGRESSIVE PROGETTO	-5.05 -3.00 -2.00 -1.50 0.00 1.50 2.00 3.00 4.80
PARZIALI PROGETTO	2.05 1.00 0.50 1.50 1.50 0.50 1.00 1.80
QUOTE PROGETTO	65.10 66.46 66.37 66.36 66.32 66.28 66.27 66.36 65.16

PROFILO SEC_93
SEZIONE 15
PROGRESSIVA 280.00

R RIPORTO	m²	6.88
FD FOSSO DX	m²	0.23
a BONIFICA	m	8.76
b SCOTICO	m	8.76
ba BASE	m	4.34
bi BINDER	m	4.18
st MISTO STABILIZZATO	m	4.66
u USURA	m	4.08
v VEGETALE	m	5.80

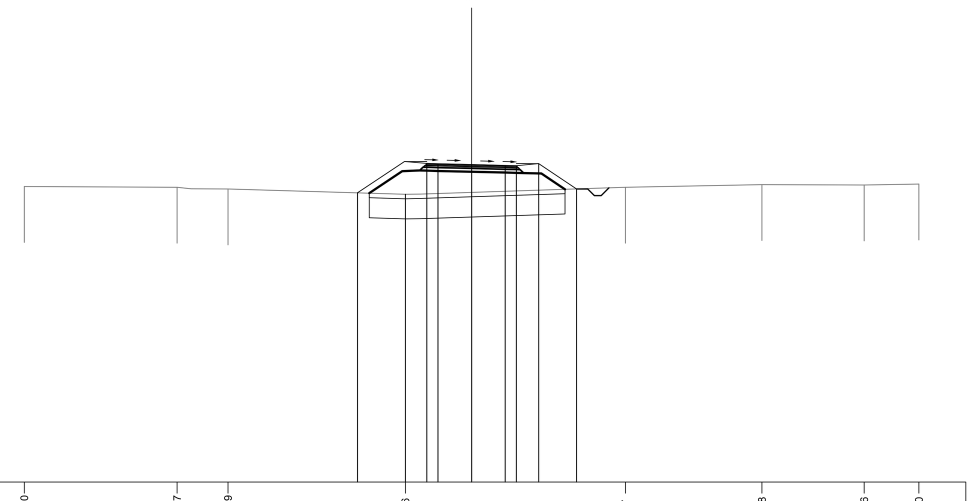

52 200 200

PROGRESSIVE TERRENO	-20.00 -13.17 -10.89 -2.96 6.87 12.98 17.56 20.00
PARZIALI TERRENO	6.83 2.28 7.93 9.83 6.11 4.58 2.44
QUOTE TERRENO	65.22 65.19 65.11 64.87 65.18 65.30 65.29 65.33
PROGRESSIVE PROGETTO	-5.11 -3.00 -2.00 -1.50 0.00 1.50 2.00 3.00 4.69
PARZIALI PROGETTO	2.11 1.00 0.50 1.50 1.50 0.50 1.00 1.69
QUOTE PROGETTO	64.93 66.34 66.25 66.24 66.20 66.16 66.15 66.24 65.11

PROFILO SEC_93
SEZIONE 16
PROGRESSIVA 300.00

R RIPORTO	m²	4.44
FD FOSSO DX	m²	0.20
a BONIFICA	m	8.08
b SCOTICO	m	8.08
ba BASE	m	4.34
bi BINDER	m	4.18
st MISTO STABILIZZATO	m	4.66
u USURA	m	4.08
v VEGETALE	m	5.21

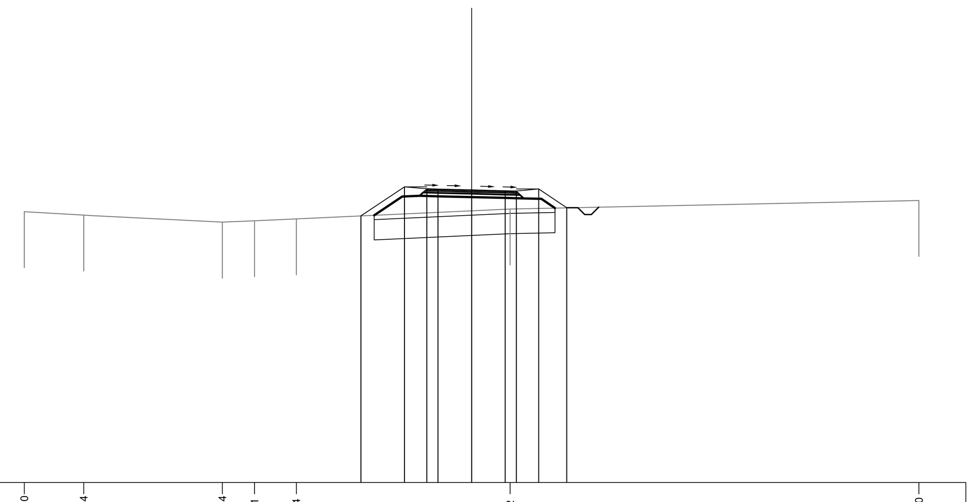

53 200 200

PROGRESSIVE TERRENO	-20.00 -17.34 -11.14 -9.71 -7.84 1.72 20.00
PARZIALI TERRENO	2.66 6.20 1.43 1.87 9.56 18.28
QUOTE TERRENO	65.10 64.95 64.63 64.70 64.78 65.22 65.61
PROGRESSIVE PROGETTO	-4.95 -3.00 -2.00 -1.50 0.00 1.50 2.00 3.00 4.26
PARZIALI PROGETTO	1.95 1.00 0.50 1.50 1.50 0.50 1.00 1.26
QUOTE PROGETTO	64.92 66.21 66.12 66.11 66.07 66.04 66.02 66.11 65.28

PROFILO SEC_93
SEZIONE 17
PROGRESSIVA 320.00

R RIPORTO	m²	6.58
FD FOSSO DX	m²	0.26
a BONIFICA	m	8.59
b SCOTICO	m	8.59
ba BASE	m	4.34
bi BINDER	m	4.18
st MISTO STABILIZZATO	m	4.66
u USURA	m	4.08
v VEGETALE	m	5.64

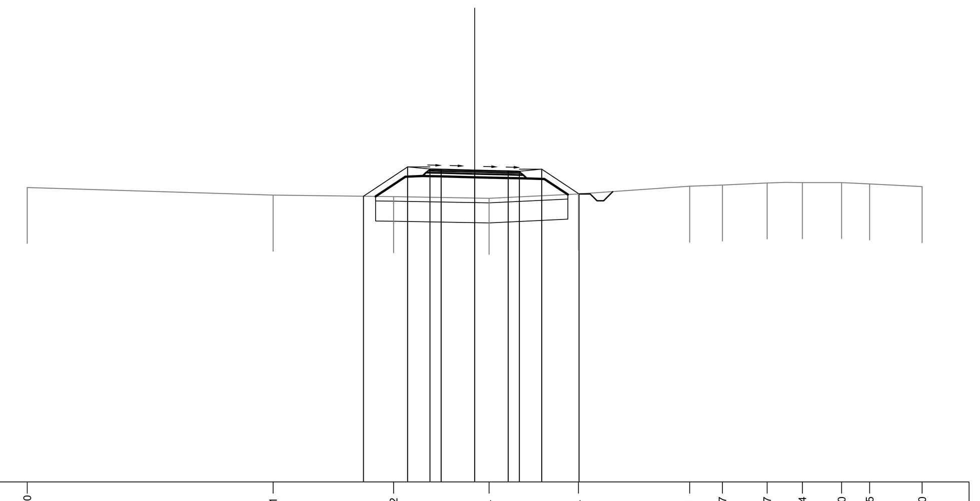

52 200 200

PROGRESSIVE TERRENO	-20.00 -9.01 -3.62 0.64 4.64 9.61 11.07 13.07 14.64 16.40 17.65 20.00
PARZIALI TERRENO	10.99 5.39 4.26 4.00 4.97 1.46 2.00 1.57 1.76 1.25 2.35
QUOTE TERRENO	65.17 64.83 64.76 64.68 64.88 65.23 65.28 65.38 65.39 65.39 65.33 65.21
PROGRESSIVE PROGETTO	-4.97 -3.00 -2.00 -1.50 0.00 1.50 2.00 3.00 4.67
PARZIALI PROGETTO	1.97 1.00 0.50 1.50 1.50 0.50 1.00 1.67
QUOTE PROGETTO	64.78 66.09 66.00 65.99 65.95 65.91 65.90 65.99 64.88

PROFILO SEC_93
SEZIONE 18
PROGRESSIVA 340.00

R RIPORTO	m²	1.22
FD FOSSO DX	m²	0.18
a BONIFICA	m	6.70
b SCOTICO	m	6.70
ba BASE	m	4.34
bi BINDER	m	4.18
st MISTO STABILIZZATO	m	4.66
u USURA	m	4.08
v VEGETALE	m	3.80

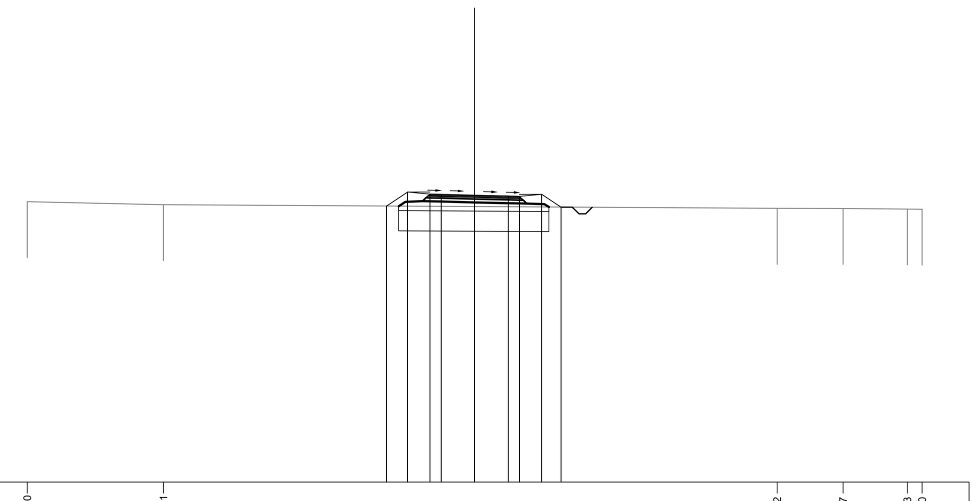

53 200 200

PROGRESSIVE TERRENO	-20.00 -13.91 13.52 16.47 19.33 20.00
PARZIALI TERRENO	6.09 27.43 2.95 2.86 0.67
QUOTE TERRENO	65.54 65.40 65.24 65.24 65.21 65.20
PROGRESSIVE PROGETTO	-3.94 -3.00 -2.00 -1.50 0.00 1.50 2.00 3.00 3.86
PARZIALI PROGETTO	0.94 1.00 0.50 1.50 1.50 0.50 1.00 0.86
QUOTE PROGETTO	65.34 65.97 65.88 65.87 65.83 65.79 65.78 65.87 65.29

PROFILO SEC_93
SEZIONE 19
PROGRESSIVA 360.00

R RIPORTO	m²	0.78
FD FOSSO DX	m²	0.18
a BONIFICA	m	6.53
b SCOTICO	m	6.53
ba BASE	m	4.34
bi BINDER	m	4.18
st MISTO STABILIZZATO	m	4.66
u USURA	m	4.08
v VEGETALE	m	3.62

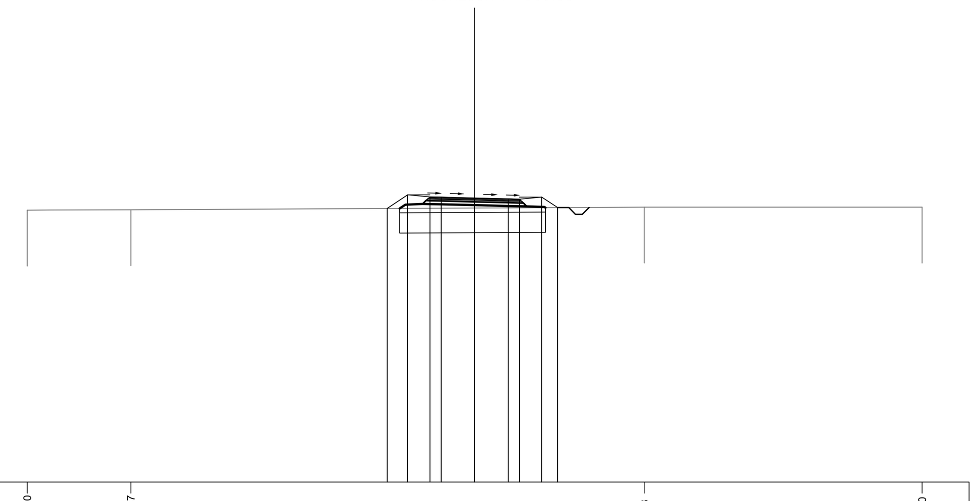

53 200 200

PROGRESSIVE TERRENO	-20.00 -15.37 7.58 20.00
PARZIALI TERRENO	4.63 22.95 12.42
QUOTE TERRENO	65.16 65.18 65.29 65.30
PROGRESSIVE PROGETTO	-3.91 -3.00 -2.00 -1.50 0.00 1.50 2.00 3.00 3.71
PARZIALI PROGETTO	0.91 1.00 0.50 1.50 1.50 0.50 1.00 0.71
QUOTE PROGETTO	65.23 65.84 65.75 65.74 65.70 65.67 65.65 65.74 65.27

PROFILO SEC_93
SEZIONE 20
PROGRESSIVA 380.00

R RIPORTO	m²	0.90
FD FOSSO DX	m²	0.18
a BONIFICA	m	6.56
b SCOTICO	m	6.56
ba BASE	m	4.34
bi BINDER	m	4.18
st MISTO STABILIZZATO	m	4.66
u USURA	m	4.08
v VEGETALE	m	3.67

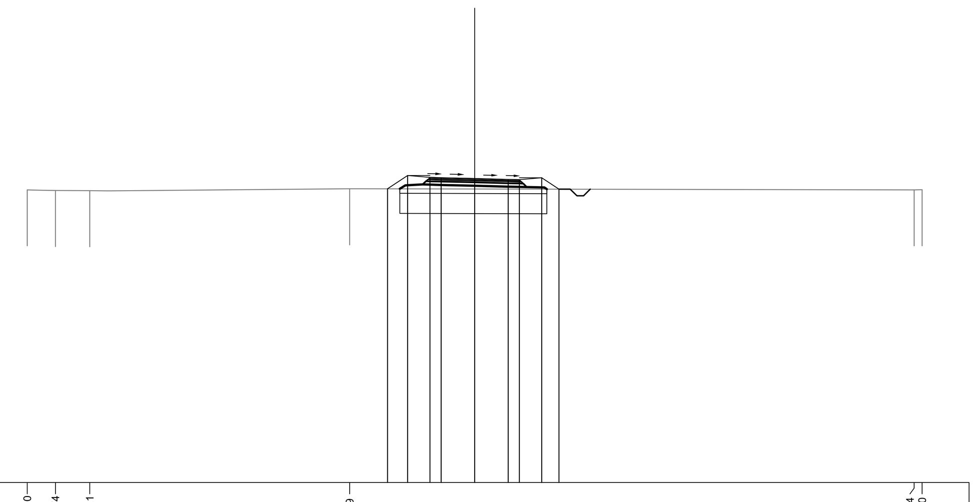

52 200 200

PROGRESSIVE TERRENO	-20.00 -18.74 -17.21 -5.59 19.64 20.00
PARZIALI TERRENO	1.26 1.53 11.62 25.23 0.36
QUOTE TERRENO	65.08 65.05 65.04 65.12 65.08 65.08
PROGRESSIVE PROGETTO	-3.90 -3.00 -2.00 -1.50 0.00 1.50 2.00 3.00 3.77
PARZIALI PROGETTO	0.90 1.00 0.50 1.50 1.50 0.50 1.00 0.77
QUOTE PROGETTO	65.12 65.72 65.63 65.62 65.58 65.54 65.53 65.62 65.11

PROFILO SEC_93
SEZIONE 21
PROGRESSIVA 400.00

R RIPORTO	m²	1.67
FD FOSSO DX	m²	0.17
a BONIFICA	m	6.91
b SCOTICO	m	6.91
ba BASE	m	4.34
bi BINDER	m	4.18
st MISTO STABILIZZATO	m	4.66
u USURA	m	4.08
v VEGETALE	m	4.00

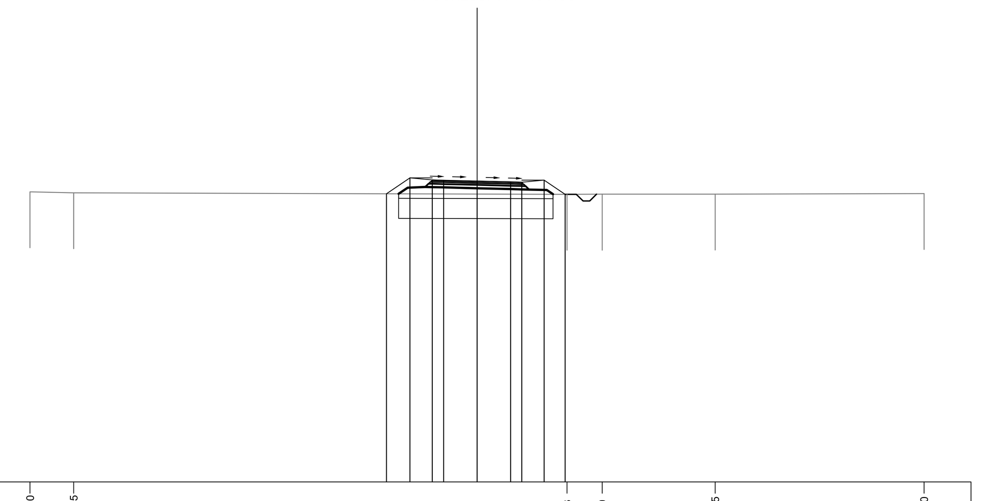

52 200 200

PROGRESSIVE TERRENO	-20.00 -18.05 4.03 5.60 10.65 20.00
PARZIALI TERRENO	1.95 22.08 1.57 5.05 9.35
QUOTE TERRENO	64.98 64.93 64.87 64.87 64.88 64.90
PROGRESSIVE PROGETTO	-4.06 -3.00 -2.00 -1.50 0.00 1.50 2.00 3.00 3.94
PARZIALI PROGETTO	1.06 1.00 0.50 1.50 1.50 0.50 1.00 0.94
QUOTE PROGETTO	64.89 65.60 65.51 65.49 65.46 65.42 65.41 65.50 64.87

PROFILO SEC_93
SEZIONE 22
PROGRESSIVA 420.00

R RIPORTO	m²	1.10
FD FOSSO DX	m²	0.18
a BONIFICA	m	8.54
b SCOTICO	m	8.54
ba BASE	m	6.34
bi BINDER	m	6.18
st MISTO STABILIZZATO	m	6.66
u USURA	m	6.08
v VEGETALE	m	3.62

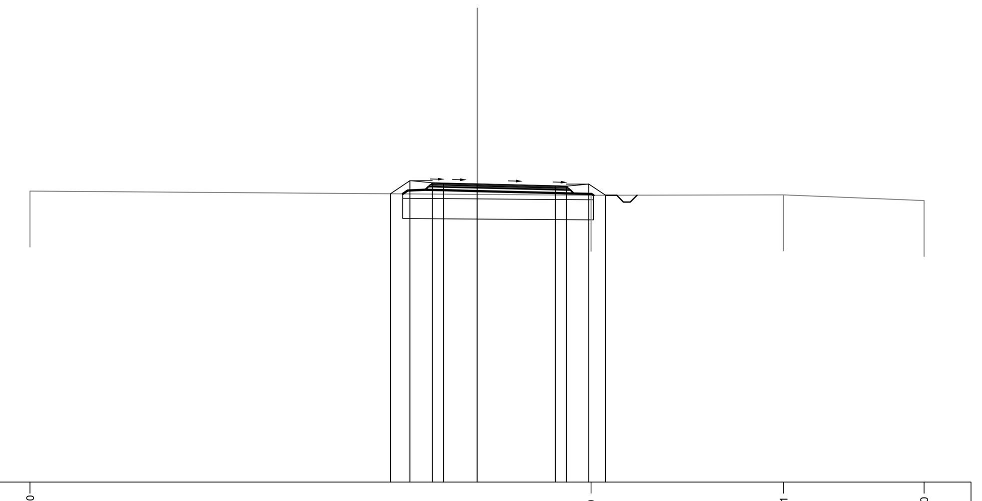

52 200 200

PROGRESSIVE TERRENO	-20.00 5.10 13.71 20.00
PARZIALI TERRENO	25.10 8.61 6.29
QUOTE TERRENO	65.02 64.82 64.85 64.59
PROGRESSIVE PROGETTO	-3.87 -3.00 -2.00 -1.50 0.00 3.50 4.00 5.00 5.75
PARZIALI PROGETTO	0.87 1.00 0.50 1.50 3.50 0.50 1.00 0.75
QUOTE PROGETTO	64.89 65.47 65.38 65.37 65.33 65.25 65.23 65.32 64.82

PROFILO SEC_93
SEZIONE 23
PROGRESSIVA 440.00

R RIPORTO	m²	1.17
FD FOSSO DX	m²	0.17
a BONIFICA	m	6.69
b SCOTICO	m	6.69
ba BASE	m	4.34
bi BINDER	m	4.18
st MISTO STABILIZZATO	m	4.66
u USURA	m	4.08
v VEGETALE	m	3.79

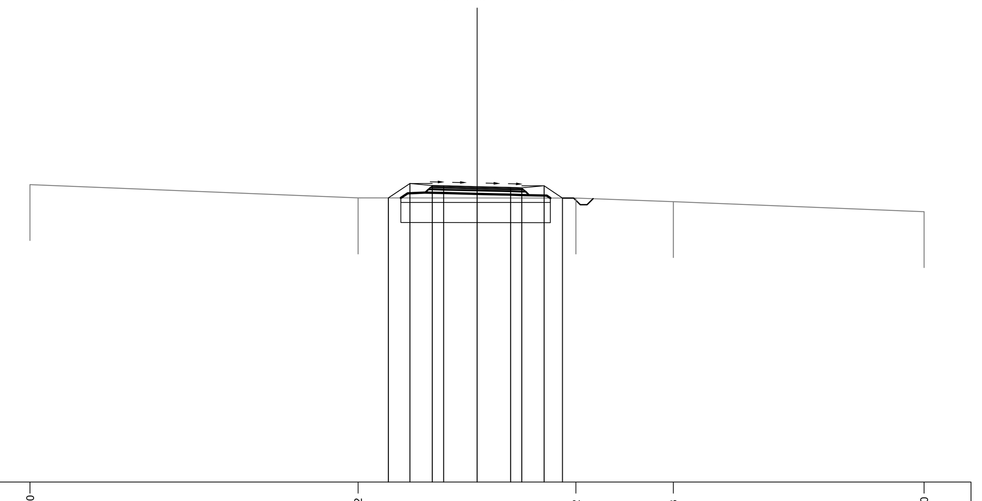

52 200 200

PROGRESSIVE TERRENO	-20.00 -5.32 4.42 8.78 20.00
PARZIALI TERRENO	14.68 9.74 4.36 11.22
QUOTE TERRENO	65.30 64.71 64.70 64.54 64.09
PROGRESSIVE PROGETTO	-3.97 -3.00 -2.00 -1.50 0.00 1.50 2.00 3.00 3.82
PARZIALI PROGETTO	0.97 1.00 0.50 1.50 1.50 0.50 1.00 0.82
QUOTE PROGETTO	64.71 65.35 65.26 65.25 65.21 65.17 65.16 65.25 64.70

PROFILO SEC_93
SEZIONE 24
PROGRESSIVA 460.00

R RIPORTO	m²	2.79
FD FOSSO DX	m²	0.15
a BONIFICA	m	7.43
b SCOTICO	m	7.43
ba BASE	m	4.34
bi BINDER	m	4.18
st MISTO STABILIZZATO	m	4.66
u USURA	m	4.08
v VEGETALE	m	4.55

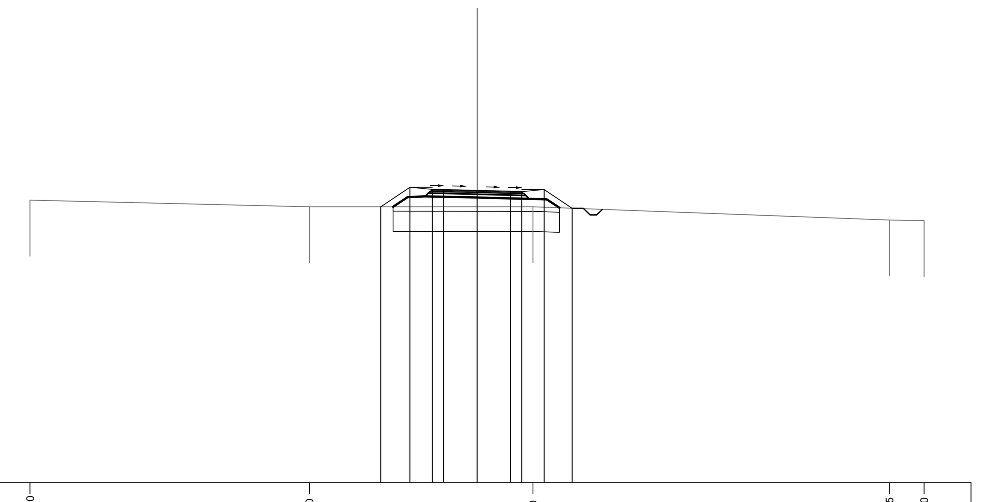

52 200 200

PROGRESSIVE TERRENO	-20.00 -7.50 2.50 18.45 20.00
PARZIALI TERRENO	12.50 10.00 15.95 1.55
QUOTE TERRENO	64.62 64.32 64.32 63.73 63.71
PROGRESSIVE PROGETTO	-4.30 -3.00 -2.00 -1.50 0.00 1.50 2.00 3.00 4.25
PARZIALI PROGETTO	1.30 1.00 0.50 1.50 1.50 0.50 1.00 1.25
QUOTE PROGETTO	64.32 65.19 65.10 65.09 65.05 65.02 65.00 65.09 64.26

anas
GRUPPO FS ITALIANE

Direzione Progettazione e Realizzazione Lavori

ITINERARIO RAGUSA-CATANIA

Collegamento viario compreso tra lo Svincolo della S.S. 514 "di Chiaramonte" con la S.S. 115 e lo Svincolo della S.S. 194 "Ragusana"

LOTTO 4 - Dallo svincolo n. 8 "Francofonte" (compreso) allo svincolo della "Ragusana"(escluso)

PROGETTO ESECUTIVO — COD. PA898

PROGETTAZIONE: ATI SINTAGMA - GP INGEGNERIA - COOPROGETTI -GDG - ICARIA - OMNISERVICE

PROGETTISTA RESPONSABILE DELL'INTEGRAZIONE DELLE PRESTAZIONI SPECIALISTICHE:
Dott. Ing. Nando Granieri
Ordine degli Ingegneri della Prov. di Perugia n° A351

IL GEOLOGO:
Dott. Geol. Giorgio Cerquiglini
Ordine dei Geologi della Regione Umbria n° 108

IL COORDINATORE PER LA SICUREZZA IN FASE DI PROGETTAZIONE:
Dott. Ing. Filippo Pambianco
Ordine degli Ingegneri della Provincia di Perugia n° A1373

VISTO IL RESPONSABILE DEL PROCEDIMENTO
Dott. Ing. Luigi Mupo

IL GRUPPO DI PROGETTAZIONE:

MANDATARIA: Sintagma — Dott. Ing. N.Granieri, Dott. Ing. F.Durastanti, Dott. Ing. V.Truffini, Dott. Arch. A.Bracchini, Dott. Ing. L.Nani, Dott. Ing. M.Abram, Dott. Ing. F.Pambianco, Dott. Ing. M.Briganti Botta, Dott. Ing. L.Gagliardini, Dott. Geol. G.Cerquiglini

MANDANTI:
GPIngegneria — Dott. Ing. G.Guiducci, Dott. Ing. A.Signorelli, Dott. Ing. E.Moscatelli, Dott. Ing. A.Belà, Dott. Ing. G.Lucibello, Dott. Arch. G.Guastella, Dott. Geol. M.Leonardi, Dott. Ing. G.Parente
cooprogetti — Dott. Arch. E.A.E.Crimi, Dott. Ing. M.Panfili, Dott. Arch. P.Ghirelli, Dott. Ing. D.Pelle, Dott. Ing. L.Ragnacci, Dott. Arch. A.Strati, Archeol. M.G.Liseno
Geotechnical Design Group — Dott. Ing. D.Carlaccini, Dott. Ing. S.Sacconi, Dott. Ing. C.Consorti, Dott. Ing. F.Aloe, Dott. Ing. A.Salvemini
ICARIA società di ingegneria — Dott. Ing. V.Rotisciani, Dott. Ing. G.Pulli, Dott. Ing. F.Macchioni, Dott. Ing. G.Verini Supplizi, Dott. Ing. V.Piunno, Geom. C.Sugaroni
OMNISERVICE — Dott. Ing. P.Agnello

IL RESPONSABILE DI PROGETTO:

PROGETTO INFRASTRUTTURA
VIABILITA' SECONDARIA sec. 093
Sezioni trasversali - tav. 2 di 4

CODICE PROGETTO	NOME FILE	REVISIONE	SCALA:
PROGETTO LO408Z · LIV. PROG. E · N. PROG. 2101	S04PS09TRASZ02B — CODICE ELAB. S04PS09TRASZ02	B	1:200

REV.	DESCRIZIONE	DATA	REDATTO	VERIFICATO	APPROVATO
B	Revisione a seguito di Rapporto di Verifica	Nov 2021	S.Scopetta	F. Durastanti	N.Granieri
A	Emissione	Giu 2021	S.Scopetta	F. Durastanti	N.Granieri