PROFILO SEC_93
SEZIONE 37
PROGRESSIVA 720.00

S	STERRO	m^2	0.43
FD	FOSSO DX	m^2	0.17
a	BONIFICA	m	8.45
b	SCOTICO	m	8.45
ba	BASE	m	6.34
bi	BINDER	m	6.18
st	MISTO STABILIZZATO	m	6.66
u	USURA	m	6.08
v	VEGETALE	m	3.08

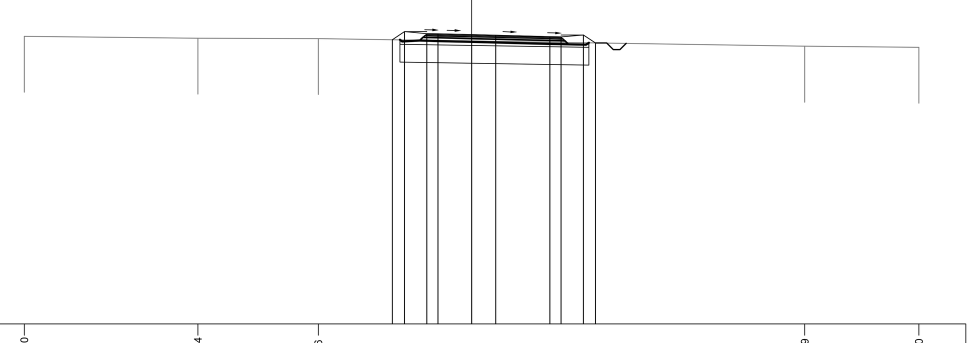

49 200 200

PROGRESSIVE TERRENO	-20.00, -12.24, -8.86, 14.89, 20.00
PARZIALI TERRENO	7.76, 5.38, 21.75, 5.11
QUOTE TERRENO	61.86, 61.78, 61.77, 61.42, 61.38
PROGRESSIVE PROGETTO	-3.54, -3.00, -2.00, -1.50, 0.00, 3.50, 4.00, 5.00, 5.54
PARZIALI PROGETTO	0.54, 1.00, 0.50, 1.50, 3.50, 0.50, 1.00, 0.54
QUOTE PROGETTO	61.71, 62.08, 61.99, 61.98, 61.94, 61.85, 61.84, 61.93, 61.57

PROFILO SEC_93
SEZIONE 38
PROGRESSIVA 740.00

S	STERRO	m^2	0.89
FD	FOSSO DX	m^2	0.15
a	BONIFICA	m	6.66
b	SCOTICO	m	6.66
ba	BASE	m	4.34
bi	BINDER	m	4.18
st	MISTO STABILIZZATO	m	4.66
u	USURA	m	4.08
v	VEGETALE	m	2.88

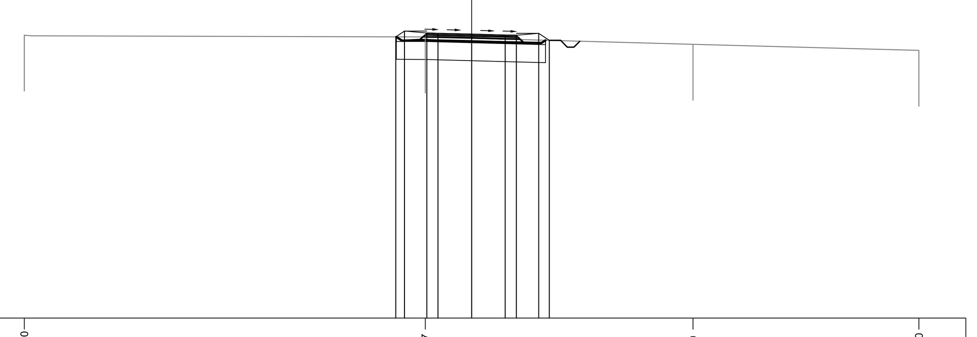

49 200 200

PROGRESSIVE TERRENO	-20.00, -2.07, 9.90, 20.00
PARZIALI TERRENO	17.93, 11.97, 10.10
QUOTE TERRENO	61.65, 61.57, 61.24, 60.97
PROGRESSIVE PROGETTO	-3.40, -3.00, -2.00, -1.50, 0.00, 1.50, 2.00, 3.00, 3.48
PARZIALI PROGETTO	0.40, 1.00, 0.50, 1.50, 1.50, 0.50, 1.00, 0.48
QUOTE PROGETTO	61.57, 61.84, 61.75, 61.73, 61.70, 61.66, 61.65, 61.74, 61.42

PROFILO SEC_93
SEZIONE 39
PROGRESSIVA 760.00

S	STERRO	m^2	3.11
FD	FOSSO DX	m^2	0.16
a	BONIFICA	m	7.11
b	SCOTICO	m	7.11
ba	BASE	m	4.34
bi	BINDER	m	4.18
st	MISTO STABILIZZATO	m	4.66
u	USURA	m	4.08
v	VEGETALE	m	2.42

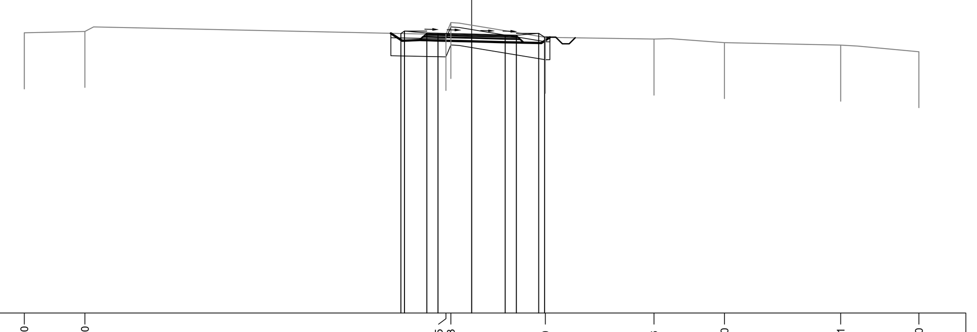

49 200 200

PROGRESSIVE TERRENO	-20.00, -17.30, -1.15, -0.93, 3.30, 8.16, 11.30, 16.51, 20.00
PARZIALI TERRENO	2.70, 16.15, 0.22, 4.23, 4.86, 3.14, 5.21, 3.49
QUOTE TERRENO	61.51, 61.58, 61.44, 61.97, 61.31, 61.23, 61.07, 60.96, 60.67
PROGRESSIVE PROGETTO	-3.16, -3.00, -2.00, -1.50, 0.00, 1.50, 2.00, 3.00, 3.26
PARZIALI PROGETTO	0.16, 1.00, 0.50, 1.50, 1.50, 0.50, 1.00, 0.26
QUOTE PROGETTO	61.48, 61.59, 61.50, 61.49, 61.45, 61.42, 61.40, 61.49, 61.32

PROFILO SEC_93
SEZIONE 40
PROGRESSIVA 780.00

S	STERRO	m^2	3.83
a	BONIFICA	m	7.89
b	SCOTICO	m	7.89
ba	BASE	m	4.47
bi	BINDER	m	4.38
st	MISTO STABILIZZATO	m	4.62
u	USURA	m	4.33
v	VEGETALE	m	1.02

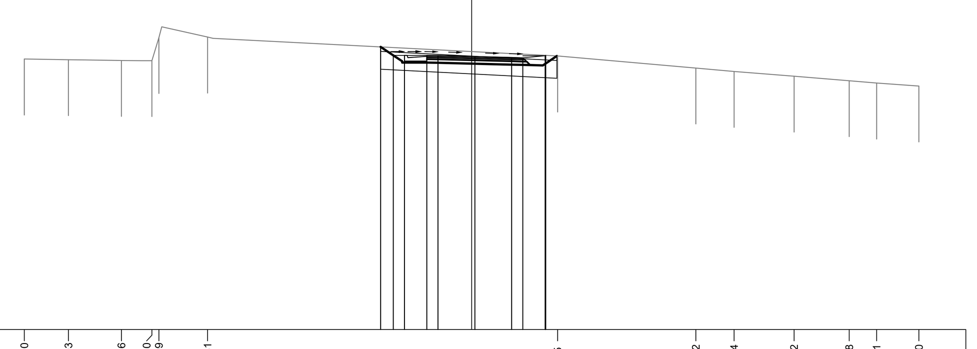

49 200 200

PROGRESSIVE TERRENO	-20.00, -18.03, -15.66, -14.30, -13.99, -11.81, 3.85, 10.02, 11.74, 14.42, 16.88, 18.11, 20.00
PARZIALI TERRENO	1.97, 2.37, 1.36, 0.31, 2.18, 15.66, 6.17, 1.72, 2.68, 2.46, 1.23, 1.89
QUOTE TERRENO	61.10, 61.07, 61.04, 61.03, 62.06, 62.08, 61.24, 60.70, 60.55, 60.33, 60.13, 60.03, 59.89
PROGRESSIVE PROGETTO	-4.07, -3.50, -3.00, -2.00, -1.50, 0.15, 1.79, 2.29, 3.29, 3.31
PARZIALI PROGETTO	0.57, 0.50, 1.00, 0.50, 1.65, 1.64, 0.50, 1.00, 0.02
QUOTE PROGETTO	61.64, 61.26, 61.26, 61.26, 61.25, 61.21, 61.17, 61.16, 61.25, 61.26

PROFILO SEC_93
SEZIONE 41
PROGRESSIVA 800.00

S	STERRO	m^2	5.78
FD	FOSSO DX	m^2	0.12
a	BONIFICA	m	8.32
b	SCOTICO	m	8.32
ba	BASE	m	6.10
bi	BINDER	m	5.93
st	MISTO STABILIZZATO	m	6.41
u	USURA	m	5.83
v	VEGETALE	m	3.02

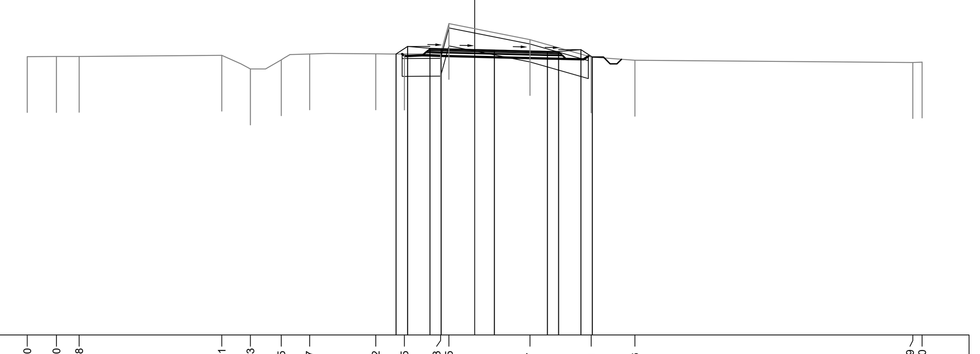

48 200 200

PROGRESSIVE TERRENO	-20.00, -18.70, -17.68, -11.31, -10.03, -8.65, -7.37, -4.42, -3.15, -1.53, -1.15, 2.47, 5.21, 7.16, 19.59, 20.00
PARZIALI TERRENO	1.30, 1.02, 6.37, 1.28, 1.38, 1.28, 2.95, 1.27, 1.62, 0.38, 3.62, 2.74, 1.95, 12.43, 0.41
QUOTE TERRENO	60.47, 60.47, 60.48, 60.53, 59.91, 60.33, 60.59, 60.59, 60.58, 60.59, 61.95, 61.23, 60.45, 60.30, 60.20, 60.22
PROGRESSIVE PROGETTO	-3.51, -3.00, -2.00, -1.50, 0.88, 3.25, 3.75, 4.75, 5.26
PARZIALI PROGETTO	0.51, 1.00, 0.50, 2.38, 2.37, 0.50, 1.00, 0.51
QUOTE PROGETTO	60.59, 60.93, 60.84, 60.83, 60.77, 60.71, 60.69, 60.78, 60.45

PROFILO SEC_93
SEZIONE 42
PROGRESSIVA 820.00

S	STERRO	m^2	3.52
FD	FOSSO DX	m^2	0.21
a	BONIFICA	m	8.30
b	SCOTICO	m	8.30
ba	BASE	m	5.28
bi	BINDER	m	5.12
st	MISTO STABILIZZATO	m	5.60
u	USURA	m	5.02
v	VEGETALE	m	3.62

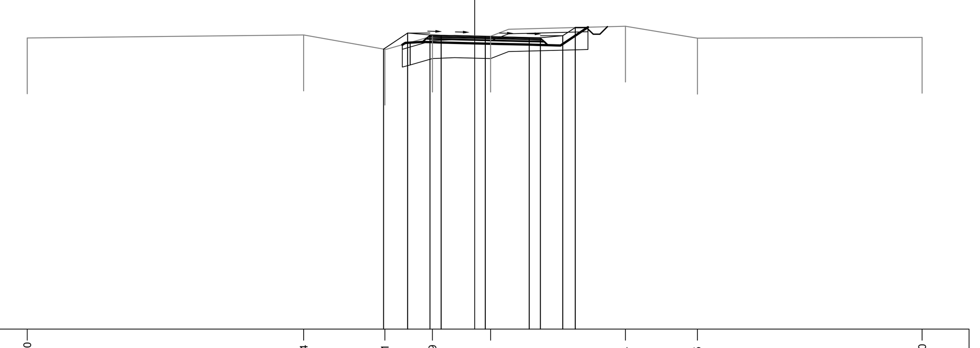

47 200 200

PROGRESSIVE TERRENO	-20.00, -7.64, -4.01, -1.89, 0.71, 6.74, 9.95, 20.00
PARZIALI TERRENO	12.36, 3.63, 2.12, 2.60, 6.03, 3.21, 10.05
QUOTE TERRENO	60.04, 60.17, 59.53, 60.12, 60.11, 60.57, 60.03, 60.06
PROGRESSIVE PROGETTO	-4.07, -3.00, -2.00, -1.50, 0.47, 2.44, 2.94, 3.94, 4.49
PARZIALI PROGETTO	1.07, 1.00, 0.50, 1.97, 1.97, 0.50, 1.00, 0.55
QUOTE PROGETTO	59.54, 60.26, 60.17, 60.16, 60.11, 60.06, 60.04, 60.13, 60.51

PROFILO SEC_93
SEZIONE 43
PROGRESSIVA 830.21

u	USURA	m	4.23

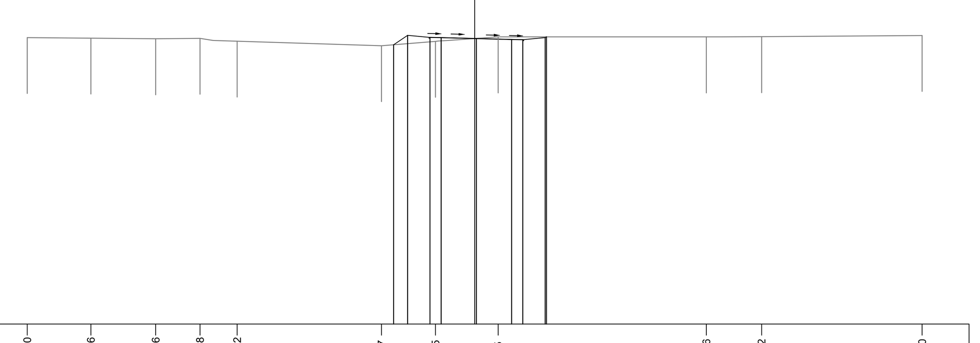

47 200 200

PROGRESSIVE TERRENO	-20.00, -17.16, -14.26, -12.28, -10.62, -4.17, -1.75, 1.05, 10.36, 12.82, 20.00
PARZIALI TERRENO	2.84, 2.90, 1.98, 1.66, 6.45, 2.42, 2.80, 9.31, 2.46, 7.18
QUOTE TERRENO	59.81, 59.79, 59.76, 59.78, 59.65, 59.45, 59.64, 59.84, 59.84, 59.85, 59.90
PROGRESSIVE PROGETTO	-3.63, -3.00, -2.00, -1.50, 0.08, 1.65, 2.15, 3.15, 3.20
PARZIALI PROGETTO	0.63, 1.00, 0.50, 1.58, 1.57, 0.50, 1.00, 0.05
QUOTE PROGETTO	59.49, 59.91, 59.82, 59.81, 59.77, 59.73, 59.72, 59.81, 59.84

anas
GRUPPO FS ITALIANE

Direzione Progettazione e Realizzazione Lavori

ITINERARIO RAGUSA-CATANIA
Collegamento viario compreso tra lo Svincolo della S.S. 514 "di Chiaramonte" con la S.S. 115 e lo Svincolo della S.S. 194 "Ragusana"
LOTTO 4 - Dallo svincolo n. 8 "Francofonte" (compreso) allo svincolo della "Ragusana"(escluso)

PROGETTO ESECUTIVO — COD. PA898

PROGETTAZIONE: ATI SINTAGMA - GP INGEGNERIA - COOPROGETTI -GDG - ICARIA - OMNISERVICE

PROGETTISTA RESPONSABILE DELL'INTEGRAZIONE DELLE PRESTAZIONI SPECIALISTICHE:
Dott. Ing. Nando Granieri
Ordine degli Ingegneri della Prov. di Perugia n° A351

IL GEOLOGO:
Dott. Geol. Giorgio Cerquiglini
Ordine dei Geologi della Regione Umbria n° 108

IL COORDINATORE PER LA SICUREZZA IN FASE DI PROGETTAZIONE:
Dott. Ing. Filippo Pambianco
Ordine degli Ingegneri della Provincia di Perugia n° A1373

VISTO IL RESPONSABILE DEL PROCEDIMENTO
Dott. Ing. Luigi Mupo

IL GRUPPO DI PROGETTAZIONE:
MANDATARIA: Sintagma — Dott. Ing. N.Granieri, Dott. Ing. F.Durastanti, Dott. Ing. V.Truffini, Dott. Arch. A.Bracchini, Dott. Ing. L.Nani, Dott. Ing. M.Abram, Dott. Ing. F.Pambianco, Dott. Ing. M.Briganti Botta, Dott. Ing. L.Gagliardini, Dott. Geol. G.Cerquiglini
MANDANTI:
GP Ingegneria — Dott. Ing. G.Guiducci, Dott. Ing. A.Signorelli, Dott. Ing. E.Moscatelli, Dott. Ing. A.Belà, Dott. Ing. G.Lucibello, Dott. Arch. G.Guastella, Dott. Geol. M.Leonardi, Dott. Ing. G.Parente
Cooprogetti — Dott. Arch. E.A.E.Crimi, Dott. Ing. M.Panfili, Dott. Arch. P.Ghirelli, Dott. Ing. D.Pelle, Dott. Ing. L.Ragnacci, Dott. Arch. A.Strati, Archeol. M.G.Liseno
Geotechnical Design Group — Dott. Ing. D.Carlaccini, Dott. Ing. S.Sacconi, Dott. Ing. C.Consorti, Dott. Ing. F.Aloe, Dott. Ing. A.Salvemini
ICARIA società di ingegneria — Dott. Ing. V.Rotisciani, Dott. Ing. G.Pulli, Dott. Ing. F.Macchioni, Dott. Ing. G.Verini Supplizi, Dott. Ing. V.Piunno, Geom. C.Sugaroni
Omniservice — Dott. Ing. P.Agnello

IL RESPONSABILE DI PROGETTO:

PROGETTO INFRASTRUTTURA
VIABILITA' SECONDARIA sec. 093
Sezioni trasversali - tav. 4 di 4

CODICE PROGETTO	NOME FILE	REVISIONE	SCALA:
PROGETTO LO408Z; LIV. PROG. E; N. PROG. 2101	S04PS09TRASZ04B; CODICE ELAB. S04PS09TRASZ04	B	1:200

REV.	DESCRIZIONE	DATA	REDATTO	VERIFICATO	APPROVATO
B	Revisione a seguito di Rapporto di Verifica	Nov 2021	S.Scopetta	F. Durastanti	N.Granieri
A	Emissione	Giu 2021	S.Scopetta	F. Durastanti	N.Granieri