PROFILO SEC_110
SEZIONE 25
PROGRESSIVA 480.00

S STERRO m² 0.25
R RIPORTO m² 0.05
FD FOSSO DX m² 1.13
FS FOSSO SX m² 0.16
a BONIFICA m 9.46
b SCOTICO m 9.46
ba BASE m 7.34
bi BINDER m 7.18
st MISTO STABILIZZATO m 7.66
u USURA m 7.08
v VEGETALE m 3.09

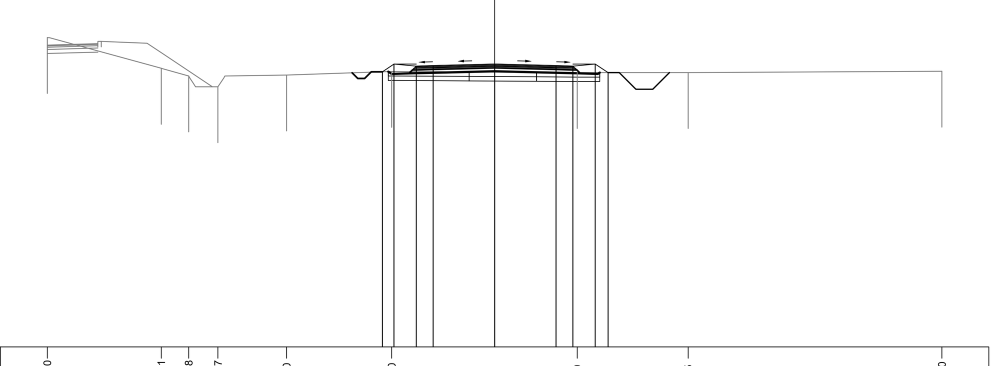

13 200 200

| | |
|---|---|
| PROGRESSIVE TERRENO | -20.00 -14.91 -13.68 -12.37 -9.30 -4.60 3.70 8.65 20.00 |
| PARZIALI TERRENO | 5.09 1.23 1.31 3.07 4.70 8.30 4.95 11.35 |
| QUOTE TERRENO | 26.84 25.46 25.12 24.64 25.16 25.32 25.27 25.27 25.33 |
| PROGRESSIVE PROGETTO | -5.02 -4.50 -3.50 -2.75 0.00 2.75 3.50 4.50 5.07 |
| PARZIALI PROGETTO | 0.52 1.00 0.75 2.75 2.75 0.75 1.00 0.57 |
| QUOTE PROGETTO | 25.31 25.65 25.56 25.58 25.65 25.58 25.56 25.65 25.27 |

PROFILO SEC_110
SEZIONE 26
PROGRESSIVA 500.00

S STERRO m² 0.89
FD FOSSO DX m² 1.10
FS FOSSO SX m² 0.17
a BONIFICA m 9.67
b SCOTICO m 9.67
ba BASE m 7.34
bi BINDER m 7.18
st MISTO STABILIZZATO m 7.66
u USURA m 7.08
v VEGETALE m 2.87

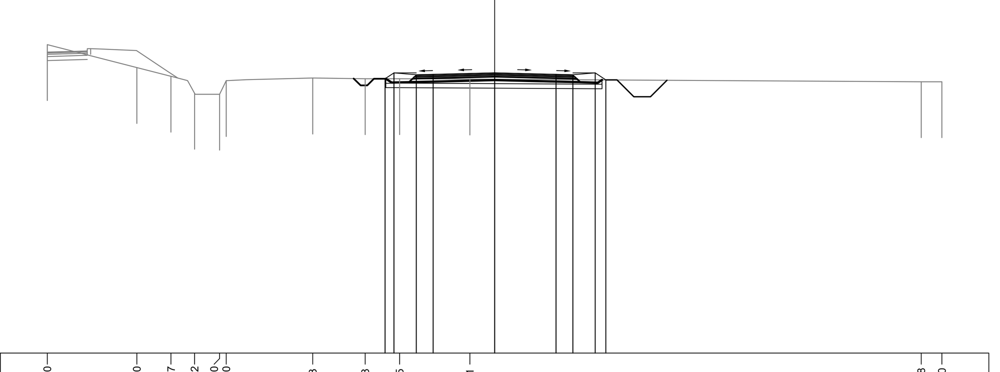

13 200 200

| | |
|---|---|
| PROGRESSIVE TERRENO | -20.00 -16.00 -14.47 -13.42 -12.30 -12.00 -8.13 -5.78 -4.25 -1.11 19.08 20.00 |
| PARZIALI TERRENO | 4.00 1.53 1.05 1.12 0.30 3.87 2.35 1.53 3.14 20.19 0.92 |
| QUOTE TERRENO | 26.79 25.77 25.38 24.62 24.57 25.18 25.30 25.27 25.27 25.25 25.13 25.13 |
| PROGRESSIVE PROGETTO | -4.90 -4.50 -3.50 -2.75 0.00 2.75 3.50 4.50 4.97 |
| PARZIALI PROGETTO | 0.40 1.00 0.75 2.75 2.75 0.75 1.00 0.47 |
| QUOTE PROGETTO | 25.27 25.53 25.44 25.46 25.53 25.46 25.44 25.53 25.22 |

PROFILO SEC_110
SEZIONE 27
PROGRESSIVA 520.00

S STERRO m² 1.18
FD FOSSO DX m² 0.48
FS FOSSO SX m² 0.16
a BONIFICA m 9.55
b SCOTICO m 9.55
ba BASE m 7.34
bi BINDER m 7.18
st MISTO STABILIZZATO m 7.66
u USURA m 7.08
v VEGETALE m 2.92

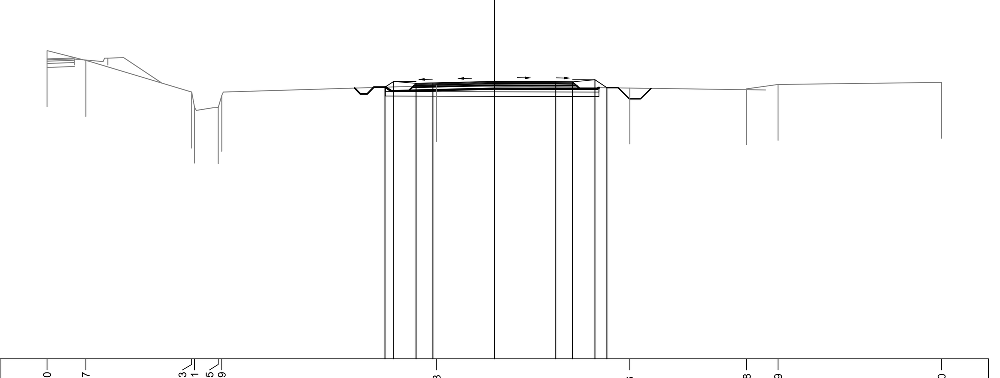

13 200 200

| | |
|---|---|
| PROGRESSIVE TERRENO | -20.00 -18.27 -13.53 -13.41 -12.35 -12.19 -2.58 6.06 11.28 12.69 20.00 |
| PARZIALI TERRENO | 1.73 4.74 0.12 1.06 0.16 9.61 8.64 6.07 1.41 7.31 |
| QUOTE TERRENO | 26.78 26.34 24.93 24.25 24.23 24.78 25.22 25.11 25.08 25.27 25.36 |
| PROGRESSIVE PROGETTO | -4.89 -4.50 -3.50 -2.75 0.00 2.75 3.50 4.50 5.03 |
| PARZIALI PROGETTO | 0.39 1.00 0.75 2.75 2.75 0.75 1.00 0.53 |
| QUOTE PROGETTO | 25.15 25.41 25.32 25.34 25.41 25.39 25.39 25.48 25.12 |

PROFILO SEC_110
SEZIONE 28
PROGRESSIVA 540.00

S STERRO m² 1.27
R RIPORTO m² 0.76
FD FOSSO DX m² 0.48
FS FOSSO SX m² 0.19
a BONIFICA m 9.99
b SCOTICO m 9.99
ba BASE m 7.34
bi BINDER m 7.18
st MISTO STABILIZZATO m 7.66
u USURA m 7.08
v VEGETALE m 3.53

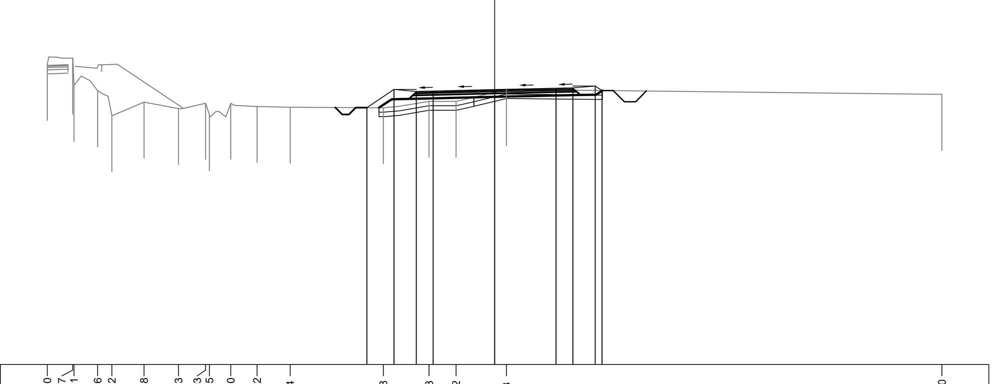

13 200 200

| | |
|---|---|
| PROGRESSIVE TERRENO | -20.00 -18.87 -18.81 -17.76 -17.12 -15.68 -14.13 -12.93 -12.75 -11.80 -10.62 -9.14 -4.98 -2.93 -1.72 0.53 20.00 |
| PARZIALI TERRENO | 1.13 0.06 1.05 0.64 1.44 1.55 1.20 0.18 0.95 1.18 1.48 4.16 2.05 1.21 2.25 19.47 |
| QUOTE TERRENO | 26.41 26.69 25.47 25.23 24.11 24.72 24.44 24.67 24.16 24.67 24.53 24.49 24.47 24.76 24.76 25.29 25.07 |
| PROGRESSIVE PROGETTO | -5.72 -4.50 -3.50 -2.75 0.00 2.75 3.50 4.50 4.81 |
| PARZIALI PROGETTO | 1.22 1.00 0.75 2.75 2.75 0.75 1.00 0.31 |
| QUOTE PROGETTO | 24.48 25.29 25.20 25.21 25.28 25.34 25.35 25.44 25.24 |

PROFILO SEC_110
SEZIONE 29
PROGRESSIVA 560.00

S STERRO m² 0.05
R RIPORTO m² 0.49
FD FOSSO DX m² 0.48
FS FOSSO SX m² 0.18
a BONIFICA m 9.33
b SCOTICO m 9.33
ba BASE m 7.34
bi BINDER m 7.18
st MISTO STABILIZZATO m 7.66
u USURA m 7.08
v VEGETALE m 3.43

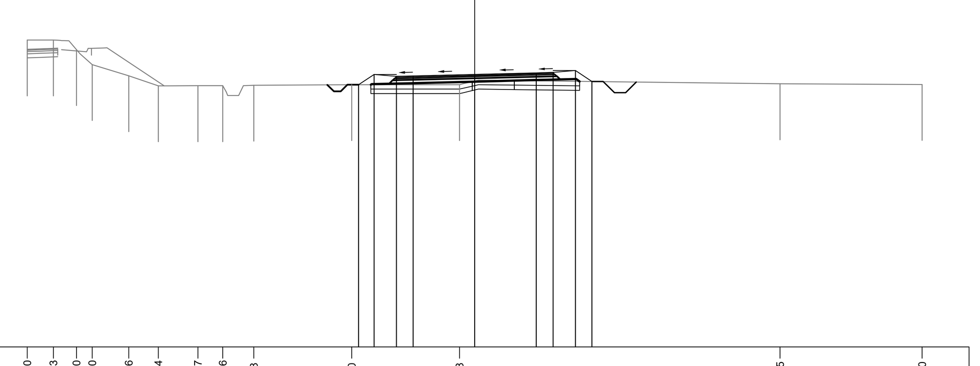

13 200 200

| | |
|---|---|
| PROGRESSIVE TERRENO | -20.00 -18.83 -17.80 -17.10 -15.46 -14.14 -12.37 -11.26 -9.88 -5.50 -0.68 13.65 20.00 |
| PARZIALI TERRENO | 1.17 1.03 0.70 1.64 1.32 1.77 1.11 1.38 4.38 4.82 14.33 6.35 |
| QUOTE TERRENO | 26.73 26.73 26.30 25.63 25.13 24.68 24.69 24.69 24.71 24.73 24.73 24.77 24.74 |
| PROGRESSIVE PROGETTO | -5.19 -4.50 -3.50 -2.75 0.00 2.75 3.50 4.50 5.24 |
| PARZIALI PROGETTO | 0.69 1.00 0.75 2.75 2.75 0.75 1.00 0.74 |
| QUOTE PROGETTO | 24.73 25.19 25.10 25.12 25.19 25.26 25.28 25.37 24.87 |

PROFILO SEC_110
SEZIONE 30
PROGRESSIVA 580.00

R RIPORTO m² 2.83
FD FOSSO DX m² 0.49
FS FOSSO SX m² 0.17
a BONIFICA m 10.02
b SCOTICO m 10.02
ba BASE m 7.34
bi BINDER m 7.18
st MISTO STABILIZZATO m 7.66
u USURA m 7.08
v VEGETALE m 4.12

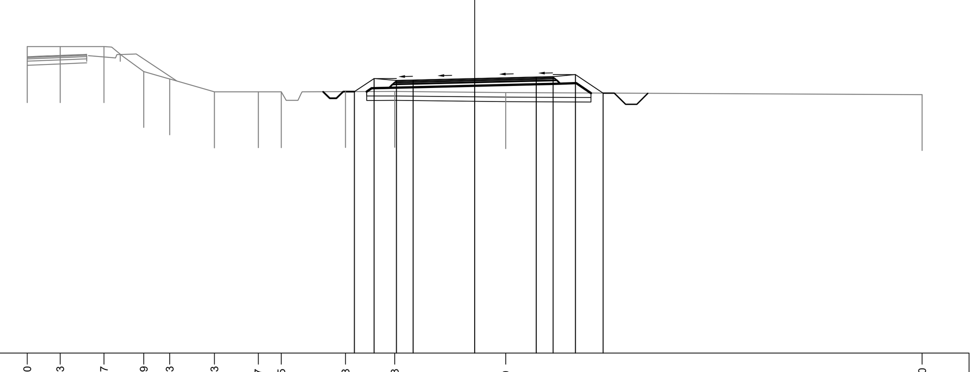

13 200 200

| | |
|---|---|
| PROGRESSIVE TERRENO | -20.00 -18.53 -16.57 -14.79 -13.63 -11.63 -9.67 -8.65 -5.78 -3.58 1.39 20.00 |
| PARZIALI TERRENO | 1.47 1.96 1.78 1.16 2.00 1.96 1.02 2.87 2.20 4.97 18.61 |
| QUOTE TERRENO | 26.70 26.70 26.70 25.59 25.26 24.68 24.68 24.68 24.69 24.70 24.64 24.55 |
| PROGRESSIVE PROGETTO | -5.38 -4.50 -3.50 -2.75 0.00 2.75 3.50 4.50 5.74 |
| PARZIALI PROGETTO | 0.88 1.00 0.75 2.75 2.75 0.75 1.00 1.24 |
| QUOTE PROGETTO | 24.69 25.28 25.19 25.21 25.27 25.34 25.36 25.45 24.62 |

PROFILO SEC_110
SEZIONE 31
PROGRESSIVA 600.00

R RIPORTO m² 7.16
FD FOSSO DX m² 0.50
FS FOSSO SX m² 0.18
a BONIFICA m 11.15
b SCOTICO m 11.15
ba BASE m 7.34
bi BINDER m 7.18
st MISTO STABILIZZATO m 7.66
u USURA m 7.08
v VEGETALE m 5.25

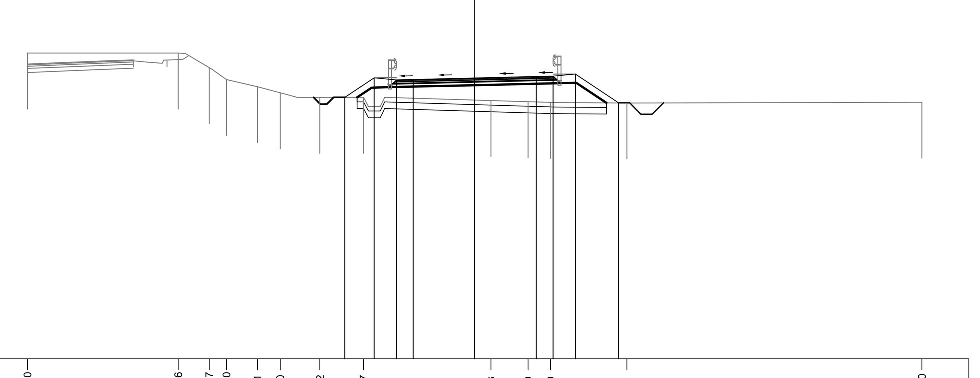

13 200 200

| | |
|---|---|
| PROGRESSIVE TERRENO | -20.00 -13.26 -11.87 -11.10 -9.71 -8.70 -6.92 -4.97 0.73 2.39 3.39 6.81 20.00 |
| PARZIALI TERRENO | 6.74 1.39 0.77 1.39 1.01 1.78 1.95 5.70 1.66 1.00 3.42 13.19 |
| QUOTE TERRENO | 26.68 26.67 26.02 25.49 25.17 24.90 24.69 24.69 24.55 24.50 24.47 24.44 24.47 |
| PROGRESSIVE PROGETTO | -5.81 -4.50 -3.50 -2.75 0.00 2.75 3.50 4.50 6.44 |
| PARZIALI PROGETTO | 1.31 1.00 0.75 2.75 2.75 0.75 1.00 1.94 |
| QUOTE PROGETTO | 24.69 25.57 25.48 25.49 25.56 25.63 25.64 25.73 24.44 |

PROFILO SEC_110
SEZIONE 32
PROGRESSIVA 620.00

R RIPORTO m² 11.16
FD FOSSO DX m² 0.41
FS FOSSO SX m² 0.46
a BONIFICA m 11.84
b SCOTICO m 11.84
ba BASE m 7.34
bi BINDER m 7.18
st MISTO STABILIZZATO m 7.66
u USURA m 7.08
v VEGETALE m 5.84

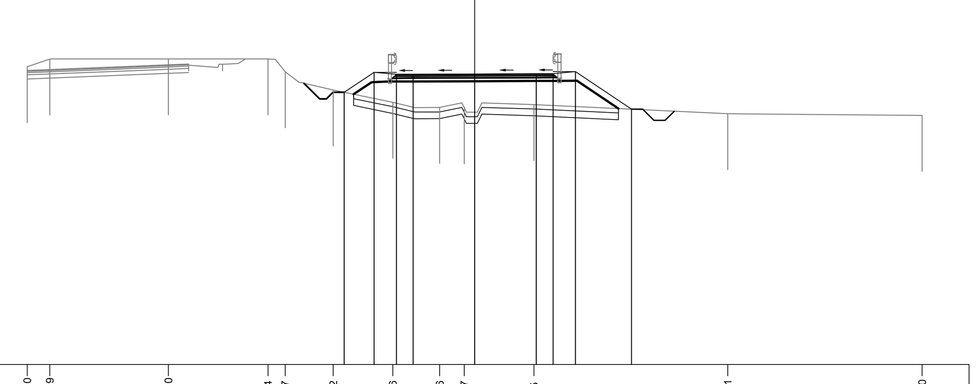

13 200 200

| | |
|---|---|
| PROGRESSIVE TERRENO | -20.00 -18.99 -13.70 -9.24 -8.47 -6.32 -3.66 -1.56 -0.47 2.65 11.31 20.00 |
| PARZIALI TERRENO | 1.01 5.29 4.46 0.77 2.15 2.66 2.10 1.09 3.12 8.66 8.69 |
| QUOTE TERRENO | 26.31 26.65 26.65 26.65 26.07 25.27 24.72 24.49 24.47 24.61 24.21 24.13 |
| PROGRESSIVE PROGETTO | -5.83 -4.50 -3.50 -2.75 0.00 2.75 3.50 4.50 7.01 |
| PARZIALI PROGETTO | 1.33 1.00 0.75 2.75 2.75 0.75 1.00 2.51 |
| QUOTE PROGETTO | 25.16 26.05 25.96 25.97 25.98 25.99 25.99 26.08 24.41 |

PROFILO SEC_110
SEZIONE 33
PROGRESSIVA 640.00

S STERRO m² 0.29
R RIPORTO m² 9.95
FD FOSSO DX m² 0.53
FS FOSSO SX m² 0.44
a BONIFICA m 10.45
b SCOTICO m 12.75
ba BASE m 7.34
bi BINDER m 7.18
g GRADONATURA m 10.45
st MISTO STABILIZZATO m 7.66
u USURA m 7.08
v VEGETALE m 4.27

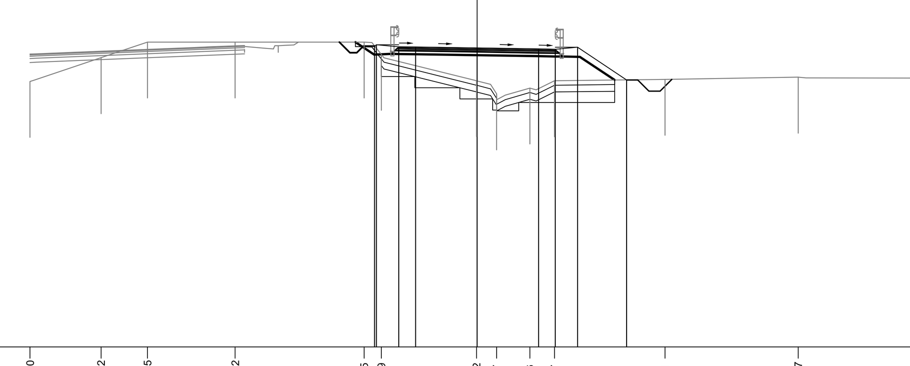

13 200 200

| | |
|---|---|
| PROGRESSIVE TERRENO | -20.00 -16.82 -14.75 -10.82 -5.05 -4.29 -0.02 0.87 2.36 3.47 8.41 14.37 20.00 |
| PARZIALI TERRENO | 3.18 2.07 3.93 5.77 0.76 4.27 0.89 1.49 1.11 4.94 5.96 5.63 |
| QUOTE TERRENO | 24.88 25.94 26.63 26.64 26.64 26.09 24.91 24.32 24.58 24.91 24.97 25.07 25.03 |
| PROGRESSIVE PROGETTO | -4.58 -4.50 -3.50 -2.75 0.00 2.75 3.50 4.50 6.69 |
| PARZIALI PROGETTO | 0.08 1.00 0.75 2.75 2.75 0.75 1.00 2.19 |
| QUOTE PROGETTO | 26.46 26.52 26.43 26.41 26.37 26.33 26.31 26.40 24.94 |

PROFILO SEC_110
SEZIONE 34
PROGRESSIVA 660.00

S STERRO m² 0.89
R RIPORTO m² 9.55
FD FOSSO DX m² 0.51
FS FOSSO SX m² 0.18
a BONIFICA m 8.83
b SCOTICO m 13.05
ba BASE m 8.92
bi BINDER m 8.76
g GRADONATURA m 5.16
st MISTO STABILIZZATO m 9.24
u USURA m 8.66
v VEGETALE m 4.89

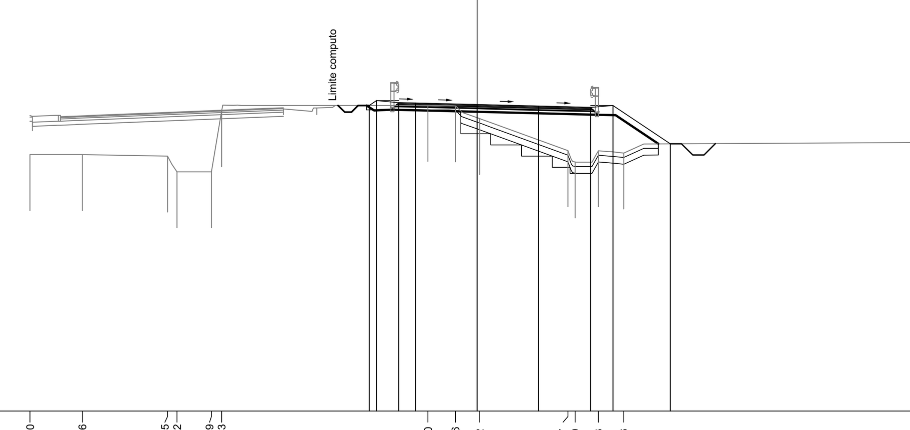


13 200 200

| | |
|---|---|
| PROGRESSIVE TERRENO | -20.00 -17.66 -13.85 -13.42 -11.89 -11.43 -2.20 -0.96 0.12 4.07 4.39 5.43 6.56 20.00 |
| PARZIALI TERRENO | 2.34 3.81 0.43 1.53 0.46 9.23 1.24 1.08 3.95 0.32 1.04 1.13 13.44 |
| QUOTE TERRENO | 24.46 24.45 24.39 23.68 23.68 26.41 26.65 26.63 26.06 24.63 24.13 24.63 24.52 24.99 |
| PROGRESSIVE PROGETTO | -4.82 -4.50 -3.50 -2.75 0.00 2.75 5.08 6.08 8.65 |
| PARZIALI PROGETTO | 0.32 1.00 0.75 2.75 2.75 2.33 1.00 2.57 |
| QUOTE PROGETTO | 26.65 26.86 26.77 26.75 26.69 26.62 26.56 26.65 24.94 |

PROFILO SEC_110
SEZIONE 35
PROGRESSIVA 680.00

S STERRO m² 0.39
R RIPORTO m² 8.18
FD FOSSO DX m² 0.97
a BONIFICA m 7.20
b SCOTICO m 7.20
ba BASE m 10.11
bi BINDER m 9.95
g GRADONATURA m 5.13
st MISTO STABILIZZATO m 10.43
u USURA m 9.85
v VEGETALE m 5.79

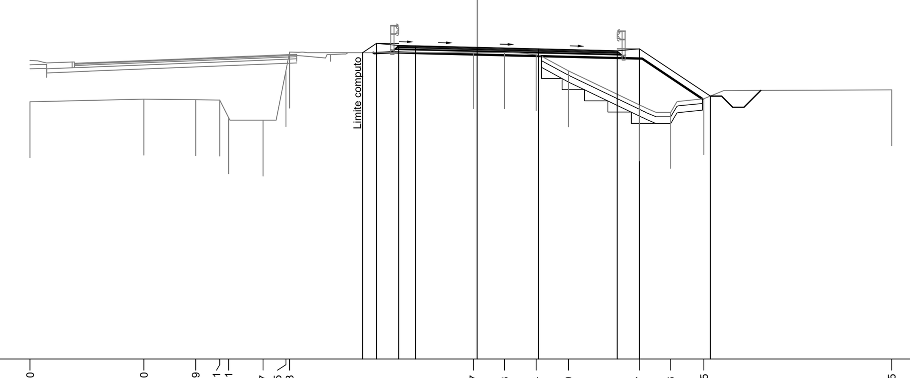


13 200 200

| | |
|---|---|
| PROGRESSIVE TERRENO | -20.00 -14.90 -12.59 -11.51 -11.11 -9.57 -8.55 -8.38 -0.17 1.23 2.64 4.09 7.27 8.66 10.15 18.55 |
| PARZIALI TERRENO | 5.10 2.31 1.08 0.40 1.54 1.02 0.17 8.21 1.40 1.41 1.45 3.18 1.39 1.49 8.40 |
| QUOTE TERRENO | 24.49 24.61 24.58 24.57 23.78 23.67 25.88 26.71 26.68 26.68 26.59 25.87 24.35 24.02 24.62 25.03 |
| PROGRESSIVE PROGETTO | -5.12 -4.50 -3.50 -2.75 0.00 2.75 6.27 7.27 10.44 |
| PARZIALI PROGETTO | 0.62 1.00 0.75 2.75 2.75 3.52 1.00 3.17 |
| QUOTE PROGETTO | 26.68 27.10 27.01 26.99 26.92 26.85 26.76 26.85 24.74 |

PROFILO SEC_110
SEZIONE 36
PROGRESSIVA 700.00

S STERRO m² 0.34
R RIPORTO m² 0.31
ba BASE m 8.44
bi BINDER m 8.28
st MISTO STABILIZZATO m 8.76
u USURA m 8.18
v VEGETALE m 3.50

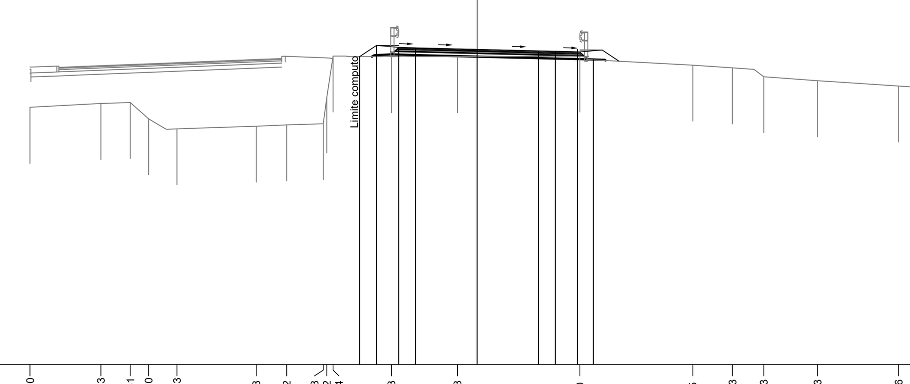


13 200 200

| | |
|---|---|
| PROGRESSIVE TERRENO | -20.00 -16.83 -15.51 -14.70 -13.43 -9.88 -8.52 -6.88 -6.72 -6.44 -3.83 -0.88 4.60 9.65 11.43 12.83 15.23 18.86 20.00 |
| PARZIALI TERRENO | 3.17 1.32 0.81 1.27 3.55 1.36 1.64 0.16 0.28 2.61 2.95 5.48 5.05 1.78 1.40 2.40 3.63 1.14 |
| QUOTE TERRENO | 24.49 24.67 24.71 23.98 23.53 23.65 23.71 23.76 24.95 26.78 26.75 26.75 26.78 26.37 26.25 25.86 25.68 25.44 25.36 |
| PROGRESSIVE PROGETTO | -5.25 -4.50 -3.50 -2.75 0.00 2.75 3.50 4.50 5.20 |
| PARZIALI PROGETTO | 0.75 1.00 0.75 2.75 2.75 0.75 1.00 0.70 |
| QUOTE PROGETTO | 26.75 27.25 27.16 27.15 27.08 27.01 26.99 27.08 26.61 |

anas GRUPPO FS ITALIANE

*Direzione Progettazione e Realizzazione Lavori*

**ITINERARIO RAGUSA-CATANIA**

Collegamento viario compreso tra lo Svincolo della S.S. 514 "di Chiaramonte" con la S.S. 115 e lo Svincolo della S.S. 194 "Ragusana"

LOTTO 4 - Dallo svincolo n. 8 "Francofonte" (compreso) allo svincolo della "Ragusana"(escluso)

PROGETTO ESECUTIVO — COD. PA898

PROGETTAZIONE: ATI SINTAGMA - GP INGEGNERIA - COOPROGETTI - GDG - ICARIA - OMNISERVICE


PROGETTISTA RESPONSABILE DELL'INTEGRAZIONE DELLE PRESTAZIONI SPECIALISTICHE:
Dott. Ing. Nando Granieri
Ordine degli Ingegneri della Prov. di Perugia n° A351

IL GEOLOGO:
Dott. Geol. Giorgio Cerquiglini
Ordine dei Geologi della Regione Umbria n° 108

IL COORDINATORE PER LA SICUREZZA IN FASE DI PROGETTAZIONE:
Dott. Ing. Filippo Pambianco
Ordine degli Ingegneri della Provincia di Perugia n° A1373

VISTO IL RESPONSABILE DEL PROCEDIMENTO
Dott. Ing. Luigi Mupo

IL GRUPPO DI PROGETTAZIONE:
MANDATARIA: Sintagma — Dott. Ing. N.Granieri, Dott. Ing. F.Durastanti, Dott. Ing. V.Truffini, Dott. Arch. A.Bracchini, Dott. Ing. L.Nani, Dott. Ing. M.Abram, Dott. Ing. F.Pambianco, Dott. Ing. M.Briganti Botta, Dott. Ing. L.Gagliardini, Dott. Geol. G.Cerquiglini
MANDANTI:
GPI Ingegneria — Dott. Ing. G.Guiducci, Dott. Ing. A.Signorelli, Dott. Ing. E.Moscatelli, Dott. Ing. A.Belà, Dott. Ing. G.Lucibello, Dott. Arch. G.Guastella, Dott. Geol. M.Leonardi, Dott. Ing. G.Parente
Cooprogetti — Dott. Arch. E.A.E.Crimi, Dott. Ing. M.Panfili, Dott. Arch. P.Ghirelli, Dott. Ing. D.Pelle, Dott. Ing. L.Ragnacci, Dott. Arch. A.Strati, Archeol. M.G.Liseno
Geotechnical Design Group — Dott. Ing. D.Carlaccini, Dott. Ing. S.Sacconi, Dott. Ing. C.Consorti, Dott. Ing. F.Aloe, Dott. Ing. A.Salvemini
ICARIA società di ingegneria — Dott. Ing. V.Rotisciani, Dott. Ing. G.Pulli, Dott. Ing. F.Macchioni, Dott. Ing. G.Verini Supplizi, Dott. Ing. V.Piunno, Geom. C.Sugaroni
Omniservice — Dott. Ing. P.Agnello

IL RESPONSABILE DI PROGETTO:


Stamps: INGEGNERI DELLA PROVINCIA DI PERUGIA — Sezione A — A351 — DOTTORE INGEGNERE NANDO GRANIERI — SETTORE CIVILE E AMBIENTALE, SETTORE INDUSTRIALE, SETTORE DELL'INFORMAZIONE; ORDINE degli INGEGNERI — INGEGNERE Federico DURASTANTI — A 644 — Provincia di TERNI

PROGETTO INFRASTRUTTURA
VIABILITA' SECONDARIA sec. 110
Sezioni trasversali - Tav. 3 di 4

| CODICE PROGETTO (PROGETTO / LIV. PROG. / N. PROG.) | NOME FILE / CODICE ELAB. | REVISIONE | SCALA: |
|---|---|---|---|
| LO408Z E 2101 | S04PS27TRASZ03B / S04PS27TRASZ03 | B | 1:200 |

| REV. | DESCRIZIONE | DATA | REDATTO | VERIFICATO | APPROVATO |
|---|---|---|---|---|---|
| B | Revisione a seguito di Rapporto di Verifica | Nov 2021 | S.Scopetta | F. Durastanti | N.Granieri |
| A | Emissione | Giu 2021 | S.Scopetta | F. Durastanti | N.Granieri |