PROFILO SEC_114
SEZIONE 1
PROGRESSIVA 0.00

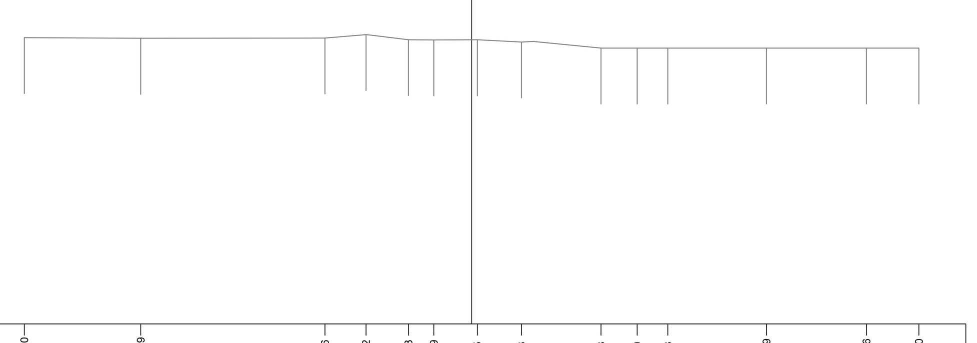

| | |
|---|---|
| PROGRESSIVE TERRENO | -20.00 -14.79 -6.56 -4.72 -2.83 -1.69 0.25 2.23 5.78 7.40 8.78 13.19 17.66 20.00 |
| PARZIALI TERRENO | 5.21 8.23 1.84 1.89 1.14 1.94 1.98 3.55 1.62 1.38 4.41 4.47 2.34 |
| QUOTE TERRENO | 21.81 21.78 21.79 21.94 21.71 21.71 21.71 21.61 21.34 21.34 21.34 21.34 21.34 21.34 |
| PROGRESSIVE PROGETTO | |
| PARZIALI PROGETTO | |
| QUOTE PROGETTO | |

PROFILO SEC_114
SEZIONE 2
PROGRESSIVA 20.00

| | | | |
|---|---|---|---|
| R | RIPORTO | $m^2$ | 2.32 |
| FD | FOSSO DX | $m^2$ | 1.11 |
| a | BONIFICA | m | 7.18 |
| b | SCOTICO | m | 7.18 |
| ba | BASE | m | 4.34 |
| bi | BINDER | m | 4.18 |
| st | MISTO STABILIZZATO | m | 4.66 |
| u | USURA | m | 4.08 |
| v | VEGETALE | m | 4.26 |

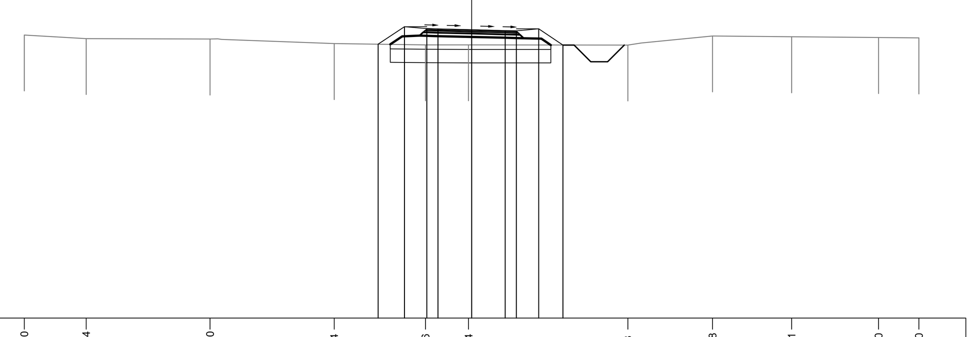

| | |
|---|---|
| PROGRESSIVE TERRENO | -20.00 -17.24 -11.70 -6.14 -2.06 -0.14 6.98 10.78 14.31 18.20 20.00 |
| PARZIALI TERRENO | 2.76 5.54 5.56 4.08 1.92 7.12 3.80 3.53 3.89 1.80 |
| QUOTE TERRENO | 21.66 21.50 21.48 21.27 21.22 21.22 21.21 21.62 21.58 21.54 21.53 |
| PROGRESSIVE PROGETTO | -4.18 -3.00 -2.00 -1.50 0.00 1.50 2.00 3.00 4.08 |
| PARZIALI PROGETTO | 1.18 1.00 0.50 1.50 1.50 0.50 1.00 1.08 |
| QUOTE PROGETTO | 21.25 22.03 21.94 21.93 21.89 21.85 21.84 21.93 21.21 |

PROFILO SEC_114
SEZIONE 3
PROGRESSIVA 40.00

| | | | |
|---|---|---|---|
| R | RIPORTO | $m^2$ | 2.08 |
| FD | FOSSO DX | $m^2$ | 1.08 |
| a | BONIFICA | m | 7.09 |
| b | SCOTICO | m | 7.09 |
| ba | BASE | m | 4.34 |
| bi | BINDER | m | 4.18 |
| st | MISTO STABILIZZATO | m | 4.66 |
| u | USURA | m | 4.08 |
| v | VEGETALE | m | 4.19 |

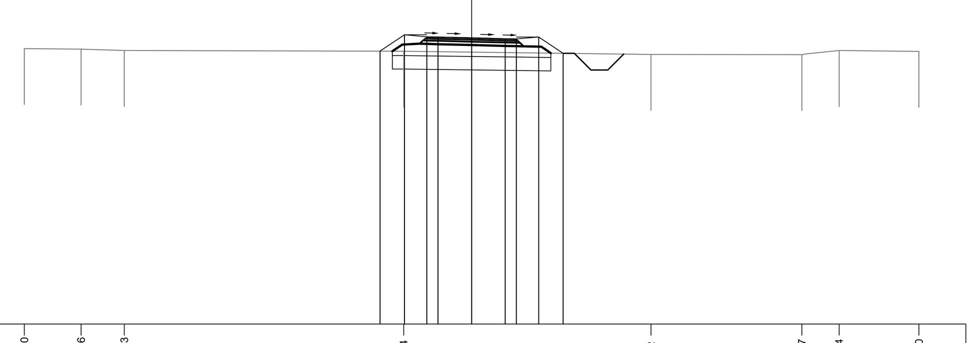

| | |
|---|---|
| PROGRESSIVE TERRENO | -20.00 -17.46 -15.53 -3.04 8.02 14.77 16.44 20.00 |
| PARZIALI TERRENO | 2.54 1.93 12.49 11.06 6.75 1.67 3.56 |
| QUOTE TERRENO | 21.32 21.29 21.24 21.20 21.06 21.05 21.23 21.19 |
| PROGRESSIVE PROGETTO | -4.10 -3.00 -2.00 -1.50 0.00 1.50 2.00 3.00 4.09 |
| PARZIALI PROGETTO | 1.10 1.00 0.50 1.50 1.50 0.50 1.00 1.09 |
| QUOTE PROGETTO | 21.21 21.94 21.85 21.84 21.80 21.76 21.75 21.84 21.11 |

PROFILO SEC_114
SEZIONE 4
PROGRESSIVA 60.00

| | | | |
|---|---|---|---|
| R | RIPORTO | $m^2$ | 2.19 |
| FD | FOSSO DX | $m^2$ | 1.11 |
| a | BONIFICA | m | 7.13 |
| b | SCOTICO | m | 7.13 |
| ba | BASE | m | 4.34 |
| bi | BINDER | m | 4.18 |
| st | MISTO STABILIZZATO | m | 4.66 |
| u | USURA | m | 4.08 |
| v | VEGETALE | m | 4.22 |

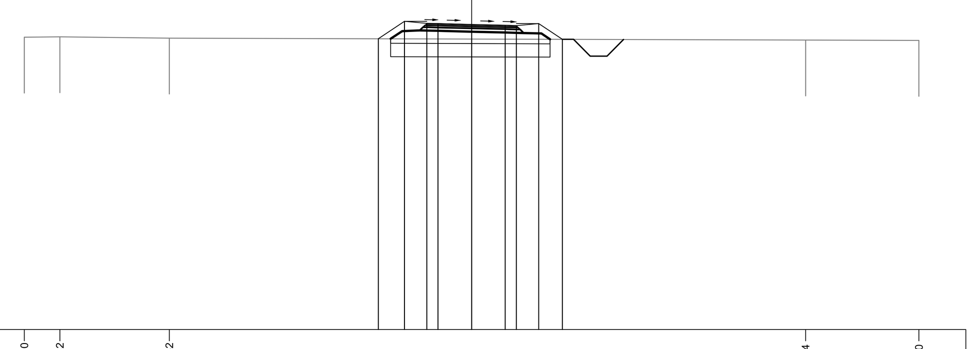

| | |
|---|---|
| PROGRESSIVE TERRENO | -20.00 -18.42 -13.52 14.94 20.00 |
| PARZIALI TERRENO | 1.58 4.90 28.46 5.06 |
| QUOTE TERRENO | 21.08 21.09 21.04 20.95 20.94 |
| PROGRESSIVE PROGETTO | -4.17 -3.00 -2.00 -1.50 0.00 1.50 2.00 3.00 4.05 |
| PARZIALI PROGETTO | 1.17 1.00 0.50 1.50 1.50 0.50 1.00 1.05 |
| QUOTE PROGETTO | 21.01 21.78 21.69 21.68 21.64 21.61 21.59 21.68 20.98 |

PROFILO SEC_114
SEZIONE 5
PROGRESSIVA 80.00

| | | | |
|---|---|---|---|
| R | RIPORTO | $m^2$ | 1.22 |
| FD | FOSSO DX | $m^2$ | 1.13 |
| a | BONIFICA | m | 6.67 |
| b | SCOTICO | m | 6.67 |
| ba | BASE | m | 4.34 |
| bi | BINDER | m | 4.18 |
| st | MISTO STABILIZZATO | m | 4.66 |
| u | USURA | m | 4.08 |
| v | VEGETALE | m | 3.75 |

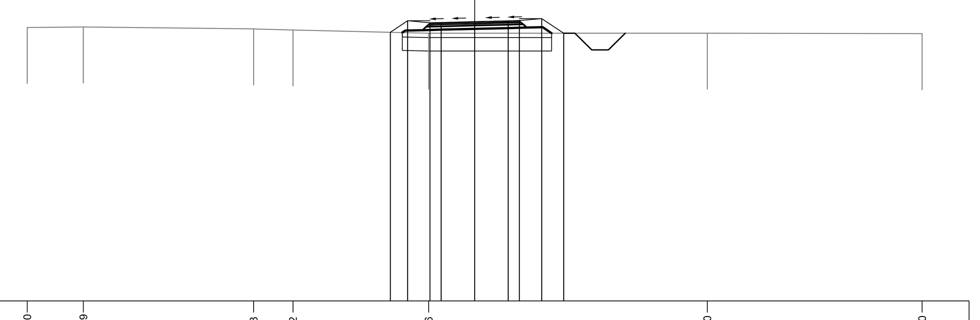

| | |
|---|---|
| PROGRESSIVE TERRENO | -20.00 -17.49 -9.88 -8.12 -2.06 10.40 20.00 |
| PARZIALI TERRENO | 2.51 7.61 1.76 6.06 12.46 9.60 |
| QUOTE TERRENO | 21.23 21.25 21.17 21.12 20.98 20.98 20.96 |
| PROGRESSIVE PROGETTO | -3.77 -3.00 -2.00 -1.50 0.00 1.50 2.00 3.00 3.98 |
| PARZIALI PROGETTO | 0.77 1.00 0.50 1.50 1.50 0.50 1.00 0.98 |
| QUOTE PROGETTO | 21.02 21.53 21.44 21.45 21.49 21.53 21.54 21.63 20.98 |

PROFILO SEC_114
SEZIONE 6
PROGRESSIVA 100.00

| | | | |
|---|---|---|---|
| R | RIPORTO | $m^2$ | 0.51 |
| FD | FOSSO DX | $m^2$ | 1.12 |
| a | BONIFICA | m | 6.37 |
| b | SCOTICO | m | 6.37 |
| ba | BASE | m | 4.34 |
| bi | BINDER | m | 4.18 |
| st | MISTO STABILIZZATO | m | 4.66 |
| u | USURA | m | 4.08 |
| v | VEGETALE | m | 3.44 |

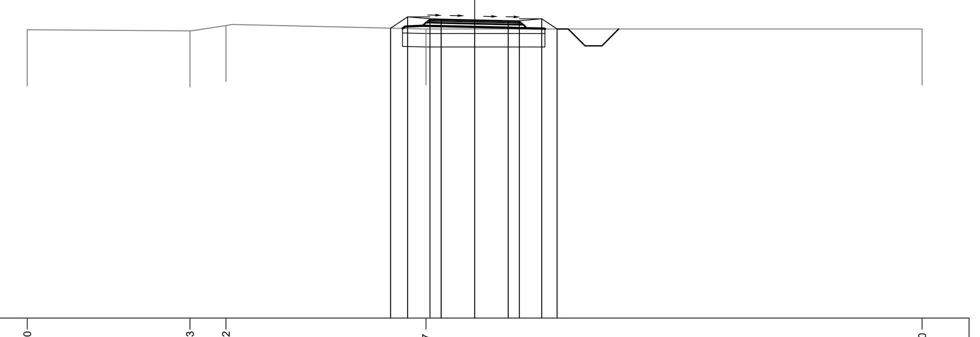

| | |
|---|---|
| PROGRESSIVE TERRENO | -20.00 -12.73 -11.12 -2.17 20.00 |
| PARZIALI TERRENO | 7.27 1.61 8.95 22.17 |
| QUOTE TERRENO | 20.89 20.84 21.08 20.93 20.92 |
| PROGRESSIVE PROGETTO | -3.76 -3.00 -2.00 -1.50 0.00 1.50 2.00 3.00 3.68 |
| PARZIALI PROGETTO | 0.76 1.00 0.50 1.50 1.50 0.50 1.00 0.68 |
| QUOTE PROGETTO | 20.96 21.47 21.38 21.37 21.34 21.30 21.29 21.38 20.93 |

PROFILO SEC_114
SEZIONE 7
PROGRESSIVA 120.00

| | | | |
|---|---|---|---|
| R | RIPORTO | $m^2$ | 0.60 |
| FD | FOSSO DX | $m^2$ | 1.12 |
| a | BONIFICA | m | 6.42 |
| b | SCOTICO | m | 6.42 |
| ba | BASE | m | 4.34 |
| bi | BINDER | m | 4.18 |
| st | MISTO STABILIZZATO | m | 4.66 |
| u | USURA | m | 4.08 |
| v | VEGETALE | m | 3.54 |

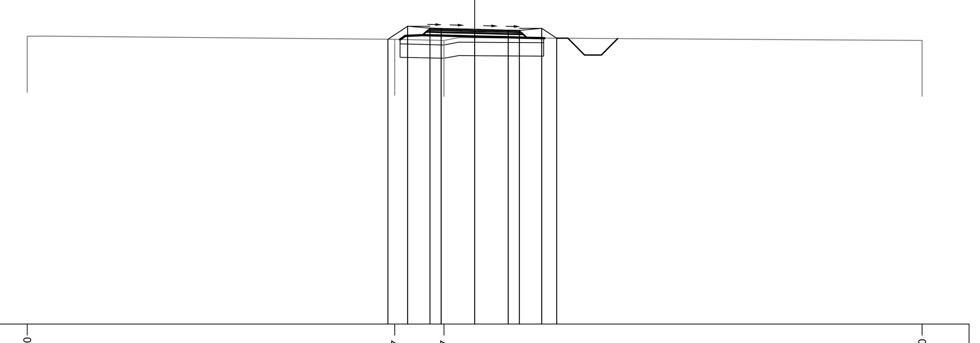

| | |
|---|---|
| PROGRESSIVE TERRENO | -20.00 -3.57 -1.37 20.00 |
| PARZIALI TERRENO | 16.43 2.20 21.37 |
| QUOTE TERRENO | 20.87 20.73 20.68 20.69 |
| PROGRESSIVE PROGETTO | -3.88 -3.00 -2.00 -1.50 0.00 1.50 2.00 3.00 3.66 |
| PARZIALI PROGETTO | 0.88 1.00 0.50 1.50 1.50 0.50 1.00 0.66 |
| QUOTE PROGETTO | 20.74 21.32 21.23 21.22 21.18 21.15 21.13 21.22 20.78 |

PROFILO SEC_114
SEZIONE 8
PROGRESSIVA 140.00

| | | | |
|---|---|---|---|
| R | RIPORTO | $m^2$ | 0.73 |
| FD | FOSSO DX | $m^2$ | 0.98 |
| a | BONIFICA | m | 6.49 |
| b | SCOTICO | m | 6.49 |
| ba | BASE | m | 4.34 |
| bi | BINDER | m | 4.18 |
| st | MISTO STABILIZZATO | m | 4.66 |
| u | USURA | m | 4.08 |
| v | VEGETALE | m | 3.58 |

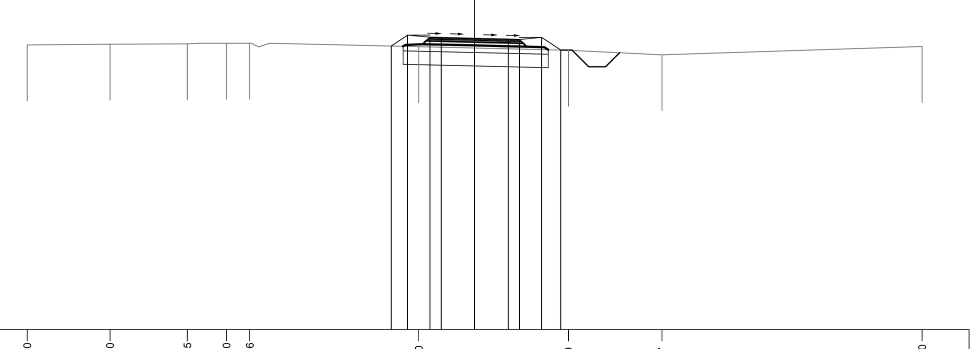

| | |
|---|---|
| PROGRESSIVE TERRENO | -20.00 -16.30 -12.85 -11.10 -10.06 -2.50 4.19 8.37 20.00 |
| PARZIALI TERRENO | 3.70 3.45 1.75 1.04 7.56 6.69 4.18 11.63 |
| QUOTE TERRENO | 20.73 20.77 20.78 20.81 20.81 20.65 20.50 20.29 20.66 |
| PROGRESSIVE PROGETTO | -3.73 -3.00 -2.00 -1.50 0.00 1.50 2.00 3.00 3.85 |
| PARZIALI PROGETTO | 0.73 1.00 0.50 1.50 1.50 0.50 1.00 0.85 |
| QUOTE PROGETTO | 20.68 21.17 21.08 21.07 21.03 20.99 20.98 21.07 20.50 |

PROFILO SEC_114
SEZIONE 9
PROGRESSIVA 160.00

| | | | |
|---|---|---|---|
| S | STERRO | $m^2$ | 0.94 |
| FD | FOSSO DX | $m^2$ | 0.95 |
| a | BONIFICA | m | 6.56 |
| b | SCOTICO | m | 6.56 |
| ba | BASE | m | 4.34 |
| bi | BINDER | m | 4.18 |
| st | MISTO STABILIZZATO | m | 4.66 |
| u | USURA | m | 4.08 |
| v | VEGETALE | m | 2.98 |

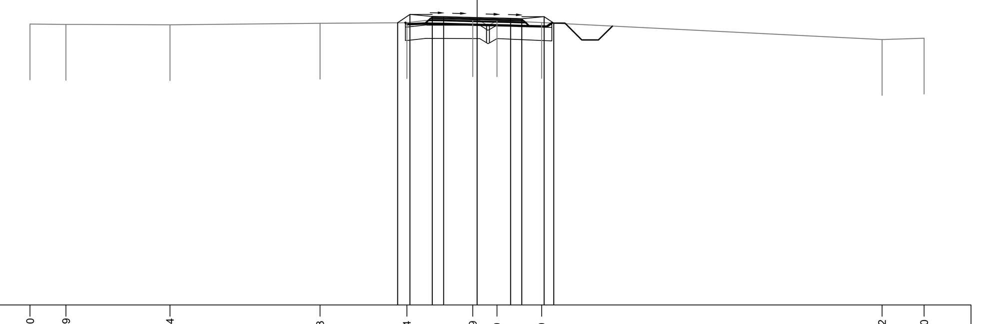

| | |
|---|---|
| PROGRESSIVE TERRENO | -20.00 -18.39 -13.74 -7.03 -3.14 -0.19 0.89 2.89 18.12 20.00 |
| PARZIALI TERRENO | 1.61 4.65 6.71 3.89 2.95 1.08 2.00 15.23 1.88 |
| QUOTE TERRENO | 20.59 20.57 20.55 20.62 20.65 20.74 20.73 20.65 19.89 19.95 |
| PROGRESSIVE PROGETTO | -3.55 -3.00 -2.00 -1.50 0.00 1.50 2.00 3.00 3.43 |
| PARZIALI PROGETTO | 0.55 1.00 0.50 1.50 1.50 0.50 1.00 0.43 |
| QUOTE PROGETTO | 20.65 21.01 20.92 20.91 20.87 20.84 20.82 20.91 20.63 |

PROFILO SEC_114
SEZIONE 10
PROGRESSIVA 180.00

| | | | |
|---|---|---|---|
| S | STERRO | $m^2$ | 1.83 |
| FD | FOSSO DX | $m^2$ | 0.87 |
| a | BONIFICA | m | 6.81 |
| b | SCOTICO | m | 6.81 |
| ba | BASE | m | 4.34 |
| bi | BINDER | m | 4.18 |
| st | MISTO STABILIZZATO | m | 4.66 |
| u | USURA | m | 4.08 |
| v | VEGETALE | m | 2.98 |

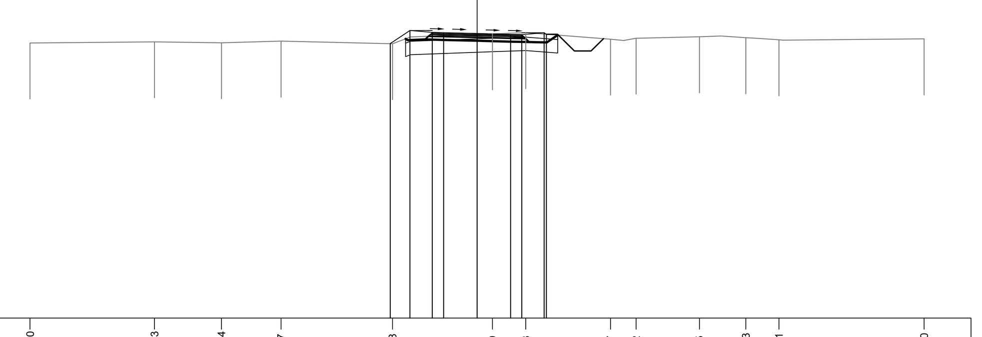

| | |
|---|---|
| PROGRESSIVE TERRENO | -20.00 -14.43 -11.44 -8.77 -3.78 0.69 2.18 5.97 7.12 9.95 12.03 13.51 20.00 |
| PARZIALI TERRENO | 5.57 2.99 2.67 4.99 4.47 1.49 3.79 1.15 2.83 2.08 1.48 6.49 |
| QUOTE TERRENO | 20.30 20.35 20.31 20.38 20.27 20.71 20.76 20.47 20.51 20.58 20.54 20.44 20.48 |
| PROGRESSIVE PROGETTO | -3.88 -3.00 -2.00 -1.50 0.00 1.50 2.00 3.00 3.10 |
| PARZIALI PROGETTO | 0.88 1.00 0.50 1.50 1.50 0.50 1.00 0.10 |
| QUOTE PROGETTO | 20.27 20.86 20.77 20.76 20.72 20.68 20.67 20.76 20.69 |

PROFILO SEC_114
SEZIONE 11
PROGRESSIVA 182.58

u USURA m 4.08

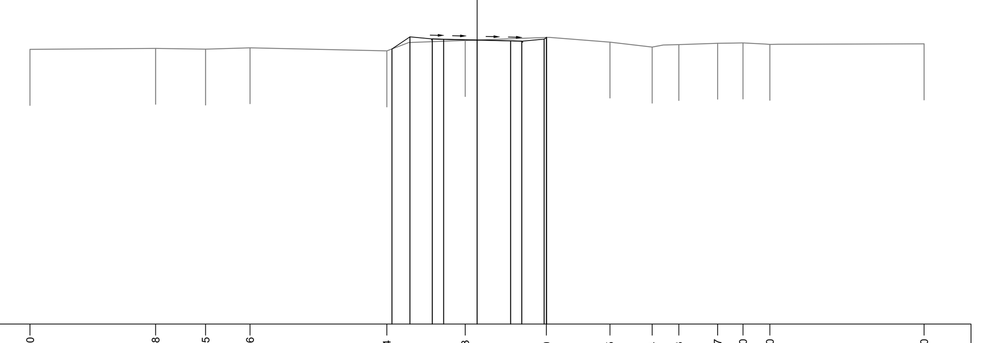

| | |
|---|---|
| PROGRESSIVE TERRENO | -20.00 -14.38 -12.15 -10.16 -4.04 -0.53 3.10 5.95 7.84 9.03 10.77 11.90 13.10 20.00 |
| PARZIALI TERRENO | 5.62 2.23 1.99 6.12 3.51 3.63 2.85 1.89 1.19 1.74 1.13 1.20 6.90 |
| QUOTE TERRENO | 20.28 20.33 20.30 20.35 20.22 20.68 20.82 20.61 20.38 20.50 20.56 20.57 20.51 20.53 |
| PROGRESSIVE PROGETTO | -3.80 -3.00 -2.00 -1.50 0.00 1.50 2.00 3.00 3.11 |
| PARZIALI PROGETTO | 0.80 1.00 0.50 1.50 1.50 0.50 1.00 0.11 |
| QUOTE PROGETTO | 20.30 20.84 20.75 20.74 20.70 20.66 20.65 20.74 20.82 |

anas
GRUPPO FS ITALIANE

*Direzione Progettazione e Realizzazione Lavori*

**ITINERARIO RAGUSA-CATANIA**
Collegamento viario compreso tra lo Svincolo della S.S. 514 "di Chiaramonte" con la S.S. 115 e lo Svincolo della S.S. 194 "Ragusana"
LOTTO 4 - Dallo svincolo n. 8 "Francofonte" (compreso) allo svincolo della "Ragusana"(escluso)

PROGETTO ESECUTIVO — COD. PA898

PROGETTAZIONE: ATI SINTAGMA - GP INGEGNERIA - COOPROGETTI -GDG - ICARIA - OMNISERVICE


PROGETTISTA RESPONSABILE DELL'INTEGRAZIONE DELLE PRESTAZIONI SPECIALISTICHE:
Dott. Ing. Nando Granieri
Ordine degli Ingegneri della Prov. di Perugia n° A351

IL GEOLOGO:
Dott. Geol. Giorgio Cerquiglini
Ordine dei Geologi della Regione Umbria n° 108

IL COORDINATORE PER LA SICUREZZA IN FASE DI PROGETTAZIONE:
Dott. Ing. Filippo Pambianco
Ordine degli Ingegneri della Provincia di Perugia n° A1373

VISTO IL RESPONSABILE DEL PROCEDIMENTO
Dott. Ing. Luigi Mupo

IL GRUPPO DI PROGETTAZIONE:
MANDATARIA: Sintagma
Dott. Ing. N.Granieri, Dott. Ing. F.Durastanti, Dott. Ing. V.Truffini, Dott. Arch. A.Bracchini, Dott. Ing. L.Nani, Dott. Ing. M.Abram, Dott. Ing. F.Pambianco, Dott. Ing. M.Briganti Botta, Dott. Ing. L.Gagliardini, Dott. Geol. G.Cerquiglini
MANDANTI:
GP Ingegneria: Dott. Ing. G.Guiducci, Dott. Ing. A.Signorelli, Dott. Ing. E.Moscatelli, Dott. Ing. A.Belà, Dott. Ing. G.Lucibello, Dott. Arch. G.Guastella, Dott. Geol. M.Leonardi, Dott. Ing. G.Parente
Cooprogetti: Dott. Arch. E.A.E.Crimi, Dott. Ing. M.Panfili, Dott. Arch. P.Ghirelli, Dott. Ing. D.Pelle, Dott. Ing. L.Ragnacci, Dott. Arch. A.Strati, Archeol. M.G.Liseno
Geotechnical Design Group: Dott. Ing. D.Carlaccini, Dott. Ing. S.Sacconi, Dott. Ing. C.Consorti, Dott. Ing. F.Aloe, Dott. Ing. A.Salvemini
Icaria società di ingegneria: Dott. Ing. V.Rotisciani, Dott. Ing. G.Pulli, Dott. Ing. F.Macchioni, Dott. Ing. G.Verini Supplizi, Dott. Ing. V.Piunno, Geom. C.Sugaroni
Omniservice: Dott. Ing. P.Agnello

IL RESPONSABILE DI PROGETTO:


PROGETTO INFRASTRUTTURA
VIABILITA' SECONDARIA sec. 114
Sezioni trasversali

| CODICE PROGETTO (PROGETTO / LIV. PROG. / N. PROG.) | NOME FILE | REVISIONE | SCALA: |
|---|---|---|---|
| LO408Z E 2101 | S04PS31TRASZ01B — CODICE ELAB. S04PS31TRASZ01 | B | 1:200 |

| REV. | DESCRIZIONE | DATA | REDATTO | VERIFICATO | APPROVATO |
|---|---|---|---|---|---|
| B | Revisione a seguito di Rapporto di Verifica | Nov 2021 | S.Scopetta | F. Durastanti | N.Granieri |
| A | Emissione | Giu 2021 | S.Scopetta | F. Durastanti | N.Granieri |