A SCOTICO	m²	5.21
C SCAVO FOSSO SX	m²	0.49
D SCAVO FOSSO DX	m²	0.50
E RIEMPIMENTO SCOTICO	m²	5.21
F RILEVATO	m²	4.21
I VEGETALE	m²	1.57
L USURA	m²	0.28
M BINDER	m²	0.33
N BASE	m²	0.57
O FONDAZIONE	m²	1.06
a INERBIMENTO	m	4.83

SEZIONE N.: 25
DIST. PROG.: 440.00

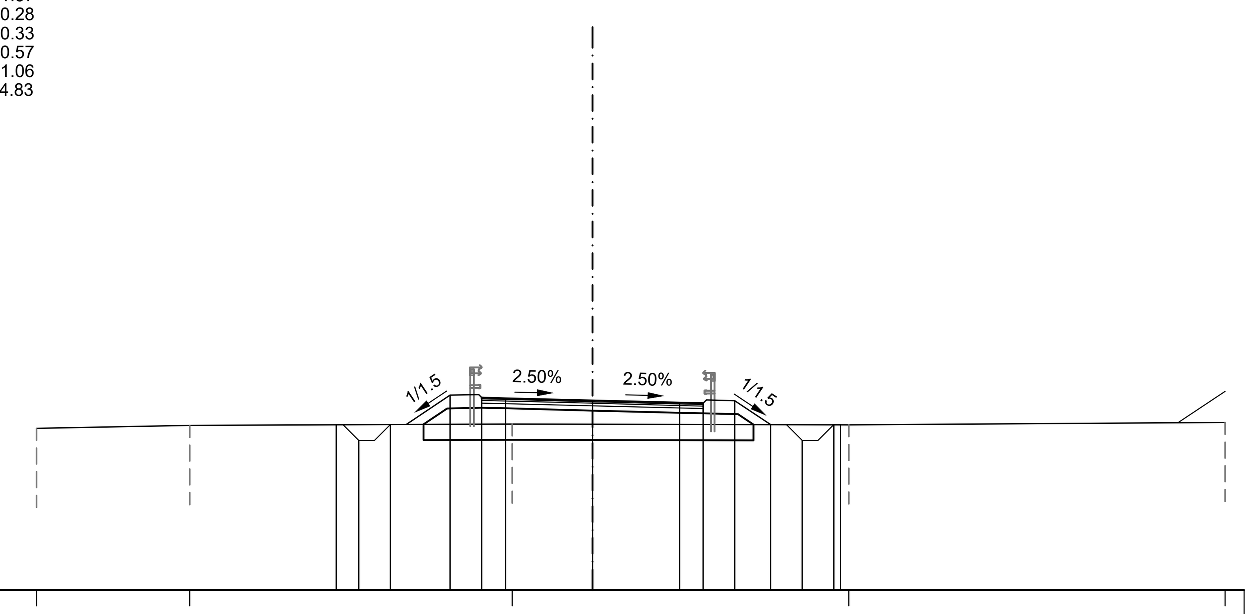

SCALA 1: 200

QT.RIF. 4

QUOTE TERRENO	9.11 9.20 9.25 9.22 9.30
QUOTE PROGETTO	9.22 8.74 9.24 10.16 10.08 10.06 10.00 9.93 9.91 9.99 9.23 8.73 9.23 9.22
DISTANZE PARZIALI PROGETTO	0.71 1.00 0.50 1.39 1.00 0.75 2.75 2.75 0.75 1.00 1.13 1.00 1.00 0.21
PROGRESSIVE PROGETTO	-8.10 -7.39 -6.39 -4.50 -3.50 -2.75 0.00 2.75 3.50 4.50 5.63 6.63 7.63 7.84

A SCOTICO	m²	5.42
C SCAVO FOSSO SX	m²	0.50
D SCAVO FOSSO DX	m²	0.46
E RIEMPIMENTO SCOTICO	m²	5.42
F RILEVATO	m²	5.73
H RILEVATO FOSSO DX	m²	0.01
I VEGETALE	m²	1.70
L USURA	m²	0.26
M BINDER	m²	0.36
N BASE	m²	0.56
O FONDAZIONE	m²	1.06
a INERBIMENTO	m	5.30

SEZIONE N.: 26
DIST. PROG.: 460.00

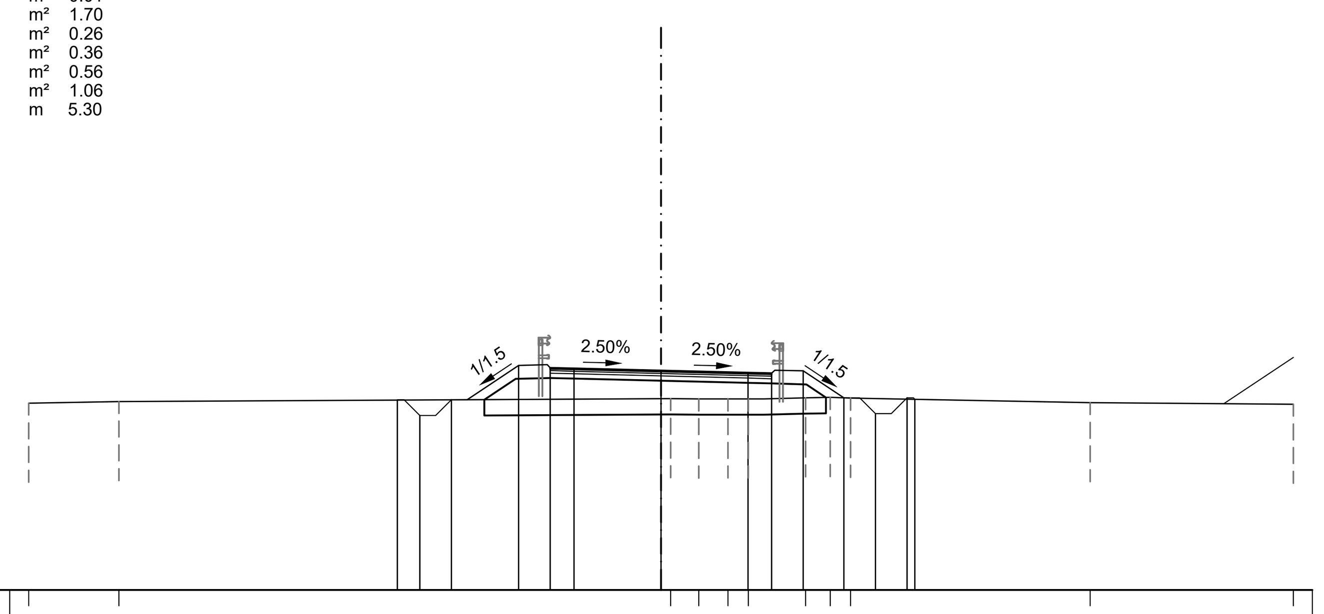

SCALA 1: 200

QT.RIF. 3

QUOTE TERRENO	8.91 8.96 9.05 9.04 9.04 9.04 9.08 9.09 9.07 8.93 8.88
QUOTE PROGETTO	9.01 8.52 9.02 10.11 10.03 10.01 9.94 9.87 9.85 9.93 9.08 8.58 9.08 9.03
DISTANZE PARZIALI PROGETTO	0.71 1.00 0.50 1.63 1.00 0.75 2.75 2.75 0.75 1.00 1.28 1.00 1.00 0.25
PROGRESSIVE PROGETTO	-8.34 -7.63 -6.63 -4.50 -3.50 -2.75 0.00 2.75 3.50 4.50 5.78 6.78 7.78 8.03

A SCOTICO	m²	5.68
C SCAVO FOSSO SX	m²	0.49
D SCAVO FOSSO DX	m²	0.46
E RIEMPIMENTO SCOTICO	m²	5.68
F RILEVATO	m²	7.87
H RILEVATO FOSSO DX	m²	0.01
I VEGETALE	m²	1.88
L USURA	m²	0.28
M BINDER	m²	0.35
N BASE	m²	0.56
O FONDAZIONE	m²	1.05
a INERBIMENTO	m	5.91

SEZIONE N.: 27
DIST. PROG.: 480.00

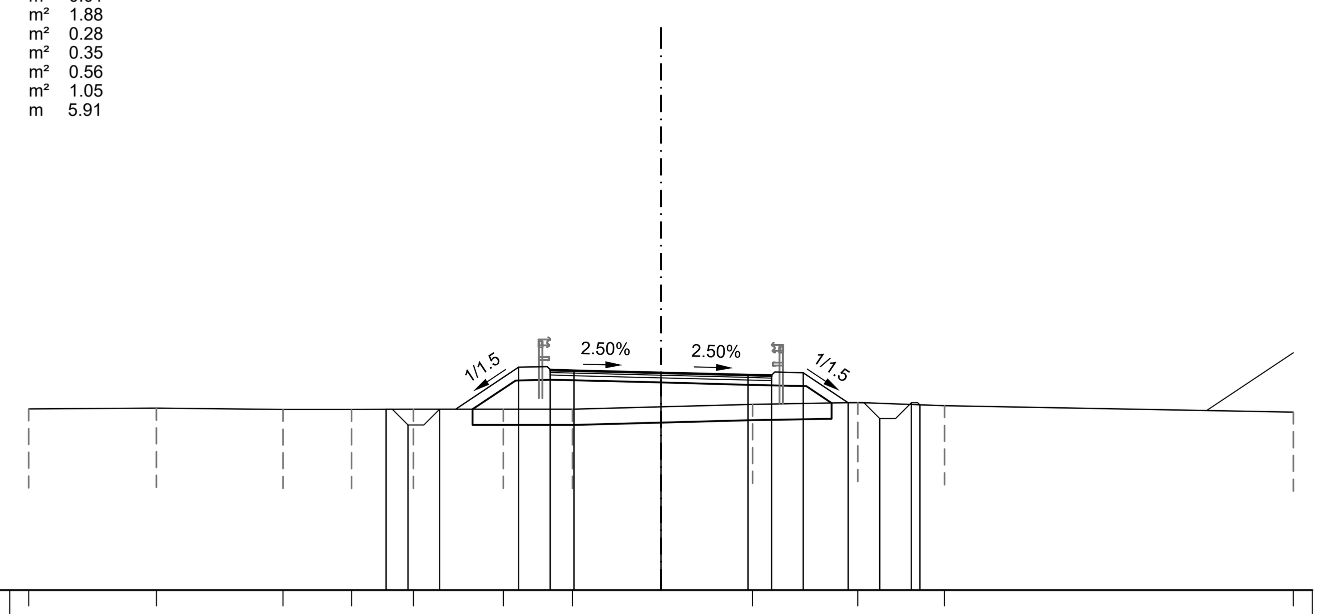

SCALA 1: 200

QT.RIF. 3

QUOTE TERRENO	8.74 8.76 8.72 8.72 8.72 8.72 8.72 8.88 8.94 8.84 8.64
QUOTE PROGETTO	8.72 8.22 8.72 10.05 9.98 9.96 9.89 9.82 9.80 9.88 8.93 8.43 8.93 8.86
DISTANZE PARZIALI PROGETTO	0.70 1.00 0.50 2.00 1.00 0.75 2.75 2.75 0.75 1.00 1.42 1.00 1.00 0.27
PROGRESSIVE PROGETTO	-8.70 -8.00 -7.00 -4.50 -3.50 -2.75 0.00 2.75 3.50 4.50 5.92 6.92 7.92 8.19

A SCOTICO	m²	5.46
C SCAVO FOSSO SX	m²	0.50
D SCAVO FOSSO DX	m²	0.51
E RIEMPIMENTO SCOTICO	m²	5.46
F RILEVATO	m²	5.89
I VEGETALE	m²	1.73
L USURA	m²	0.28
M BINDER	m²	0.33
N BASE	m²	0.58
O FONDAZIONE	m²	1.05
a INERBIMENTO	m	5.38

SEZIONE N.: 28
DIST. PROG.: 500.00

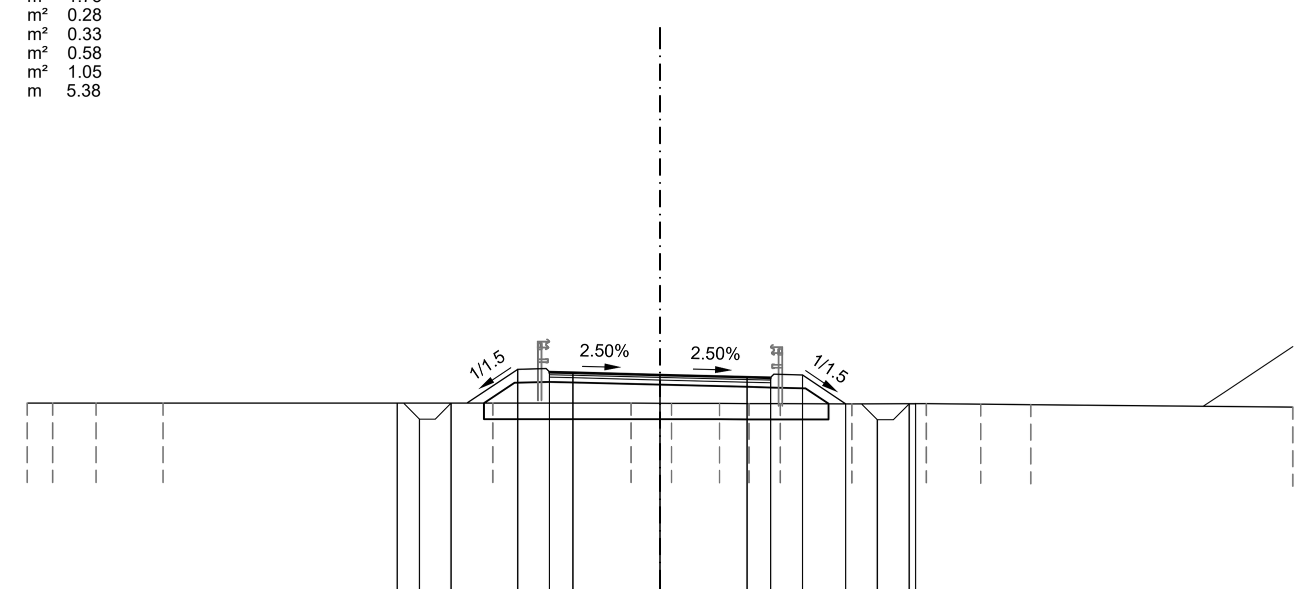

SCALA 1: 200

QT.RIF. 3

QUOTE TERRENO	8.93 8.93 8.93 8.93 8.93 8.93 8.93 8.92 8.92 8.92 8.91 8.92 8.90 8.89 8.81
QUOTE PROGETTO	8.93 8.43 8.93 10.00 9.92 9.90 9.84 9.77 9.75 9.83 8.91 8.41 8.91 8.92
DISTANZE PARZIALI PROGETTO	0.70 1.00 0.50 1.61 1.00 0.75 2.75 2.75 0.75 1.00 1.37 1.00 1.00 0.21
PROGRESSIVE PROGETTO	-8.31 -7.61 -6.61 -4.50 -3.50 -2.75 0.00 2.75 3.50 4.50 5.87 6.87 7.87 8.08

A SCOTICO	m²	5.77
C SCAVO FOSSO SX	m²	0.47
D SCAVO FOSSO DX	m²	0.50
E RIEMPIMENTO SCOTICO	m²	5.77
F RILEVATO	m²	8.45
G RILEVATO FOSSO SX	m²	0.01
I VEGETALE	m²	1.94
L USURA	m²	0.28
M BINDER	m²	0.35
N BASE	m²	0.57
O FONDAZIONE	m²	1.04
a INERBIMENTO	m	6.14

SEZIONE N.: 29
DIST. PROG.: 518.29

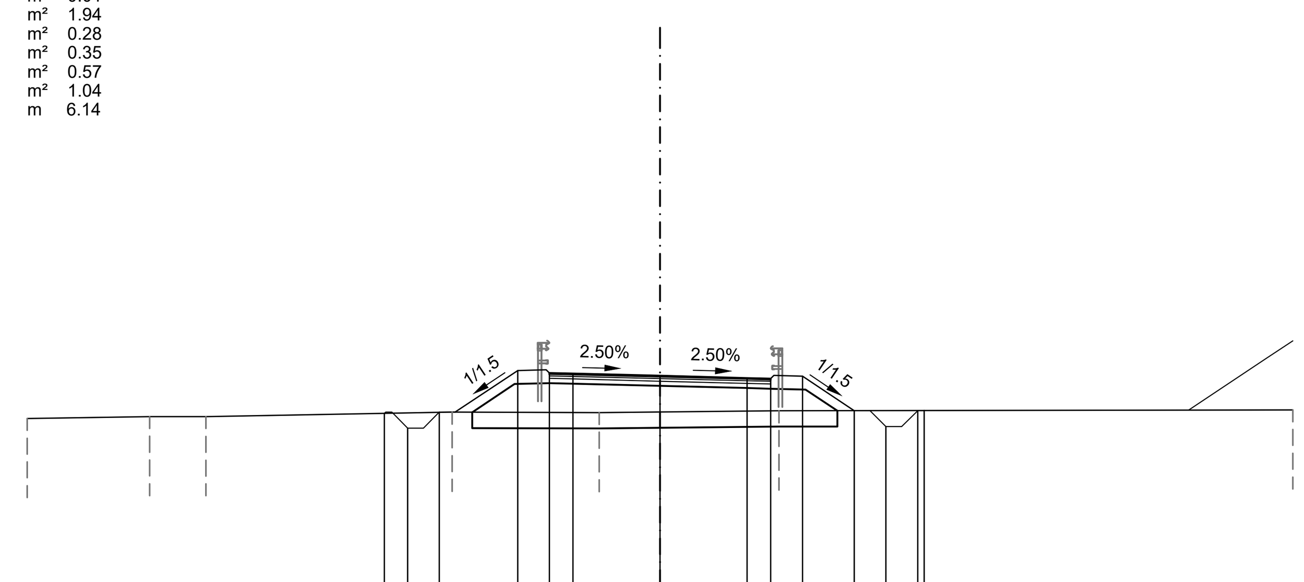

SCALA 1: 200

QT.RIF. 3

QUOTE TERRENO	8.44 8.50 8.49 8.64 8.63 8.68 8.71
QUOTE PROGETTO	8.60 8.14 8.64 9.95 9.87 9.86 9.79 9.72 9.70 9.78 8.68 8.18 8.68 8.69
DISTANZE PARZIALI PROGETTO	0.74 1.00 0.50 1.97 1.00 0.75 2.75 2.75 0.75 1.00 1.64 1.00 1.00 0.21
PROGRESSIVE PROGETTO	-8.71 -7.97 -6.97 -4.50 -3.50 -2.75 0.00 2.75 3.50 4.50 6.14 7.14 8.14 8.35

A SCOTICO	m²	5.88
C SCAVO FOSSO SX	m²	0.44
D SCAVO FOSSO DX	m²	0.60
E RIEMPIMENTO SCOTICO	m²	5.88
F RILEVATO	m²	10.49
G RILEVATO FOSSO SX	m²	0.03
I VEGETALE	m²	2.03
L USURA	m²	0.28
M BINDER	m²	0.36
N BASE	m²	0.56
O FONDAZIONE	m²	1.04
a INERBIMENTO	m	6.38

SEZIONE N.: 30
DIST. PROG.: 540.00

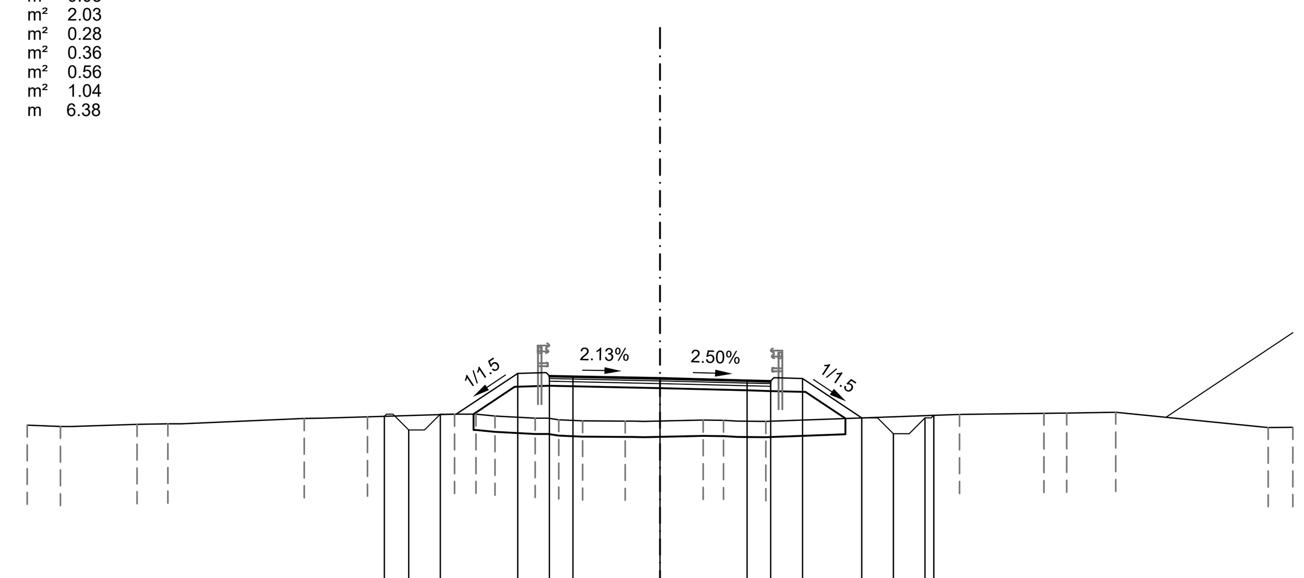

SCALA 1: 200

QT.RIF. 3

QUOTE TERRENO	8.24 8.20 8.27 8.28 8.45 8.50 8.59 8.59 8.53 8.46 8.41 8.38 8.37 8.40 8.40 8.36 8.59 8.62 8.63 8.65 8.17 8.17
QUOTE PROGETTO	8.52 8.09 8.59 9.88 9.80 9.79 9.73 9.66 9.64 9.72 8.47 7.97 8.47 8.56
DISTANZE PARZIALI PROGETTO	0.77 1.00 0.50 1.94 1.00 0.75 2.75 2.75 0.75 1.00 1.87 1.00 1.00 0.29
PROGRESSIVE PROGETTO	-8.71 -7.94 -6.94 -4.50 -3.50 -2.75 0.00 2.75 3.50 4.50 6.37 7.37 8.37 8.66

QUADRO D'UNIONE

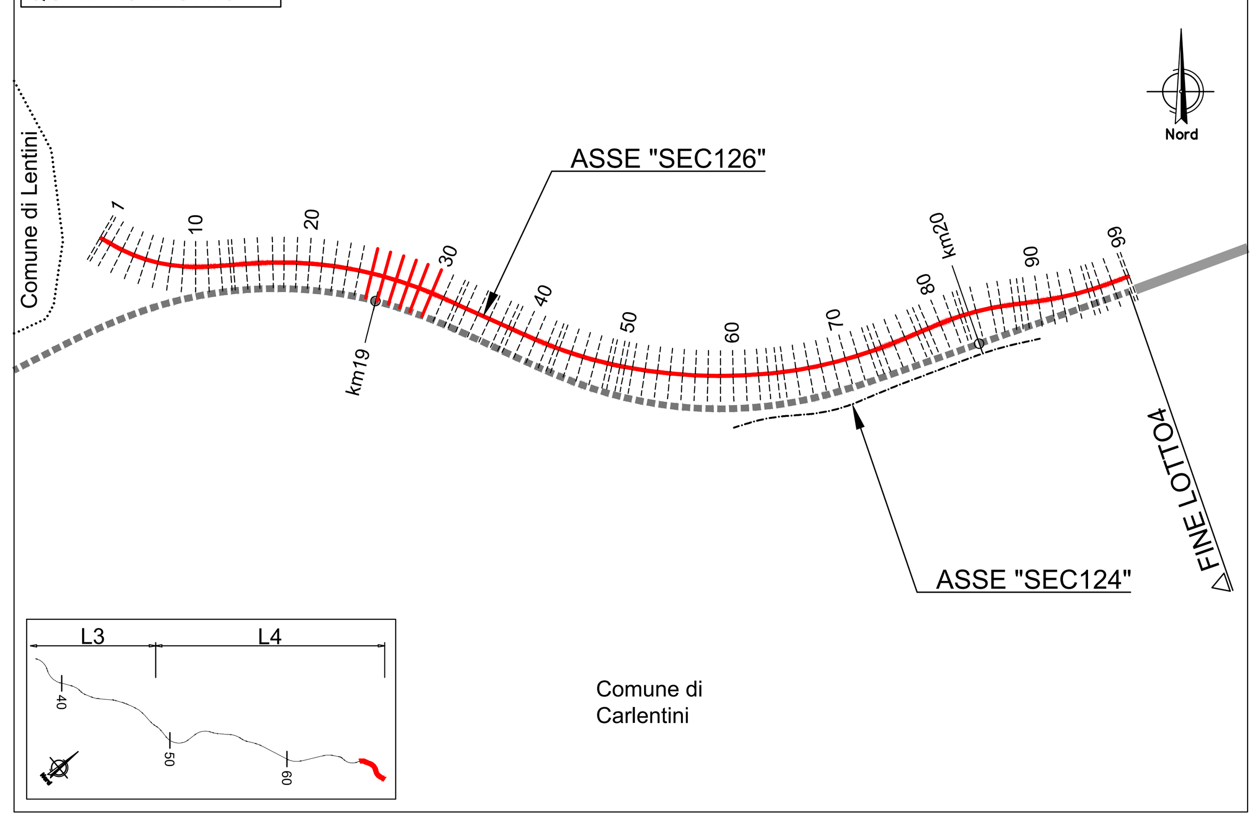

0 4 8 12 16 20m
Scala @A1 1:200

anas
GRUPPO FS ITALIANE

Direzione Progettazione e Realizzazione Lavori

ITINERARIO RAGUSA-CATANIA

Collegamento viario compreso tra lo Svincolo della S.S. 514 "di Chiaramonte" con la S.S. 115 e lo Svincolo della S.S. 194 "Ragusana"

LOTTO 4 - Dallo svincolo n. 8 "Francofonte" (compreso) allo svincolo della "Ragusana"(escluso)

PROGETTO ESECUTIVO — COD. PA898

PROGETTAZIONE: ATI SINTAGMA - GP INGEGNERIA - COOPROGETTI -GDG - ICARIA - OMNISERVICE

PROGETTISTA RESPONSABILE DELL'INTEGRAZIONE DELLE PRESTAZIONI SPECIALISTICHE:
Dott. Ing. Nando Granieri
Ordine degli Ingegneri della Prov. di Perugia n° A351

(Timbro: INGEGNERI DELLA PROVINCIA DI PERUGIA – ORDINE DEGLI – Sezione A – A351 – DOTTORE INGEGNERE NANDO GRANIERI – SETTORE CIVILE E AMBIENTALE – SETTORE INDUSTRIALE – SETTORE DELL'INFORMAZIONE)

IL GEOLOGO:
Dott. Geol. Giorgio Cerquiglini
Ordine dei Geologi della Regione Umbria n° 108

IL COORDINATORE PER LA SICUREZZA IN FASE DI PROGETTAZIONE:
Dott. Ing. Filippo Pambianco
Ordine degli Ingegneri della Provincia di Perugia n° A1373

VISTO IL RESPONSABILE DEL PROCEDIMENTO
Dott. Ing. Luigi Mupo

IL GRUPPO DI PROGETTAZIONE:

MANDATARIA: Sintagma
Dott. Ing. N.Granieri; Dott. Ing. F.Durastanti; Dott. Ing. V.Truffini; Dott. Arch. A.Bracchini; Dott. Ing. L.Nani; Dott. Ing. M.Abram; Dott. Ing. F.Pambianco; Dott. Ing. M.Briganti Botta; Dott. Ing. L.Gagliardini; Dott. Geol. G.Cerquiglini

MANDANTI:
GPI Ingegneria: Dott. Ing. G.Guiducci; Dott. Ing. A.Signorelli; Dott. Ing. E.Moscatelli; Dott. Ing. A.Belà; Dott. Ing. G.Lucibello; Dott. Arch. G.Guastella; Dott. Geol. M.Leonardi; Dott. Ing. G.Parente
Cooprogetti: Dott. Arch. E.A.E.Crimi; Dott. Ing. M.Panfili; Dott. Arch. P.Ghirelli; Dott. Ing. D.Pelle; Dott. Ing. L.Ragnacci; Dott. Arch. A.Strati; Archeol. M.G.Liseno
Geotechnical Design Group: Dott. Ing. D.Carlaccini; Dott. Ing. S.Sacconi; Dott. Ing. C.Consorti; Dott. Ing. F.Aloe; Dott. Ing. A.Salvemini
Icaria società di ingegneria: Dott. Ing. V.Rotisciani; Dott. Ing. G.Pulli; Dott. Ing. F.Macchioni; Dott. Ing. G.Verini Supplizi; Dott. Ing. V.Piunno; Geom. C.Sugaroni
Omniservice Engineering: Dott. Ing. P.Agnello

IL RESPONSABILE DI PROGETTO:
(Timbro: ORDINE degli INGEGNERI – INGEGNERE Federico DURASTANTI – civile ed ambientale, industriale, dell'informazione – A 844 – Provincia di TERNI)

PROGETTO INFRASTRUTTURA
VIABILITA' SECONDARIA sec. 126
Sezioni trasversali - Tav. 5 di 17

CODICE PROGETTO			NOME FILE	REVISIONE	SCALA:
PROGETTO	LIV. PROG.	N. PROG.	S04PS44TRASZ05B		
LO408Z	E	2101	CODICE ELAB. S04PS44TRASZ05	B	1:200

REV.	DESCRIZIONE	DATA	REDATTO	VERIFICATO	APPROVATO
B	Revisione a seguito di Rapporto di Verifica	Nov 2021	S.Scopetta	F. Durastanti	N.Granieri
A	Emissione	Giu 2021	S.Scopetta	F. Durastanti	N.Granieri