A SCOTICO m² 5.48
C SCAVO FOSSO SX m² 0.40
D SCAVO FOSSO DX m² 0.54
E RIEMPIMENTO SCOTICO m² 5.48
F RILEVATO m² 5.53
G RILEVATO FOSSO SX m² 0.04
I VEGETALE m² 1.73
L USURA m² 0.29
M BINDER m² 0.35
N BASE m² 0.56
O FONDAZIONE m² 1.04
a INERBIMENTO m 5.49

SEZIONE N.: 61
DIST. PROG.: 1060.00

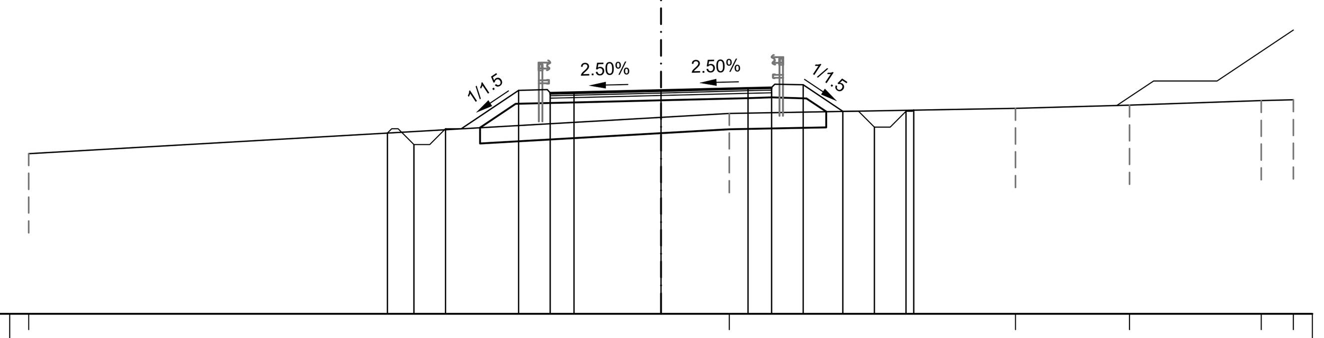

SCALA 1: 200

QT.RIF. 2

QUOTE TERRENO	7.06 8.33 8.49 8.59 8.73 8.76
QUOTE PROGETTO	7.71 7.34 7.84 9.05 8.97 8.99 9.06 9.13 9.15 9.23 8.39 7.89 8.39 8.43
DISTANZE PARZIALI PROGETTO	0.84 1.00 0.50 1.81 1.00 0.75 2.75 2.75 0.75 1.00 1.25 1.00 1.00 0.24
PROGRESSIVE PROGETTO	-8.65 -7.81 -6.81 -4.50 -3.50 -2.75 0.00 2.75 3.50 4.50 5.75 6.75 7.75 7.99

A SCOTICO m² 5.50
C SCAVO FOSSO SX m² 0.37
D SCAVO FOSSO DX m² 0.43
E RIEMPIMENTO SCOTICO m² 5.50
F RILEVATO m² 5.11
G RILEVATO FOSSO SX m² 0.09
H RILEVATO FOSSO DX m² 0.03
I VEGETALE m² 1.77
L USURA m² 0.28
M BINDER m² 0.35
N BASE m² 0.56
O FONDAZIONE m² 1.04
a INERBIMENTO m 5.63

SEZIONE N.: 62
DIST. PROG.: 1080.00

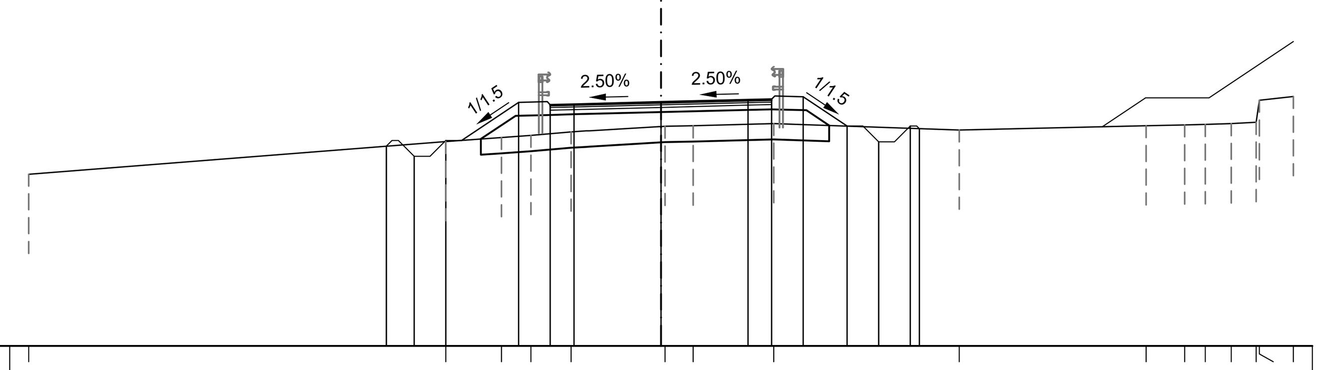

SCALA 1: 200

QT.RIF. 2

QUOTE TERRENO	7.42 8.45 8.58 8.65 8.76 8.93 8.95 9.02 8.82 8.95 8.98 8.99 9.02 9.06 9.76 9.88
QUOTE PROGETTO	8.31 7.99 8.49 9.69 9.61 9.63 9.70 9.77 9.79 9.87 8.94 8.44 8.94 8.86
DISTANZE PARZIALI PROGETTO	0.89 1.00 0.50 1.80 1.00 0.75 2.75 2.75 0.75 1.00 1.39 1.00 1.00 0.28
PROGRESSIVE PROGETTO	-8.69 -7.80 -6.80 -4.50 -3.50 -2.75 0.00 2.75 3.50 4.50 5.89 6.89 7.89 8.17

A SCOTICO m² 6.30
C SCAVO FOSSO SX m² 0.40
D SCAVO FOSSO DX m² 0.68
E RIEMPIMENTO SCOTICO m² 6.30
F RILEVATO m² 14.48
G RILEVATO FOSSO SX m² 0.03
I VEGETALE m² 2.33
L USURA m² 0.28
M BINDER m² 0.35
N BASE m² 0.56
O FONDAZIONE m² 1.05
a INERBIMENTO m 7.40

SEZIONE N.: 63
DIST. PROG.: 1095.51

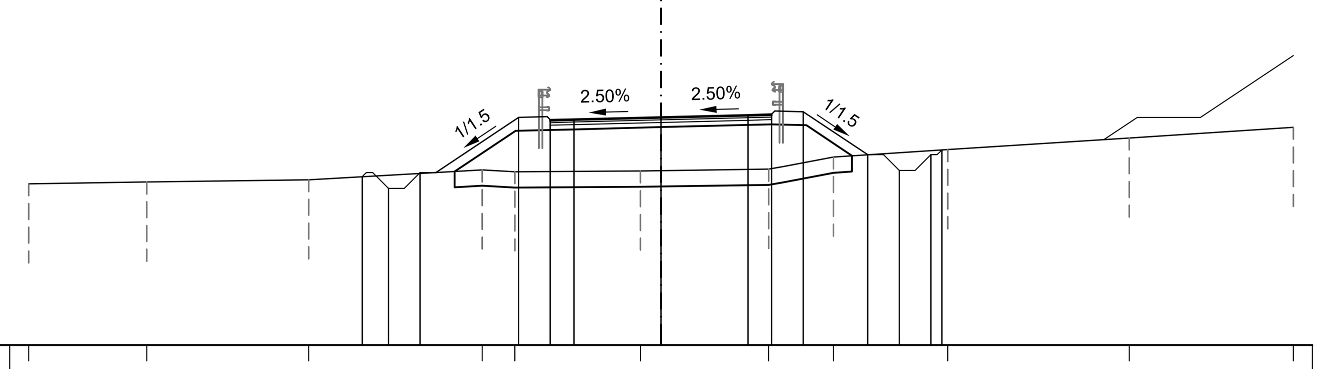

SCALA 1: 200

QT.RIF. 3

QUOTE TERRENO	8.10 8.15 8.23 8.54 8.48 8.50 8.56 8.95 9.18 9.55 9.89
QUOTE PROGETTO	8.33 7.96 8.46 10.20 10.12 10.14 10.21 10.28 10.30 10.38 9.02 8.52 9.02 9.17
DISTANZE PARZIALI PROGETTO	0.83 1.00 0.50 2.62 1.00 0.75 2.75 2.75 0.75 1.00 2.04 1.00 1.00 0.35
PROGRESSIVE PROGETTO	-9.45 -8.62 -7.62 -4.50 -3.50 -2.75 0.00 2.75 3.50 4.50 6.54 7.54 8.54 8.89

A SCOTICO m² 5.91
C SCAVO FOSSO SX m² 0.41
D SCAVO FOSSO DX m² 0.66
E RIEMPIMENTO SCOTICO m² 5.91
F RILEVATO m² 5.60
G RILEVATO FOSSO SX m² 0.05
I VEGETALE m² 2.04
L USURA m² 0.28
M BINDER m² 0.34
N BASE m² 0.57
O FONDAZIONE m² 1.05
a INERBIMENTO m 6.61

SEZIONE N.: 64
DIST. PROG.: 1109.52

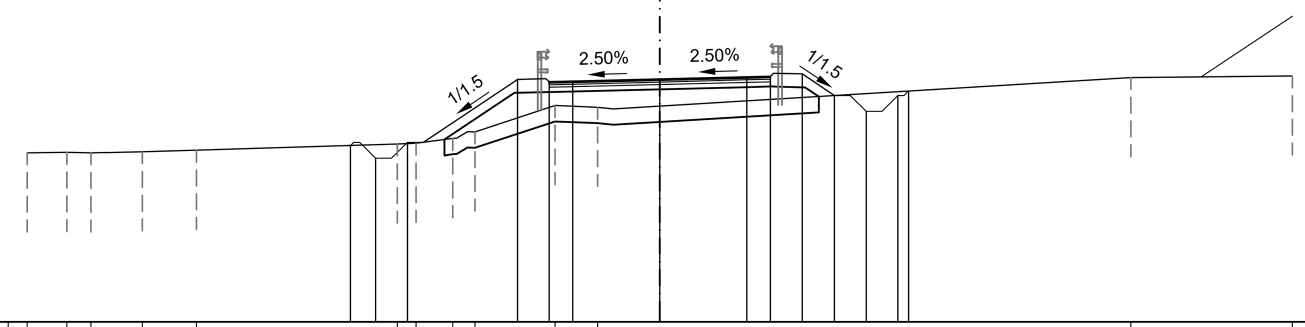

SCALA 1: 200

QT.RIF. 3

QUOTE TERRENO	8.35 8.36 8.34 8.37 8.42 8.62 8.64 8.80 9.00 9.84 9.78 10.72 10.77
QUOTE PROGETTO	8.57 8.17 8.67 10.66 10.58 10.60 10.67 10.74 10.76 10.84 10.15 9.65 10.15 10.30
DISTANZE PARZIALI PROGETTO	0.80 1.00 0.50 2.98 1.00 0.75 2.75 2.75 0.75 1.00 1.02 1.00 1.00 0.35
PROGRESSIVE PROGETTO	-9.78 -8.98 -7.98 -4.50 -3.50 -2.75 0.00 2.75 3.50 4.50 5.52 6.52 7.52 7.87

A SCOTICO m² 0.81
B SCAVO m² 0.37
C SCAVO FOSSO SX m² 0.41
D SCAVO FOSSO DX m² 0.50
E RIEMPIMENTO SCOTICO m² 0.81
F RILEVATO m² 0.04
G RILEVATO FOSSO SX m² 0.03
I VEGETALE m² 1.11
L USURA m² 0.28
M BINDER m² 0.35
N BASE m² 0.56
O FONDAZIONE m² 1.05
a INERBIMENTO m 3.34

SEZIONE N.: 65
DIST. PROG.: 1120.00

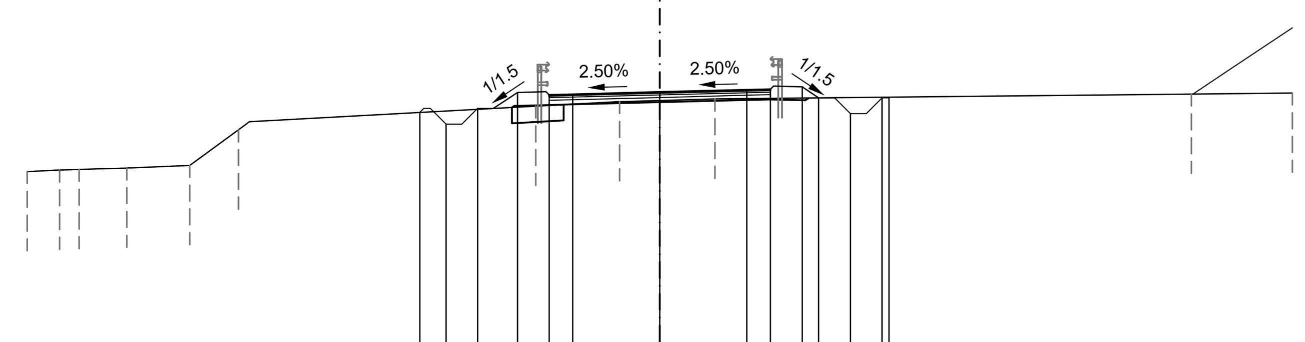

SCALA 1: 200

QT.RIF. 3

QUOTE TERRENO	8.50 8.55 8.57 8.62 8.70 9.82 10.57 10.71 10.80 10.95 10.99
QUOTE PROGETTO	10.37 10.00 10.50 11.00 10.93 10.95 11.01 11.08 11.10 11.18 10.83 10.33 10.83 10.85
DISTANZE PARZIALI PROGETTO	0.83 1.00 0.50 0.76 1.00 0.75 2.75 2.75 0.75 1.00 0.52 1.00 1.00 0.23
PROGRESSIVE PROGETTO	-7.59 -6.76 -5.76 -4.50 -3.50 -2.75 0.00 2.75 3.50 4.50 5.02 6.02 7.02 7.25

A SCOTICO m² 4.79
C SCAVO FOSSO SX m² 0.44
D SCAVO FOSSO DX m² 0.49
E RIEMPIMENTO SCOTICO m² 4.79
F RILEVATO m² 1.16
G RILEVATO FOSSO SX m² 0.02
I VEGETALE m² 1.26
L USURA m² 0.28
M BINDER m² 0.34
N BASE m² 0.57
O FONDAZIONE m² 1.05
a INERBIMENTO m 3.85

SEZIONE N.: 66
DIST. PROG.: 1140.00

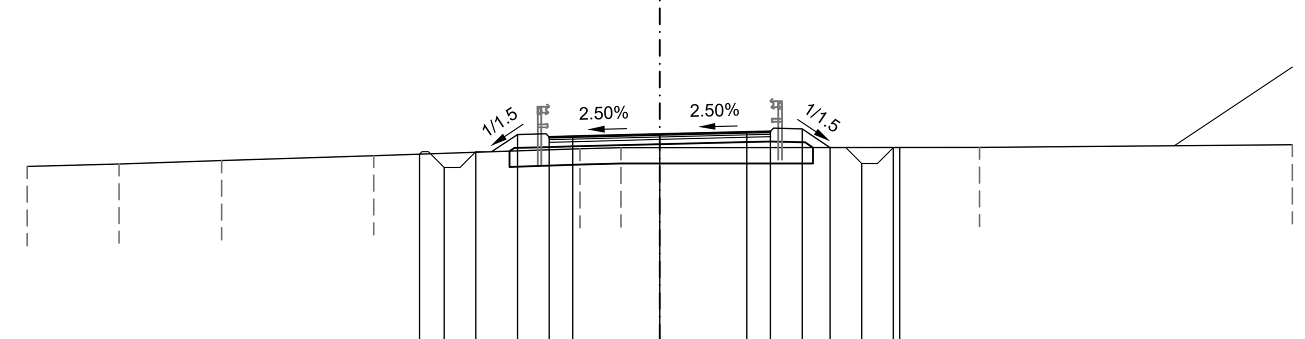

SCALA 1: 200

QT.RIF. 5

QUOTE TERRENO	10.65 10.72 10.83 10.99 11.21 11.24 11.25 11.34
QUOTE PROGETTO	11.04 10.62 11.12 11.66 11.58 11.60 11.67 11.74 11.76 11.84 11.25 10.75 11.25 11.25
DISTANZE PARZIALI PROGETTO	0.77 1.00 0.50 0.82 1.00 0.75 2.75 2.75 0.75 1.00 0.89 1.00 1.00 0.20
PROGRESSIVE PROGETTO	-7.59 -6.82 -5.82 -4.50 -3.50 -2.75 0.00 2.75 3.50 4.50 5.39 6.39 7.39 7.59

QUADRO D'UNIONE

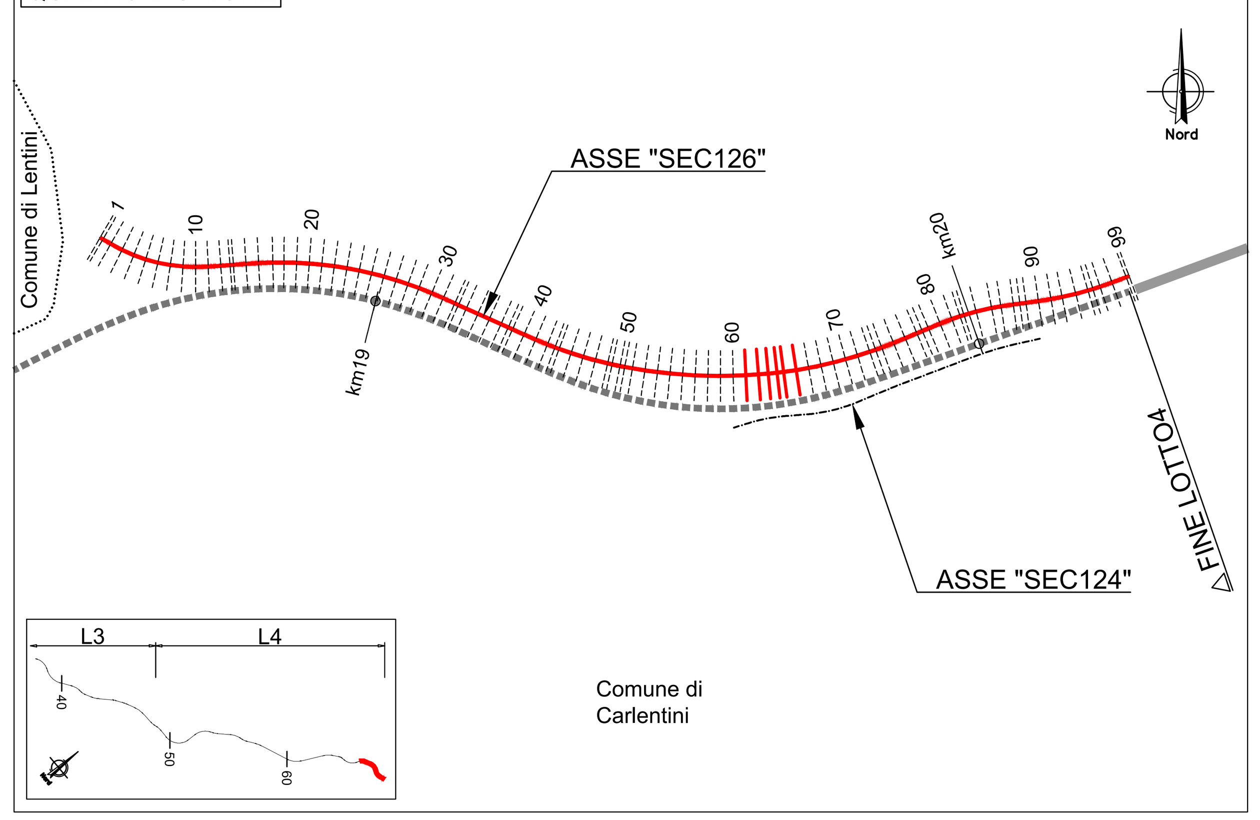

0 4 8 12 16 20m
Scala @A1 1:200

anas GRUPPO FS ITALIANE

Direzione Progettazione e Realizzazione Lavori

ITINERARIO RAGUSA-CATANIA
Collegamento viario compreso tra lo Svincolo della S.S. 514 "di Chiaramonte" con la S.S. 115 e lo Svincolo della S.S. 194 "Ragusana"
LOTTO 4 - Dallo svincolo n. 8 "Francofonte" (compreso) allo svincolo della "Ragusana"(escluso)

PROGETTO ESECUTIVO — COD. PA898

PROGETTAZIONE: ATI SINTAGMA - GP INGEGNERIA - COOPROGETTI -GDG - ICARIA - OMNISERVICE

PROGETTISTA RESPONSABILE DELL'INTEGRAZIONE DELLE PRESTAZIONI SPECIALISTICHE:
Dott. Ing. Nando Granieri
Ordine degli Ingegneri della Prov. di Perugia n° A351

(Timbro: INGEGNERI DELLA PROVINCIA DI PERUGIA – ORDINE DEGLI – Sezione A – A351 – DOTTORE INGEGNERE NANDO GRANIERI – SETTORE CIVILE E AMBIENTALE – SETTORE INDUSTRIALE – SETTORE DELL'INFORMAZIONE)

IL GEOLOGO:
Dott. Geol. Giorgio Cerquiglini
Ordine dei Geologi della Regione Umbria n° 108

IL COORDINATORE PER LA SICUREZZA IN FASE DI PROGETTAZIONE:
Dott. Ing. Filippo Pambianco
Ordine degli Ingegneri della Provincia di Perugia n° A1373

VISTO IL RESPONSABILE DEL PROCEDIMENTO
Dott. Ing. Luigi Mupo

IL GRUPPO DI PROGETTAZIONE:

MANDATARIA: Sintagma
Dott. Ing. N.Granieri — Dott. Ing. M.Abram
Dott. Ing. F.Durastanti — Dott. Ing. F.Pambianco
Dott. Ing. V.Truffini — Dott. Ing. M.Briganti Botta
Dott. Arch. A.Bracchini — Dott. Ing. L.Gagliardini
Dott. Ing. L.Nani — Dott. Geol. G.Cerquiglini

MANDANTI:
GP INGEGNERIA — Dott. Ing. G.Guiducci; Dott. Ing. A.Signorelli; Dott. Ing. E.Moscatelli; Dott. Ing. A.Belà; Dott. Ing. G.Lucibello; Dott. Arch. G.Guastella; Dott. Geol. M.Leonardi; Dott. Ing. G.Parente
cooprogetti — Dott. Arch. E.A.E.Crimi; Dott. Ing. M.Panfili; Dott. Arch. P.Ghirelli; Dott. Ing. D.Pelle; Dott. Ing. L.Ragnacci; Dott. Arch. A.Strati; Archeol. M.G.Liseno
GEOTECHNICAL DESIGN GROUP — Dott. Ing. D.Carlaccini; Dott. Ing. S.Sacconi; Dott. Ing. C.Consorti; Dott. Ing. F.Aloe; Dott. Ing. A.Salvemini
ICARIA società di ingegneria — Dott. Ing. V.Rotisciani; Dott. Ing. G.Pulli; Dott. Ing. F.Macchioni; Dott. Ing. G.Verini Supplizi; Dott. Ing. V.Piunno; Geom. C.Sugaroni
OMNISERVICE — Dott. Ing. P.Agnello

IL RESPONSABILE DI PROGETTO:
(Timbro: ORDINE degli INGEGNERI – INGEGNERE Federico DURASTANTI – A 844 – Provincia di TERNI)

PROGETTO INFRASTRUTTURA
VIABILITA' SECONDARIA sec. 126
Sezioni trasversali - Tav. 11 di 17

CODICE PROGETTO	NOME FILE	REVISIONE	SCALA:
PROGETTO: LO408Z — LIV. PROG.: E — N. PROG.: 2101	S04PS44TRASZ11B / CODICE ELAB.: S04PS44TRASZ11	B	1:200

REV.	DESCRIZIONE	DATA	REDATTO	VERIFICATO	APPROVATO
B	Revisione a seguito di Rapporto di Verifica	Nov 2021	S.Scopetta	F. Durastanti	N.Granieri
A	Emissione	Giu 2021	S.Scopetta	F. Durastanti	N.Granieri