PROFILO SEC_111BIS
SEZIONE 13
PROGRESSIVA 240.00

S	STERRO	m²	2.04
FD	FOSSO DX	m²	1.13
a	BONIFICA	m	8.51
b	SCOTICO	m	8.51
ba	BASE	m	6.34
bi	BINDER	m	6.18
st	MISTO STABILIZZATO	m	6.66
u	USURA	m	6.08
v	VEGETALE	m	2.51

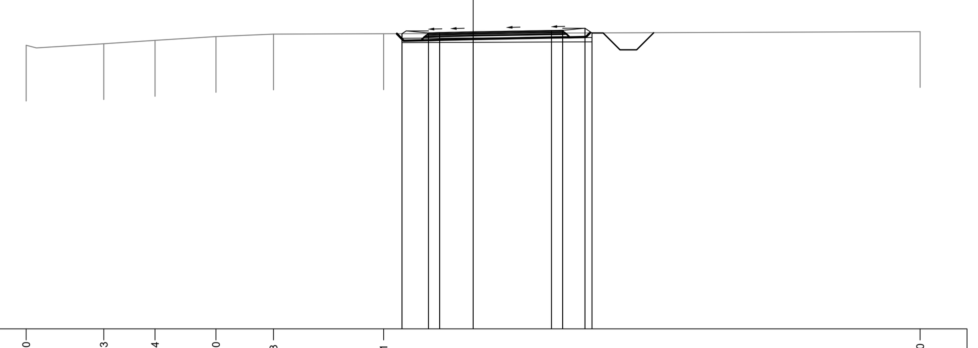

16 200 200

PROGRESSIVE TERRENO	-20.00 -16.53 -14.24 -11.50 -8.93 -4.01 20.00
PARZIALI TERRENO	3.47 2.29 2.74 2.57 4.92 24.01
QUOTE TERRENO	28.70 28.77 28.92 29.09 29.20 29.21 29.31
PROGRESSIVE PROGETTO	-3.19 -2.00 -1.50 0.00 3.50 4.00 5.00 5.32
PARZIALI PROGETTO	1.19 0.50 1.50 3.50 0.50 1.00 0.32
QUOTE PROGETTO	29.22 29.25 29.26 29.30 29.36 29.37 29.46 29.25

PROFILO SEC_111BIS
SEZIONE 14
PROGRESSIVA 260.00

S	STERRO	m²	1.98
FD	FOSSO DX	m²	1.14
a	BONIFICA	m	6.74
b	SCOTICO	m	6.74
ba	BASE	m	4.17
bi	BINDER	m	4.09
st	MISTO STABILIZZATO	m	4.33
u	USURA	m	4.04
v	VEGETALE	m	1.21

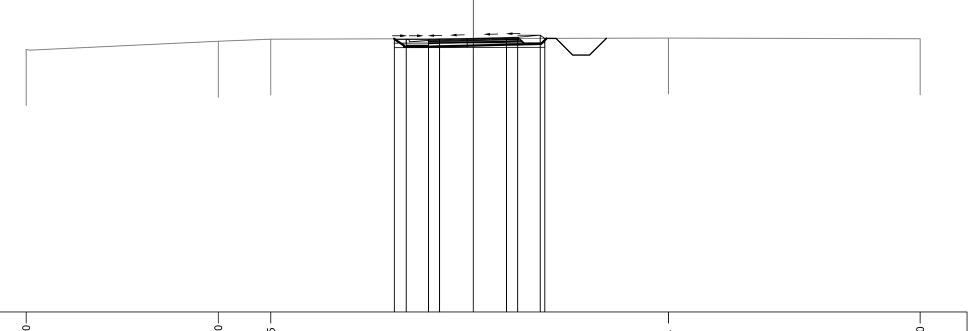

17 200 200

PROGRESSIVE TERRENO	-20.00 -11.40 -9.05 8.74 20.00
PARZIALI TERRENO	8.60 2.35 17.79 11.26
QUOTE TERRENO	28.73 29.10 29.20 29.25 29.22
PROGRESSIVE PROGETTO	-3.53 -3.00 -2.00 -1.50 0.00 1.50 2.00 3.00 3.21
PARZIALI PROGETTO	0.53 1.00 0.50 1.50 1.50 0.50 1.00 0.21
QUOTE PROGETTO	29.21 29.18 29.18 29.19 29.23 29.27 29.28 29.37 29.23

PROFILO SEC_111BIS
SEZIONE 15
PROGRESSIVA 280.00

S	STERRO	m²	0.05
R	RIPORTO	m²	0.17
FD	FOSSO DX	m²	1.14
a	BONIFICA	m	7.28
b	SCOTICO	m	7.28
ba	BASE	m	4.34
bi	BINDER	m	4.18
st	MISTO STABILIZZATO	m	4.66
u	USURA	m	4.08
v	VEGETALE	m	3.28

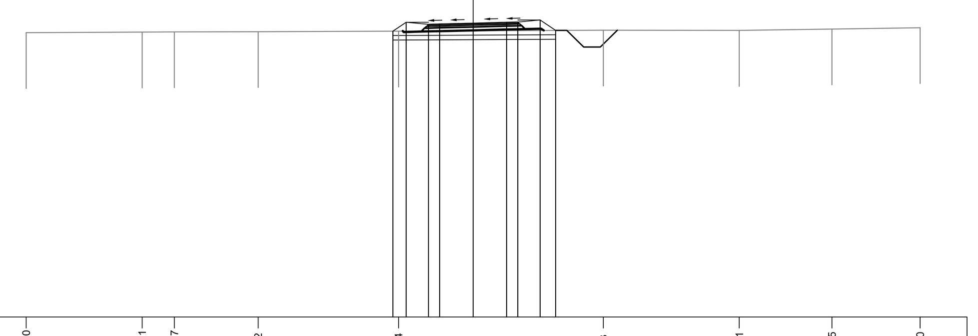

16 200 200

PROGRESSIVE TERRENO	-20.00 -14.81 -13.37 -9.62 -3.34 5.83 11.91 16.05 20.00
PARZIALI TERRENO	5.19 1.44 3.75 6.28 9.17 6.08 4.14 3.95
QUOTE TERRENO	28.73 28.76 28.77 28.78 28.81 28.85 28.83 28.89 28.96
PROGRESSIVE PROGETTO	-3.59 -3.00 -2.00 -1.50 0.00 1.50 2.00 3.00 3.69
PARZIALI PROGETTO	0.59 1.00 0.50 1.50 1.50 0.50 1.00 0.69
QUOTE PROGETTO	28.80 29.20 29.11 29.12 29.16 29.20 29.21 29.30 28.84

PROFILO SEC_111BIS
SEZIONE 16
PROGRESSIVA 300.00

S	STERRO	m²	2.08
FD	FOSSO DX	m²	1.12
a	BONIFICA	m	7.02
b	SCOTICO	m	7.02
ba	BASE	m	4.00
bi	BINDER	m	4.00
st	MISTO STABILIZZATO	m	4.00
u	USURA	m	4.00

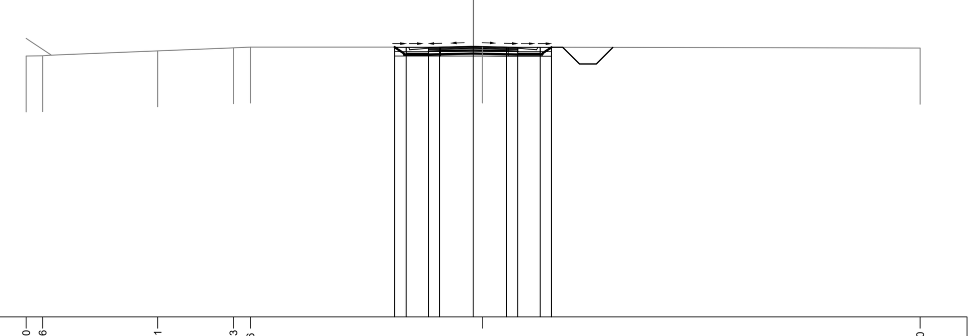

17 200 200

PROGRESSIVE TERRENO	-20.00 -19.26 -14.11 -10.73 -9.96 0.41 20.00
PARZIALI TERRENO	0.74 5.15 3.38 0.77 10.37 19.59
QUOTE TERRENO	28.65 28.66 28.88 29.02 29.05 29.05 29.01
PROGRESSIVE PROGETTO	-3.51 -3.00 -2.00 -1.50 0.00 1.50 2.00 3.00 3.50 3.51
PARZIALI PROGETTO	0.51 1.00 0.50 1.50 1.50 0.50 1.00 0.50 0.01
QUOTE PROGETTO	29.05 29.04 29.04 29.05 29.09 29.05 29.04 29.04 29.04 29.04

PROFILO SEC_111BIS
SEZIONE 17
PROGRESSIVA 320.00

S	STERRO	m²	1.82
FD	FOSSO DX	m²	1.14
a	BONIFICA	m	6.35
b	SCOTICO	m	6.35
ba	BASE	m	4.34
bi	BINDER	m	4.18
st	MISTO STABILIZZATO	m	4.66
u	USURA	m	4.08
v	VEGETALE	m	2.35

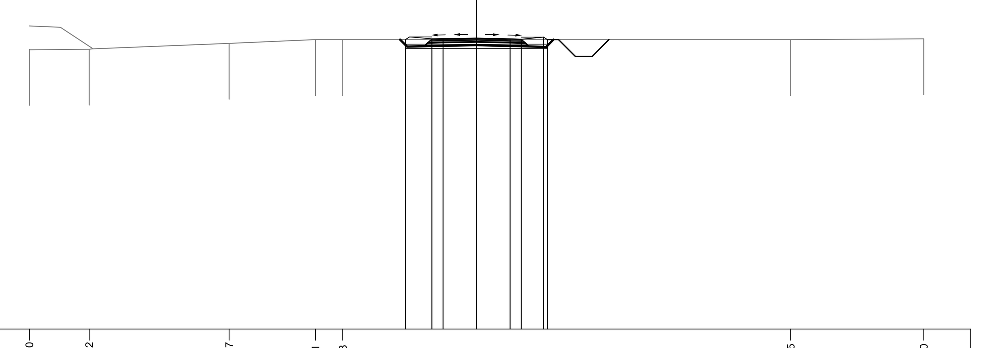

16 200 200

PROGRESSIVE TERRENO	-20.00 -17.32 -11.07 -7.21 -5.98 14.05 20.00
PARZIALI TERRENO	2.68 6.25 3.86 1.23 20.03 5.95
QUOTE TERRENO	28.51 28.52 28.78 28.94 28.94 28.94 28.98
PROGRESSIVE PROGETTO	-3.18 -2.00 -1.50 0.00 1.50 2.00 3.00 3.17
PARZIALI PROGETTO	1.18 0.50 1.50 1.50 0.50 1.00 0.17
QUOTE PROGETTO	28.94 28.98 28.99 29.02 28.98 28.97 29.06 28.94

PROFILO SEC_111BIS
SEZIONE 18
PROGRESSIVA 340.00

S	STERRO	m²	1.46
FD	FOSSO DX	m²	1.14
a	BONIFICA	m	6.56
b	SCOTICO	m	6.56
ba	BASE	m	4.34
bi	BINDER	m	4.18
st	MISTO STABILIZZATO	m	4.66
u	USURA	m	4.08
v	VEGETALE	m	2.56

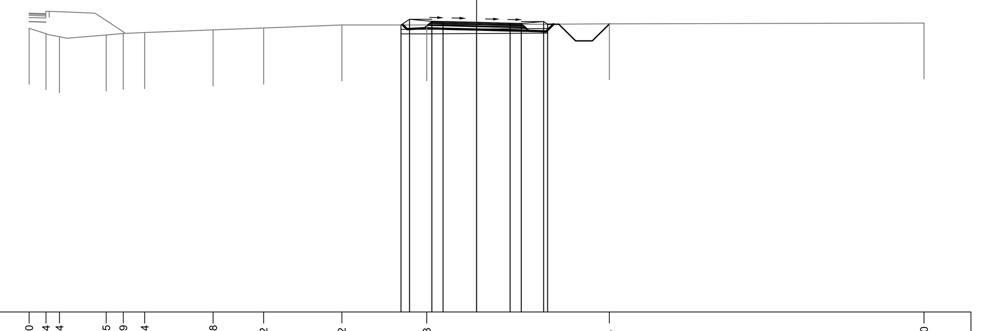

16 200 200

PROGRESSIVE TERRENO	-20.00 -19.24 -18.64 -16.55 -15.79 -14.84 -11.78 -9.52 -6.02 -2.23 5.94 20.00
PARZIALI TERRENO	0.76 0.60 2.09 0.76 0.95 3.06 2.26 3.50 3.79 8.17 14.06
QUOTE TERRENO	28.68 28.44 28.30 28.39 28.45 28.49 28.61 28.69 28.83 28.83 28.88 28.92
PROGRESSIVE PROGETTO	-3.38 -3.00 -2.00 -1.50 0.00 1.50 2.00 3.00 3.18
PARZIALI PROGETTO	0.38 1.00 0.50 1.50 1.50 0.50 1.00 0.18
QUOTE PROGETTO	28.83 29.09 29.00 28.98 28.95 28.91 28.90 28.99 28.87

PROFILO SEC_111BIS
SEZIONE 19
PROGRESSIVA 360.00

S	STERRO	m²	1.02
FD	FOSSO DX	m²	1.14
a	BONIFICA	m	6.76
b	SCOTICO	m	6.76
ba	BASE	m	4.34
bi	BINDER	m	4.18
st	MISTO STABILIZZATO	m	4.66
u	USURA	m	4.08
v	VEGETALE	m	2.76

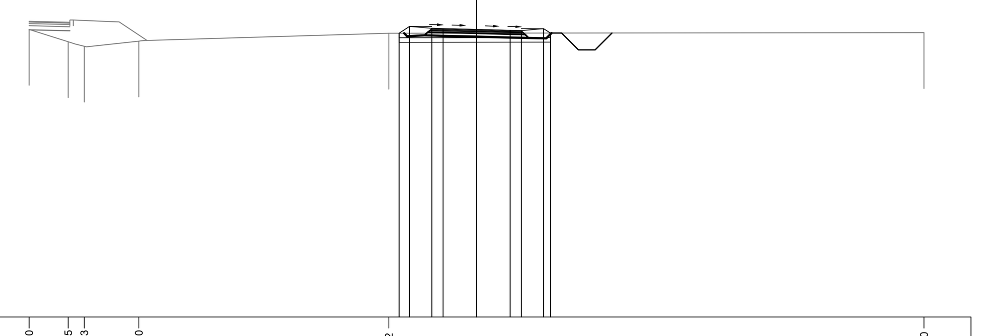

16 200 200

PROGRESSIVE TERRENO	-20.00 -18.25 -17.53 -15.10 -3.92 20.00
PARZIALI TERRENO	1.75 0.72 2.43 11.18 23.92
QUOTE TERRENO	28.88 28.33 28.13 28.35 28.70 28.73
PROGRESSIVE PROGETTO	-3.46 -3.00 -2.00 -1.50 0.00 1.50 2.00 3.00 3.30
PARZIALI PROGETTO	0.46 1.00 0.50 1.50 1.50 0.50 1.00 0.30
QUOTE PROGETTO	28.70 29.01 28.92 28.91 28.87 28.84 28.82 28.91 28.71

PROFILO SEC_111BIS
SEZIONE 20
PROGRESSIVA 380.00

S	STERRO	m²	0.79
FD	FOSSO DX	m²	1.14
a	BONIFICA	m	6.89
b	SCOTICO	m	6.89
ba	BASE	m	4.34
bi	BINDER	m	4.18
st	MISTO STABILIZZATO	m	4.66
u	USURA	m	4.08
v	VEGETALE	m	2.89

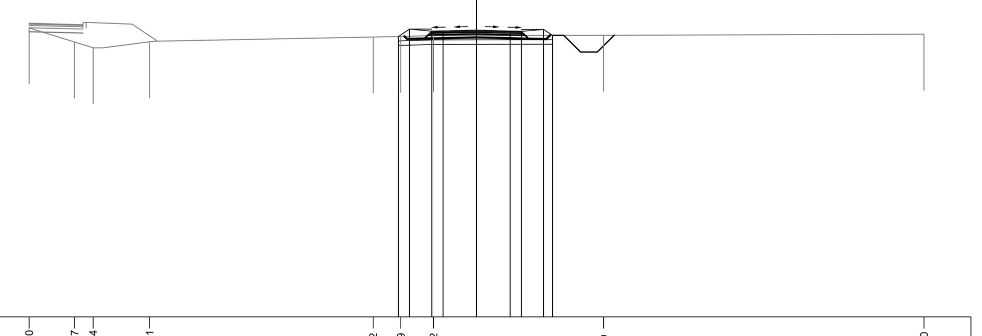

16 200 200

PROGRESSIVE TERRENO	-20.00 -17.97 -17.14 -14.61 -4.62 -3.39 -1.92 5.69 20.00
PARZIALI TERRENO	2.03 0.83 2.53 9.99 1.23 1.47 7.61 14.31
QUOTE TERRENO	28.91 28.28 28.02 28.29 28.50 28.53 28.57 28.58 28.62
PROGRESSIVE PROGETTO	-3.49 -3.00 -2.00 -1.50 0.00 1.50 2.00 3.00 3.40
PARZIALI PROGETTO	0.49 1.00 0.50 1.50 1.50 0.50 1.00 0.40
QUOTE PROGETTO	28.53 28.85 28.76 28.77 28.80 28.77 28.75 28.84 28.58

PROFILO SEC_111BIS
SEZIONE 21
PROGRESSIVA 400.00

S	STERRO	m²	1.05
FD	FOSSO DX	m²	1.13
a	BONIFICA	m	6.76
b	SCOTICO	m	6.76
ba	BASE	m	4.34
bi	BINDER	m	4.18
st	MISTO STABILIZZATO	m	4.66
u	USURA	m	4.08
v	VEGETALE	m	2.76

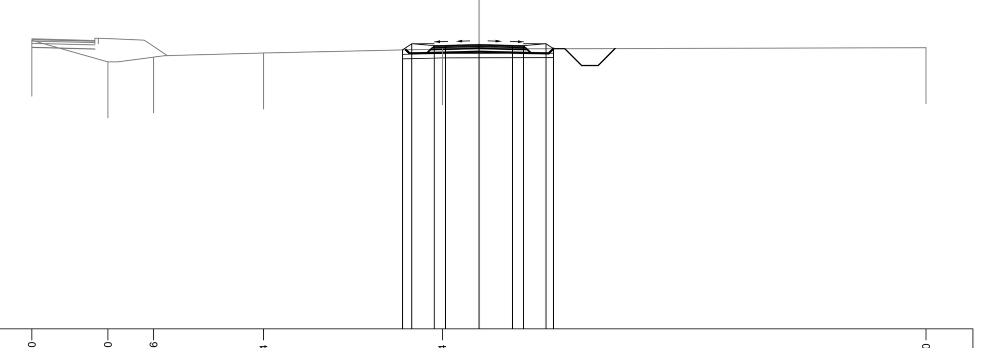

16 200 200

PROGRESSIVE TERRENO	-20.00 -16.60 -14.56 -9.64 -1.64 20.00
PARZIALI TERRENO	3.40 2.04 4.92 8.00 21.64
QUOTE TERRENO	28.92 27.95 28.17 28.35 28.53 28.59
PROGRESSIVE PROGETTO	-3.42 -3.00 -2.00 -1.50 0.00 1.50 2.00 3.00 3.34
PARZIALI PROGETTO	0.42 1.00 0.50 1.50 1.50 0.50 1.00 0.34
QUOTE PROGETTO	28.49 28.77 28.68 28.69 28.73 28.69 28.68 28.77 28.55

PROFILO SEC_111BIS
SEZIONE 22
PROGRESSIVA 420.00

S	STERRO	m²	0.06
R	RIPORTO	m²	0.07
FD	FOSSO DX	m²	1.16
a	BONIFICA	m	7.20
b	SCOTICO	m	7.20
ba	BASE	m	4.34
bi	BINDER	m	4.18
st	MISTO STABILIZZATO	m	4.66
u	USURA	m	4.08
v	VEGETALE	m	3.20

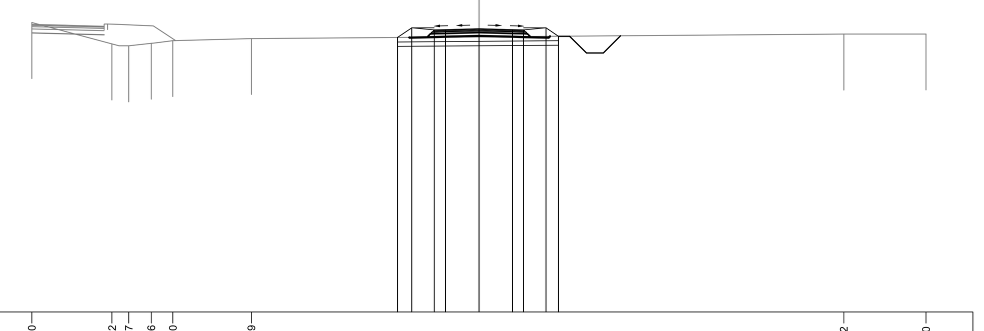

16 200 200

PROGRESSIVE TERRENO	-20.00 -16.42 -15.67 -14.66 -13.70 -10.19 16.32 20.00
PARZIALI TERRENO	3.58 0.75 1.01 0.96 3.51 26.51 3.68
QUOTE TERRENO	28.94 27.98 27.90 28.01 28.13 28.22 28.42 28.43
PROGRESSIVE PROGETTO	-3.64 -3.00 -2.00 -1.50 0.00 1.50 2.00 3.00 3.56
PARZIALI PROGETTO	0.64 1.00 0.50 1.50 1.50 0.50 1.00 0.56
QUOTE PROGETTO	28.27 28.70 28.61 28.62 28.66 28.62 28.61 28.70 28.33

PROFILO SEC_111BIS
SEZIONE 23
PROGRESSIVA 440.00

R	RIPORTO	m²	0.47
FD	FOSSO DX	m²	1.13
a	BONIFICA	m	7.42
b	SCOTICO	m	7.42
ba	BASE	m	4.34
bi	BINDER	m	4.18
st	MISTO STABILIZZATO	m	4.66
u	USURA	m	4.08
v	VEGETALE	m	3.42

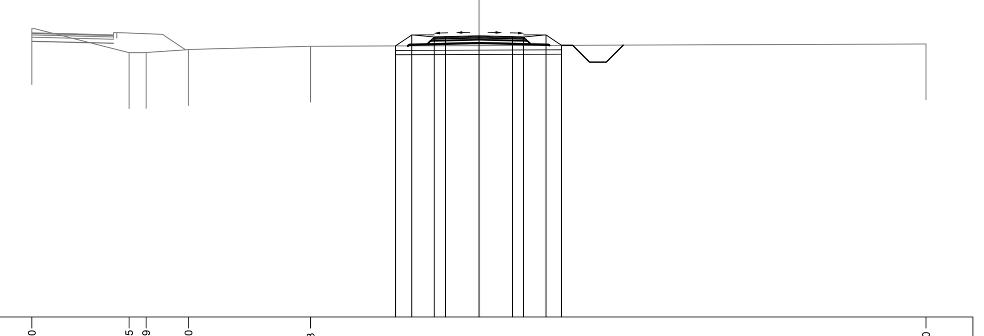

16 200 200

PROGRESSIVE TERRENO	-20.00 -15.65 -14.89 -13.00 -7.53 20.00
PARZIALI TERRENO	4.35 0.76 1.89 5.47 27.53
QUOTE TERRENO	28.91 27.84 27.84 27.98 28.13 28.23
PROGRESSIVE PROGETTO	-3.73 -3.00 -2.00 -1.50 0.00 1.50 2.00 3.00 3.69
PARZIALI PROGETTO	0.73 1.00 0.50 1.50 1.50 0.50 1.00 0.69
QUOTE PROGETTO	28.14 28.63 28.54 28.55 28.59 28.55 28.54 28.63 28.17

PROFILO SEC_111BIS
SEZIONE 24
PROGRESSIVA 460.00

S	STERRO	m²	0.09
R	RIPORTO	m²	0.19
FD	FOSSO DX	m²	1.20
a	BONIFICA	m	7.29
b	SCOTICO	m	7.29
ba	BASE	m	4.34
bi	BINDER	m	4.18
st	MISTO STABILIZZATO	m	4.66
u	USURA	m	4.08
v	VEGETALE	m	3.29

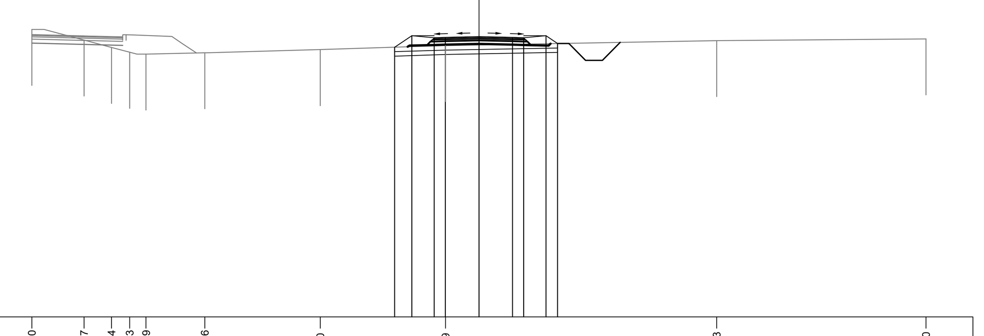

16 200 200

PROGRESSIVE TERRENO	-20.00 -17.67 -16.44 -15.63 -14.89 -12.26 -7.10 -1.49 10.63 20.00
PARZIALI TERRENO	2.33 1.23 0.81 0.74 2.63 5.16 5.61 12.12 9.37
QUOTE TERRENO	28.84 28.36 28.04 27.82 27.74 27.80 27.94 28.12 28.34 28.42
PROGRESSIVE PROGETTO	-3.77 -3.00 -2.00 -1.50 0.00 1.50 2.00 3.00 3.52
PARZIALI PROGETTO	0.77 1.00 0.50 1.50 1.50 0.50 1.00 0.52
QUOTE PROGETTO	28.05 28.56 28.47 28.48 28.52 28.48 28.47 28.56 28.21

anas
GRUPPO FS ITALIANE

Direzione Progettazione e Realizzazione Lavori

ITINERARIO RAGUSA-CATANIA
Collegamento viario compreso tra lo Svincolo della S.S. 514 "di Chiaramonte" con la S.S. 115 e lo Svincolo della S.S. 194 "Ragusana"
LOTTO 4 - Dallo svincolo n. 8 "Francofonte" (compreso) allo svincolo della "Ragusana"(escluso)

PROGETTO ESECUTIVO — COD. PA898

PROGETTAZIONE: ATI SINTAGMA - GP INGEGNERIA - COOPROGETTI -GDG - ICARIA - OMNISERVICE

PROGETTISTA RESPONSABILE DELL'INTEGRAZIONE DELLE PRESTAZIONI SPECIALISTICHE:
Dott. Ing. Nando Granieri
Ordine degli Ingegneri della Prov. di Perugia n° A351

IL GEOLOGO:
Dott. Geol. Giorgio Cerquiglini
Ordine dei Geologi della Regione Umbria n° 108

IL COORDINATORE PER LA SICUREZZA IN FASE DI PROGETTAZIONE:
Dott. Ing. Filippo Pambianco
Ordine degli Ingegneri della Provincia di Perugia n° A1373

VISTO IL RESPONSABILE DEL PROCEDIMENTO
Dott. Ing. Luigi Mupo

IL GRUPPO DI PROGETTAZIONE:
MANDATARIA: Sintagma — Dott. Ing. N.Granieri, Dott. Ing. F.Durastanti, Dott. Ing. V.Truffini, Dott. Arch. A.Bracchini, Dott. Ing. L.Nani, Dott. Ing. M.Abram, Dott. Ing. F.Pambianco, Dott. Ing. M.Briganti Botta, Dott. Ing. L.Gagliardini, Dott. Geol. G.Cerquiglini
MANDANTI:
GPIngegneria — Dott. Ing. G.Guiducci, Dott. Ing. A.Signorelli, Dott. Ing. E.Moscatelli, Dott. Ing. A.Belà, Dott. Ing. G.Lucibello, Dott. Arch. G.Guastella, Dott. Geol. M.Leonardi, Dott. Ing. G.Parente
cooprogetti — Dott. Arch. E.A.E.Crimi, Dott. Ing. M.Panfili, Dott. Arch. P.Ghirelli, Dott. Ing. D.Pelle, Dott. Ing. L.Ragnacci, Dott. Arch. A.Strati, Archeol. M.G.Liseno
Geotechnical Design Group — Dott. Ing. D.Carlaccini, Dott. Ing. S.Sacconi, Dott. Ing. C.Consorti, Dott. Ing. F.Aloe, Dott. Ing. A.Salvemini
ICARIA società di ingegneria — Dott. Ing. V.Rotisciani, Dott. Ing. G.Pulli, Dott. Ing. F.Macchioni, Dott. Ing. G.Verini Supplizi, Dott. Ing. V.Piunno, Geom. C.Sugaroni
Omniservice — Dott. Ing. P.Agnello

IL RESPONSABILE DI PROGETTO:

PROGETTO INFRASTRUTTURA
VIABILITA' SECONDARIA sec. 111 bis
Sezioni trasversali - Tav. 2 di 3

CODICE PROGETTO (PROGETTO / LIV. PROG. / N. PROG.)	NOME FILE	REVISIONE	SCALA:
LO408Z E 2101	S04PS49TRASZ02B — CODICE ELAB. S04PS49TRASZ02	B	1:200

REV.	DESCRIZIONE	DATA	REDATTO	VERIFICATO	APPROVATO
B	Revisione a seguito di Rapporto di Verifica	Nov 2021	S.Scopetta	F. Durastanti	N.Granieri
A	Emissione	Giu 2021	S.Scopetta	F. Durastanti	N.Granieri