Spalla Sp2
Pianta spiccato
Scala 1:100

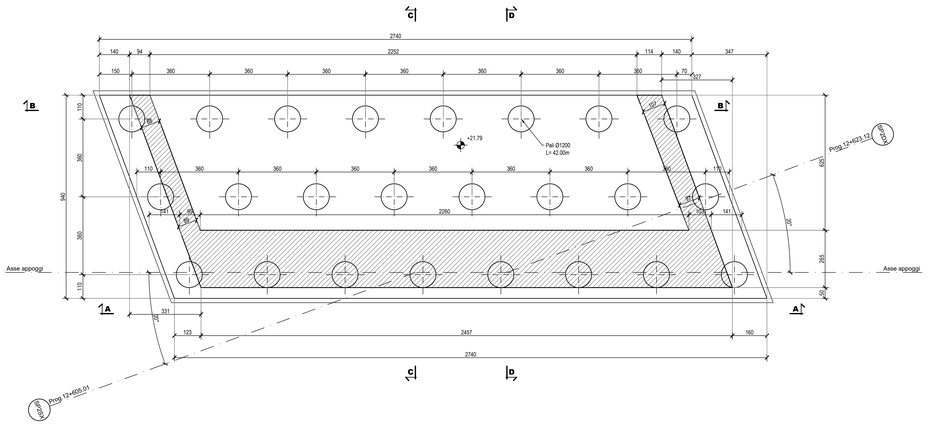

Spalla Sp2
Vista dall'alto
Scala 1:100

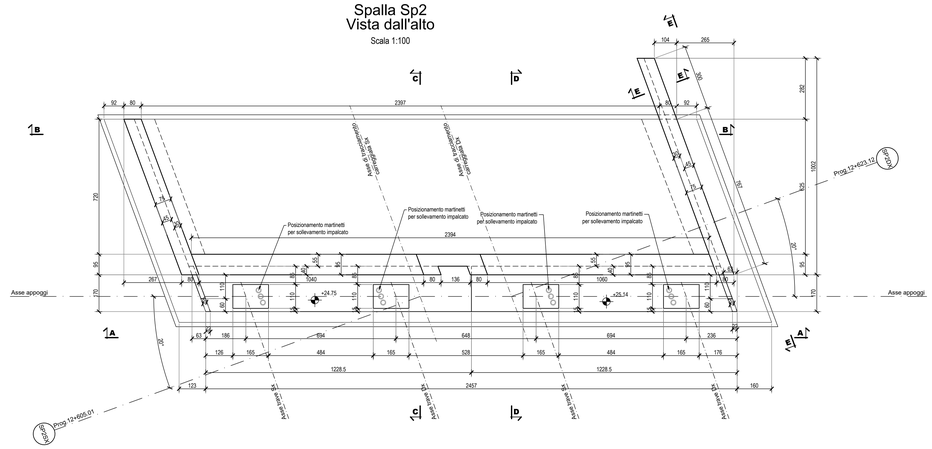

QUADRO D'UNIONE

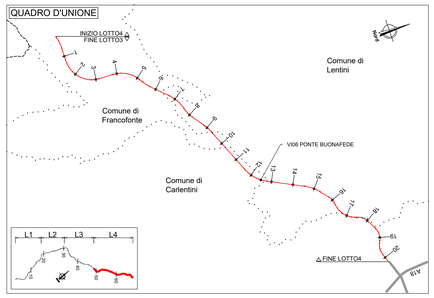

Spalla Sp2
Vista A-A
Scala 1:100

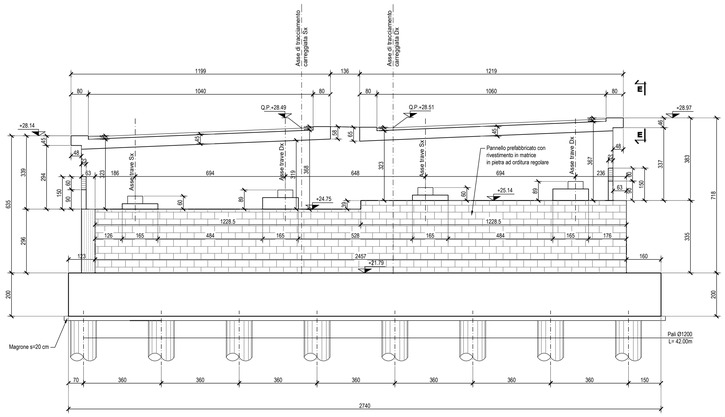

Spalla Sp2
Sezione B-B
Scala 1:100

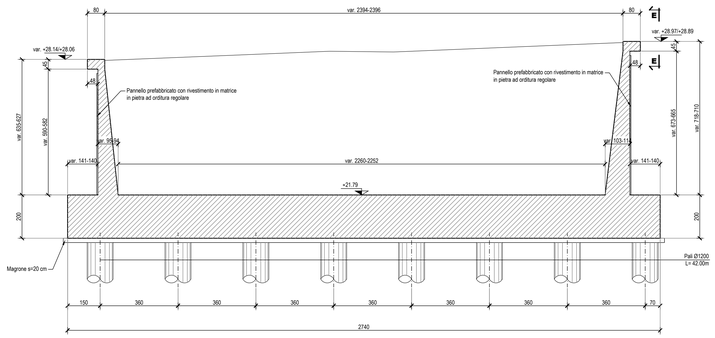

NOTE:
1) Per la tabella materiali fare riferimento all'elaborato T04EG01GENSC01;
2) La finitura viene eseguita con pannelli prefabbricati in c.a. con rivestimento in matrice collocati in posizione tale da garantire gli spessori strutturali riportati in carpenteria e saranno completati da armatura sporgente da annegare nel calcestruzzo da gettare nella parte posteriore del pannello
3) Per i dettagli relativi alle barriere di sicurezza e le relative classi di contenimento vedere le sezioni tipo stradali e gli elaborati "Segnaletiche e barriere di sicurezza";
4) Per il sistema di smaltimento acque di piattaforma ed i relativi dettagli vedere le planimetrie idrauliche e gli elaborati di sezioni tipo;

Spalla Sp2
SEZIONE C-C
Scala 1:100

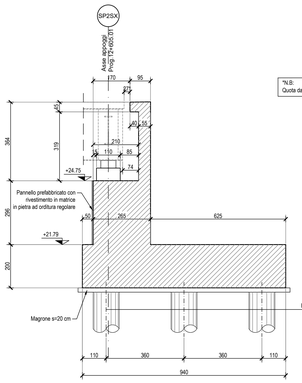

TN.B:
Quota da confermare in base ai dispositivi effettivamente installati

Spalla Sp2
SEZIONE D-D
Scala 1:100

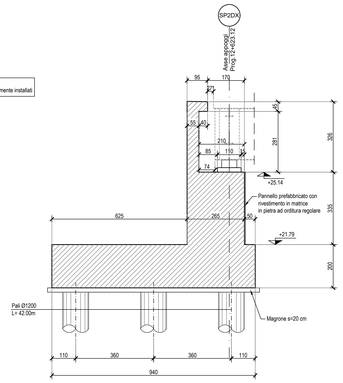

Spalla Sp2
VISTA E-E
Scala 1:100

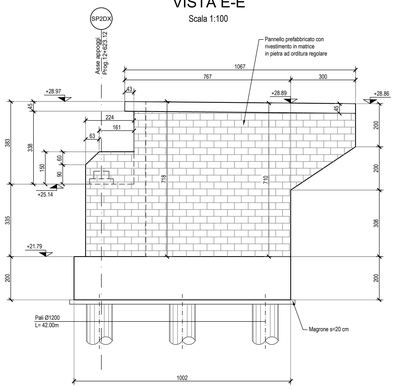

Spalla Sp2
Sezione E-E
Scala 1:50

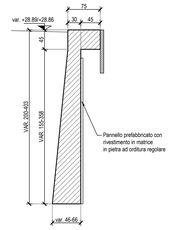

Particolare cordolo muri di risvolto
Scala 1:20

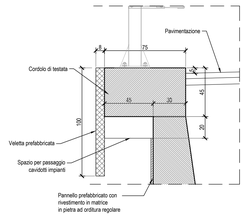

anas
GRUPPO FS ITALIANE

Direzione Progettazione e Realizzazione Lavori

ITINERARIO RAGUSA-CATANIA

Collegamento viario compreso tra lo Svincolo della S.S. 514 "di Chiaramonte" con la S.S. 115 e lo Svincolo della S.S. 194 "Ragusana"

LOTTO 4 - Dallo svincolo n. 8 "Francofonte" (compreso) allo svincolo della "Ragusana"(escluso)

PROGETTO ESECUTIVO

COD. PA898

PROGETTAZIONE: ATI SINTAGMA - GP INGEGNERIA - COOPROGETTI -GDG - ICARIA - OMNISERVICE

PROGETTISTA RESPONSABILE DELL'INTEGRAZIONE DELLE PRESTAZIONI SPECIALISTICHE:
Dott. Ing. Nando Granieri
Ordine degli Ingegneri della Prov. di Perugia n° A351

ORDINE DEGLI INGEGNERI PROVINCIA DI PERUGIA
Dott. Ing. NANDO GRANIERI
SETTORE CIVILE E AMBIENTALE
SETTORE INDUSTRIALE
SETTORE DELL'INFORMAZIONE
ISCRITTO N. A351

IL GRUPPO DI PROGETTAZIONE:

MANDATARIA:
Sintagma
Dott. Ing. N.Granieri — Dott. Ing. M.Abram
Dott. Ing. F.Cavallaro — Dott. Ing. A.Fontanesco
Dott. Ing. V.Truffini — Dott. Ing. M.Bridgetti Botta
Dott. Arch. A.Bracchini — Dott. Ing. L.Gagliardini
Dott. Ing. L.Nani — Dott. Geol. G.Cerquiglini

MANDANTI:
GP INGEGNERIA
Dott. Ing. G.Guiducci — Dott. Ing. G.Lucibello
Dott. Ing. A.Signorelli — Dott. Arch. G.Guastella
Dott. Ing. E.Moscatelli — Dott. Geol. M.Leonardi
Dott. Ing. A.Bella — Dott. Ing. C.Paparelle
COOPROGETTI
Dott. Arch. E.A.E.Crimi — Dott. Ing. L.Ragnacci
Dott. Ing. M.D'Avola — Dott. Arch. A.Strati
Dott. Ing. A.Cipolla — Archeol. M.G.Liseno
Dott. Ing. S.Pirillo
CONSORZIO STABILE GDG
Dott. Ing. D.Carlaccini — Dott. Ing. F.Aise
Dott. Ing. S.Sacconi — Dott. Ing. A.Salvemini
Dott. Ing. C.Consorti
ICARIA società di ingegneria
Dott. Ing. V.Robiciani — Dott. Ing. G.Verrini Supplizi
Dott. Ing. G.Pulli — Dott. Ing. V.Piunno
Dott. Ing. F.Macchioni — Geom. C.Sugaroni
OMNISERVICE ENGINEERING
Dott. Ing. P.Agnello

IL GEOLOGO:
Dott. Geol. Giorgio Cerquiglini
Ordine dei Geologi della Regione Umbria n° 108

IL COORDINATORE PER LA SICUREZZA IN FASE DI PROGETTAZIONE:
Dott. Ing. Filippo Pambianco
Ordine degli Ingegneri della Provincia di Perugia n° A1373

VISTO IL RESPONSABILE DEL PROCEDIMENTO
Dott. Ing. Luigi Mupo

TTO:
ORDINE degli INGEGNERI Provincia di Ragusa
Sezione A
Dott. Ing. Giuseppe CASTRASANTI
Iscritto all'Albo al n. A844

VIADOTTI
PONTE BUONAFEDE - CARR. SX
Carpenteria spalla S2

CODICE PROGETTO		NOME FILE	REVISIONE	SCALA:
PROGETTO: LO408Z — LIV. PROG.: E — N. PROG.: 2101		T04VI06STRCP02B	B	1:100
		CODICE ELAB.: T04VI06STRCP02		

REV.	DESCRIZIONE	DATA	REDATTO	VERIFICATO	APPROVATO
B	Revisione a seguito di Rapporto di Verifica	Nov 2021	S.Pieciali	F. Durastanti	N.Granieri
A	Emissione	Giu 2021	S.Pieciali	F. Durastanti	N.Granieri