PIANTA SCHEMA APPOGGI

Scala 1:100

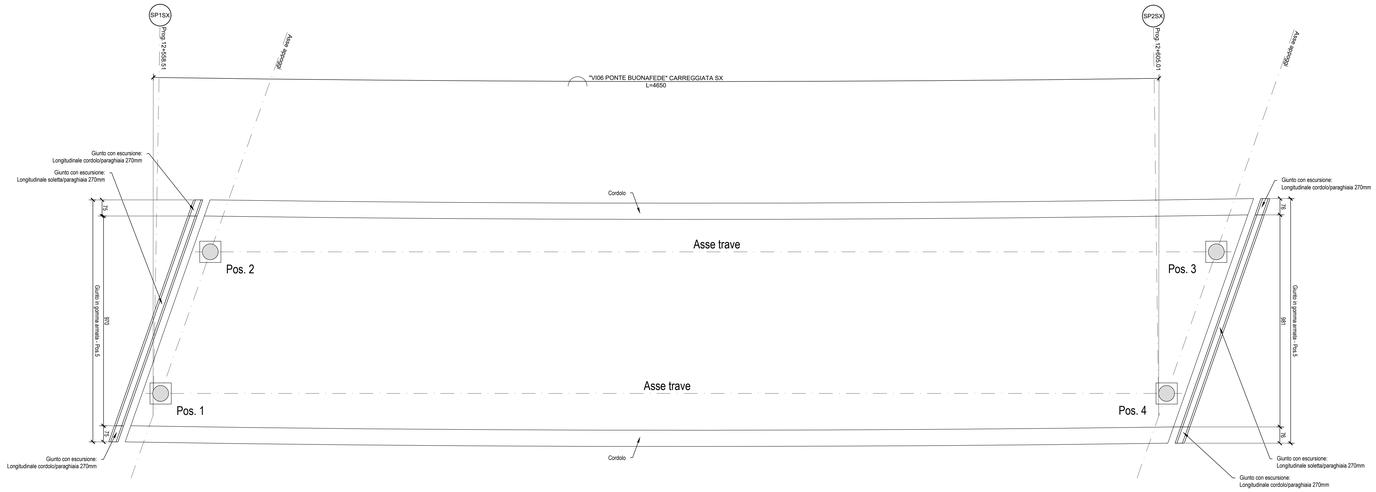

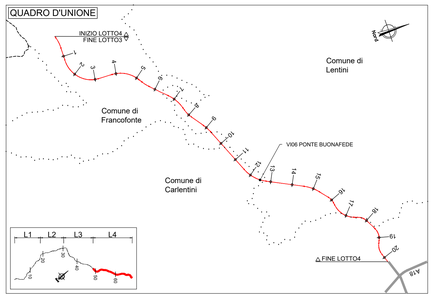

ISOLATORE ELASTOMETRICO DI TIPO 1 - SPALLA

POS.	PEZZI	DESCRIZIONE - DIMENSIONI	MATERIALE
84	1	Piastra d'ancoraggio superiore	S275JR EN 10025
83	1	Piastra d'ancoraggio inferiore	S275JR EN 10025
41		Gomma vulcanizzata	Gdin=0,8 MPa
38		Lamiera di rinforzo vulcanizzata	S275JR EN 10025
37	2	Piastra vulcanizzata	S275JR EN 10025
22	8	Vite d'ancoraggio TE M36	Classe 8.8 EN 20898
15	4	Zanca d'ancoraggio	1C40 TQ+T EN 10083

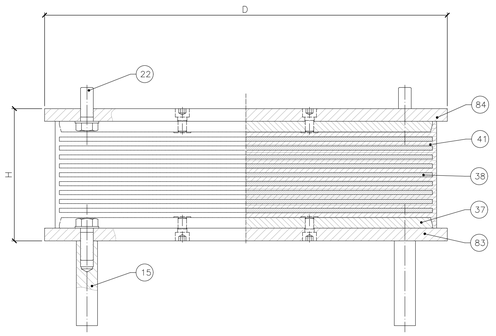

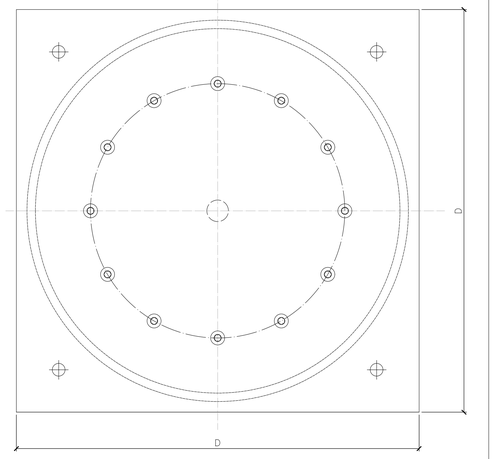

GIUNTO

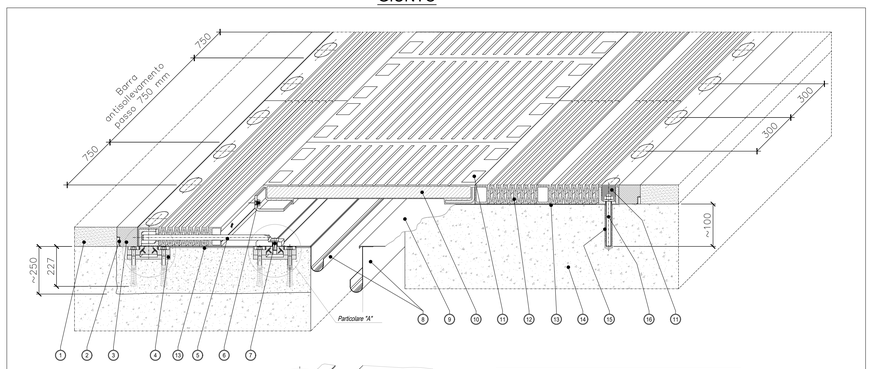

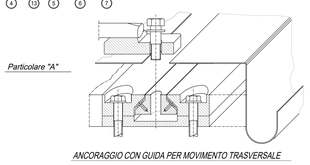

ANCORAGGIO CON GUIDA PER MOVIMENTO TRASVERSALE

POS.	PEZZI	DESCRIZIONE - DIMENSIONI	MATERIALE	CODICE
16		Barra filettata M24	ASTM classe B7	
15		Ancoraggio ad iniezione		
14		Testata soletta		
13		Stucco		
12		Elemento di dilatazione	EN 10025-S235JR- Gomma vulc. 70±5 ShA	
11		Sigillatura	EPDB,OCK ME sigillante	
10		Piastra Ponte	EN 10025-S355J2G3- Gomma vulc. 70±5 ShA	
9		Lamiera di scorrimento	XS CrNi 1810	
8		Scossalina	XS CrNi 1810	
7		Vite di ancoraggio	classe 8.8	
6		Vite di unione M20	classe 8.8	
5		Barra antisollevamento	XS CrNi 1810	
4		Ancoraggio con guida	S355JR EN 10025	
3		Massetto in malta di resina epossidica		
2		Profilo per drenaggio acque in acciaio	XS CrNi 1810	
1		Pavimentazione		

iL GIUNTO SARÀ COSTITUITO DA MODULI IN GOMMA ARMATA A NORME CNR 10018 REALIZZATI MEDIANTE UNA PIASTRA PONTE CENTRALE E DUE ELEMENTI LATERALI A SOFFIETTO DOTATI DI BARRA ANTISOLLEVAMENTO, LIBERI DI MUOVERSI SU LAMIERE IN ACCIAIO INOX, ASSEMBLATI IN OPERA.

IL GIUNTO SARA' INOLTRE COSTITUITO DA:
- Sistema di ancoraggio meccanico realizzato mediante barre filettate da un lato e guida meccanica per il movimento trasversale, a mezzo di acciaio inox e ptfe, dall'altro;
- Doppia scossalina di raccolta acque in acciaio INOX;
- Profilo a "L" in acciaio inox per drenaggio acque di sottopavimentazione;
- Masselli di malta epossidica di raccordo fra gli elementi di giunto e la pavimentazione bituminosa.

NOTE:
1) Per la tabella materiali fare riferimento all'elaborato T04EG01GENSC01;
2) La finitura viene eseguita con pannelli prefabbricati in c.a. con rivestimento in mattone collocati in posizione tale da garantire gli spessori strutturali riportati in carpenteria e saranno completati da armatura sporgente da annegare nel calcestruzzo da gettare nella parte posteriore del pannello.
3) Per i dettagli relativi alle barriere di sicurezza e le relative classi di contenimento vedere le sezioni tipo stradali e gli elaborati "Segnaletiche e barriere di sicurezza";
4) Per il sistema di smaltimento acque di piattaforma ed i relativi dettagli vedere le planimetrie idrauliche e gli elaborati di sezioni tipo;

LEGENDA

ISOLATORE ELASTOMERICO TIPO 1 - SPALLA

Portate apparecchiature di appoggio (kN) fase esercizio

sostegno	posiz.	S.L.U. max Fh	S.L.U. max Fz	S.L.E. car. max Fh	S.L.E. car. max Fz	S.L.E. fr. max Fh	S.L.E. fr. max Fz	S.L.E. q.p. max Fh	S.L.E. q.p. max Fz
Sp A-B	1-2-3-4	300,00	4900,00	200,00	3600,00	100,00	2900,00	100,00	1900,00

Portate apparecchiature di appoggio (kN) fase sismica

sostegno	posiz.	Sisma SLD max Fh	Sisma SLD max Fz	Sisma SLV max Fh	Sisma SLV max Fz	Sisma SLC max Fh	Sisma SLC max Fz
Sp A-B	1-2-3-4	200,00	2000,00	600,00	2400,00	700,00	2600,00

Deformazioni di progetto dispositivi elastomerici (mm) +/-

sostegno	posiz.	S.L.U. max δh	S.L.E. max δh	S.L.E. fr max δh	S.L.E. q.p. max δh	Sisma SLD max δh	Sisma SLV max δh	Sisma SLC max δh
Sp A-B	1-2-3-4	104,00	76,00	18,00	13,00	71,00	229,00	296,00

N.B.: le escursioni indicate si intendono agire per ciascun verso pos / neg

Escursione giunti (mm)

sostegno	posiz.	S.L.E. car. δx pos	S.L.E. car. δx neg	S.L.E. car. tot δx	S.L.E. car. tot δy	Sisma SLD δx pos	Sisma SLD δx neg	Sisma SLD tot δx	Sisma SLD tot δy	Sisma SLV (*) δx pos	Sisma SLV (*) δx neg	Sisma SLV (*) tot δx	Sisma SLV (*) tot δy
Sp A	5	90,00	-60,00	140,00	110,00	80,00	-50,00	130,00	120,00	240,00	-210,00	440,00	430,00
Sp B	6	90,00	-50,00	140,00	100,00	80,00	-50,00	130,00	120,00	240,00	-200,00	440,00	430,00

(*) tollerato danneggiamento locale del dispositivo in fase sismica SLV
N.B.: POS = APERTURA / NEG = CHIUSURA

Varco giunti min (mm)

sostegno	δ (mm)
Sp A-B	270,00

T ambiente 15°C

Caratteristiche dispositivi di appoggio e giunto

sostegno	pos.	tipologia	k_h (N/m)	ξ (%)
Sp A-B	1-2-3-4	HDRB - Isolatore elastomerico ad alta dissipazione; mescola tipo "N" (normale)	2,23E+06	15%
Sp A-B	5-6	giunto in elastomero armato	vedi tabella escursioni	

Note:
Nel progetto è stato considerato un valore di Upper Bound di 1,44 e di Lower Bound di 0,8
Gli ingombri e le caratteristiche dei dispositivi effettivamente approvvigionati dovranno essere adeguatamente confrontati con quanto previsto negli elaborati progettuali, effettuando le necessarie valutazioni ed apportando eventuali modifiche dimensionali
La preregolazione tiene conto di un valore di temperatura di posa in opera pari a 15 °C
I valori indicati con "tot" nella tabella si riferiscono alla somma di (VAL.POSITIVO + |VAL.NEGATIVO|)
Le caratteristiche di escursione longitudinale complessiva includono la preregolazione
Ammesso danneggiamento locale apparecchiature di giunto per sisma SLV e SLC
Il calaggio della struttura e l'inghisaggio dei dispositivi di vincolo dovrà essere effettuato SOLO dopo il getto della soletta la posa delle finiture

Note AGGIUNTIVE
LE ESCURSIONI DEI GIUNTI SONO RIFERITE ALL'ALLINEAMENTO DELL'ASSE GIUNTO
LONGITUDINALE: DIREZIONE ORTOGONALE ALLA LINEA DI VARCO
TRASVERSALE: DIREZIONE PARALLELA ALLA LINEA DI VARCO

Legenda:
Fh: portata orizzontale dispositivo (kN)
Fz: portata verticale dispositivo (kN)
Fy: portata trasversale dispositivo (kN)
k_h: rigidezza orizzontale dispositivo (KN/m)
ξ: smorzamento viscoso equivalente (%)
δh: deformazione orizzontale massima dispositivo (mm)
δx: escursione longitudinale massima complessiva giunto
δy: escursione trasversale massima complessiva giunto

anas
GRUPPO FS ITALIANE

Direzione Progettazione e Realizzazione Lavori

ITINERARIO RAGUSA-CATANIA
Collegamento viario compreso tra lo Svincolo della S.S. 514 "di Chiaramonte" con la S.S. 115 e lo Svincolo della S.S. 194 "Ragusana"
LOTTO 4 - Dallo svincolo n. 8 "Francofonte" (compreso) allo svincolo della "Ragusana"(escluso)

PROGETTO ESECUTIVO — COD. PA898

PROGETTAZIONE: ATI SINTAGMA - GP INGEGNERIA - COOPROGETTI -GDG - ICARIA - OMNISERVICE

PROGETTISTA RESPONSABILE DELL'INTEGRAZIONE DELLE PRESTAZIONI SPECIALISTICHE:
Dott. Ing. Nando Granieri
Ordine degli Ingegneri della Prov. di Perugia n° A351

PRESIDENTE DELLA PROVINCIA DI PERUGIA
Dott. Ing. Marco Vinicio GUASTICCHI
RILASCIO GRANIERI
ORDINE DEGLI INGEGNERI DELLA PROVINCIA DI PERUGIA
Dott. Ingegnere GRANIERI NANDO
Sez. A - Settore A - Iscr. n. 351

IL GRUPPO DI PROGETTAZIONE:

MANDATARIA: Sintagma
Dott. Ing. N.Granieri — Dott. Ing. M.Abram
Dott. Ing. F.Durastanti — Dott. Ing. F.Pambianco
Dott. Ing. E.Pucci — Dott. Ing. G.Cerquiglini
Dott. Arch. A.Bracchini — Dott. Ing. L.Gagliardi Mola
Dott. Ing. L.Nani — Dott. Geol. G.Cerquiglini

MANDANTE: GP Ingegneria
Dott. Ing. G.Guidusci — Dott. Ing. G.Luciballo
Dott. Ing. A.Signorelli — Dott. Arch. G.Guastella
Dott. Ing. E.Moscatelli — Dott. Geol. M.Leonardi
Dott. Ing. P.Jodi — Dott. Ing. U.Puzante
Dott. Arch. E.A.E.Crimi — Dott. Ing. L.Ragnacci
Dott. Ing. G.Lo Presti — Dott. Ing. A.Pizzuto
Dott. Arch. P.Cervelli — Archeol. M.G.Liseno
Dott. Ing. D.Pelle

MANDANTE: Cooprogetti
Dott. Ing. D.Carlaccini — Dott. Ing. F.Aloe
Dott. Ing. S.Saccoro — Dott. Ing. A.Salvemini
Dott. Ing. G.Consorti

MANDANTE: Geda
Dott. Ing. V.Rotisciani — Dott. Ing. G.Verini Supplizi
Dott. Ing. F.Lupo — Dott. Ing. U.Ruzzo
Dott. Ing. F.Marchione — Geom. C.Bugarini

MANDANTE: Icaria studio e progetti
Dott. Ing. P.Agnello

MANDANTE: Omniservice ingegneria
TTO:

IL GEOLOGO:
Dott. Geol. Giorgio Cerquiglini
Ordine dei Geologi della Regione Umbria n° 108

IL COORDINATORE PER LA SICUREZZA IN FASE DI PROGETTAZIONE:
Dott. Ing. Filippo Pambianco
Ordine degli Ingegneri della Provincia di Perugia n° A1373

VISTO IL RESPONSABILE DEL PROCEDIMENTO
Dott. Ing. Luigi Mupo

ORDINE degli INGEGNERI DELLA PROVINCIA DI TERNI
Ing. Giovanni SALVATORELLI
Iscritto all'Albo degli Ingegneri della Provincia di TERNI
A 844

VIADOTTI
PONTE BUONAFEDE - CARR. SX
Particolari appoggi e giunti

CODICE PROGETTO	NOME FILE	REVISIONE	SCALA:
PROGETTO L0408Z — LIV. PROG. E — N. PROG. 2101	T04VI06STRDC01 — CODICE ELAB. T04VI06STRDC01	B	1:100

REV.	DESCRIZIONE	DATA	REDATTO	VERIFICATO	APPROVATO
B	Revisione a seguito di Rapporto di Verifica	Nov. 2021	S.Pleciali	F. Durastanti	N.Granieri
A	Emissione	Giu. 2021	S.Pleciali	F. Durastanti	N.Granieri