Pila2
Pianta appoggi
Scala 1:25

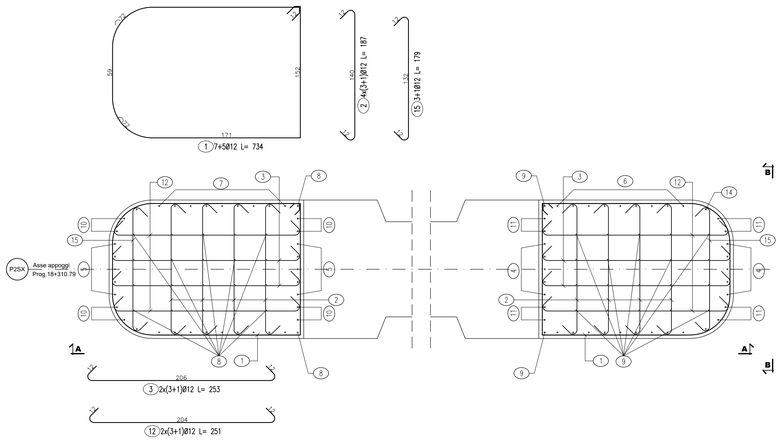

LISTA FERRI: BAGGIOLI-P2-SX							
Pos.	Dia Ø	Ferri	Totale Ferri	Lung(cm)	kg/m	Sagomatura	Tot. Kg
1	12	7+5	12	734	0.888	171 59 152	78.2
2	12	4x(3+1)	16	187	0.888	140	26.6
3	12	2x(3+1)	8	253	0.888	206	18.0
4	14	5	5	435	1.208	110 215 110	26.3
5	14	5	5	395	1.208	90 215 90	23.9
6	14	9	9	370	1.208	110 150 110	40.2
7	14	9	9	330	1.208	90 150 90	35.9
8	14	22	22	110	1.208	20 90	29.2
9	14	22	22	130	1.208	20 110	34.5
10	14	2+2	4	Var.383-391	1.208	90 211 90	18.7
11	14	2+2	4	Var.423-431	1.208	110 211 110	20.6
12	12	2x(3+1)	8	251	0.888	204	17.8
13	14	1	1	322	1.208	90 142 90	3.9
14	14	1	1	362	1.208	110 142 110	4.4
15	12	3+1	4	179	0.888	130	6.4
						TOTALE PESO Kg.	384.6

Pila3
Pianta appoggi
Scala 1:25

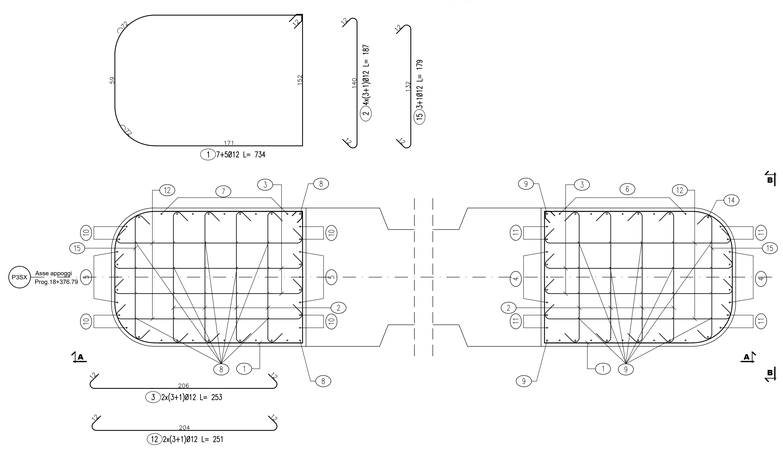

LISTA FERRI: BAGGIOLI-P3-SX							
Pos.	Dia Ø	Ferri	Totale Ferri	Lung(cm)	kg/m	Sagomatura	Tot. Kg
1	12	7+5	12	734	0.888	171 59 152	78.2
2	12	4x(3+1)	16	187	0.888	140	26.6
3	12	2x(3+1)	8	253	0.888	206	18.0
4	14	5	5	435	1.208	110 215 110	26.3
5	14	5	5	395	1.208	90 215 90	23.9
6	14	9	9	370	1.208	110 150 110	40.2
7	14	9	9	330	1.208	90 150 90	35.9
8	14	22	22	110	1.208	20 90	29.2
9	14	22	22	130	1.208	20 110	34.5
10	14	2+2	4	Var.383-391	1.208	90 211 90	18.7
11	14	2+2	4	Var.423-431	1.208	110 211 110	20.6
12	12	2x(3+1)	8	251	0.888	204	17.8
13	14	1	1	322	1.208	90 142 90	3.9
14	14	1	1	362	1.208	110 142 110	4.4
15	12	3+1	4	179	0.888	130	6.4
						TOTALE PESO Kg.	384.6

Pila2
Vista A-A
Scala 1:25

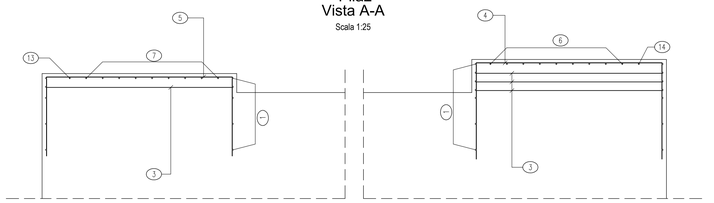

Pila2
Vista B-B
Scala 1:25

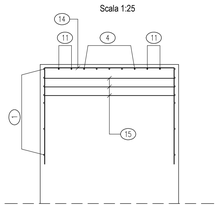

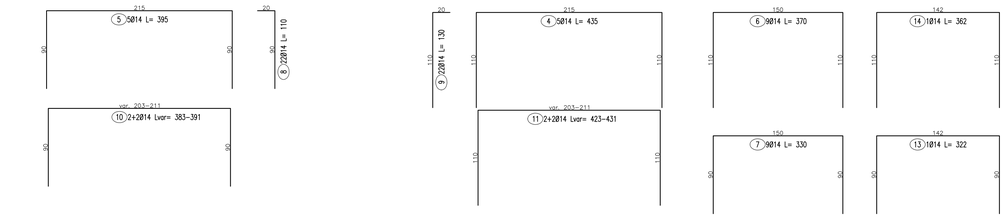

Pila3
Vista A-A
Scala 1:25

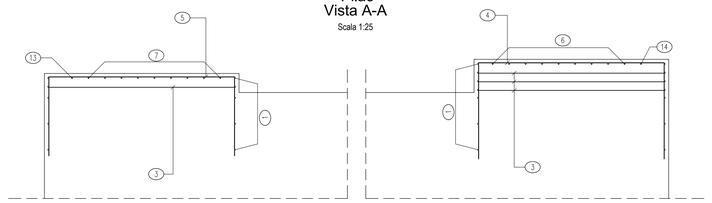

Pila3
Vista B-B
Scala 1:25

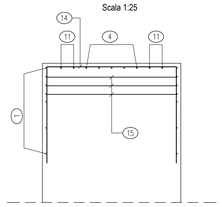

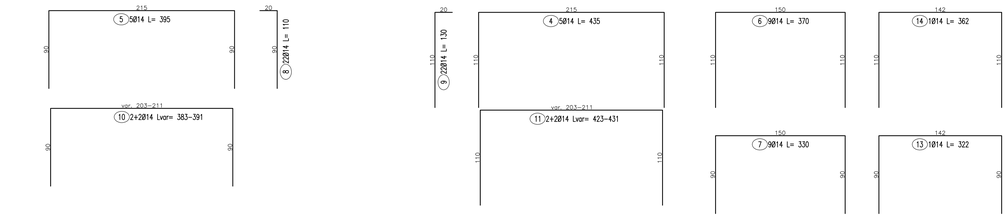

Pila4
Pianta appoggi
Scala 1:25

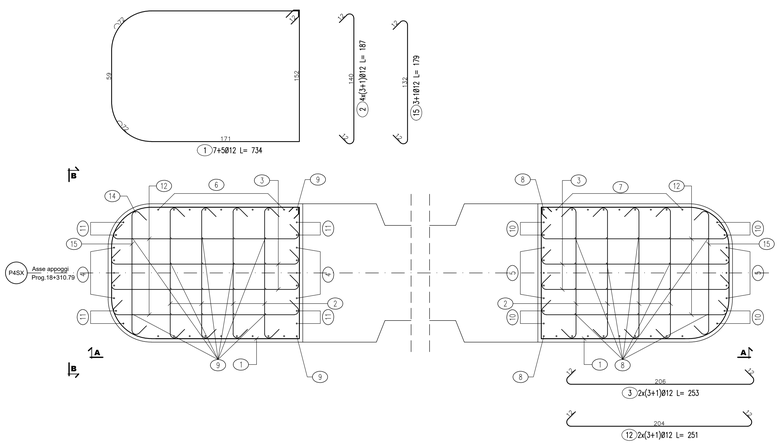

LISTA FERRI: BAGGIOLI-P4-SX							
Pos.	Dia Ø	Ferri	Totale Ferri	Lung(cm)	kg/m	Sagomatura	Tot. Kg
1	12	7+5	12	734	0.888	171 59 152	78.2
2	12	4x(3+1)	16	187	0.888	140	26.6
3	12	2x(3+1)	8	253	0.888	206	18.0
4	14	5	5	435	1.208	110 215 110	26.3
5	14	5	5	395	1.208	90 215 90	23.9
6	14	9	9	370	1.208	110 150 110	40.2
7	14	9	9	330	1.208	90 150 90	35.9
8	14	22	22	110	1.208	20 90	29.2
9	14	22	22	130	1.208	20 110	34.5
10	14	2+2	4	Var.383-391	1.208	90 211 90	18.7
11	14	2+2	4	Var.423-431	1.208	110 211 110	20.6
12	12	2x(3+1)	8	251	0.888	204	17.8
13	14	1	1	322	1.208	90 142 90	3.9
14	14	1	1	362	1.208	110 142 110	4.4
15	12	3+1	4	179	0.888	130	6.4
						TOTALE PESO Kg.	384.6

Pila4
Vista A-A
Scala 1:25

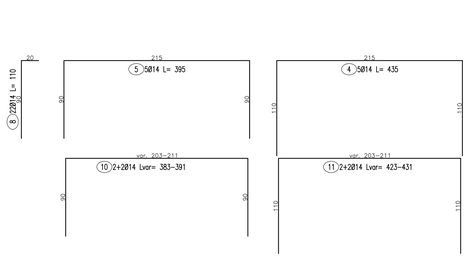

Pila4
Vista B-B
Scala 1:25

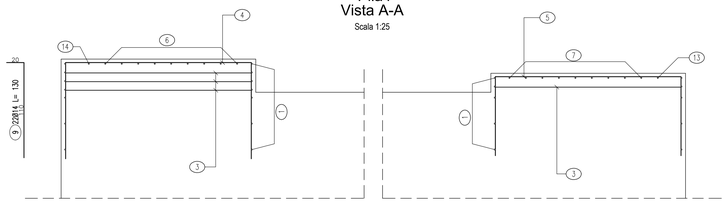

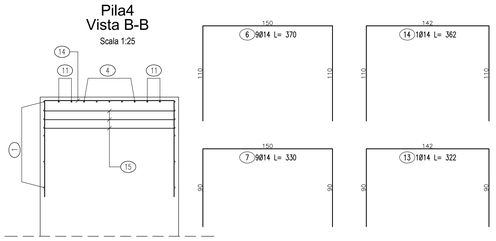

QUADRO D'UNIONE

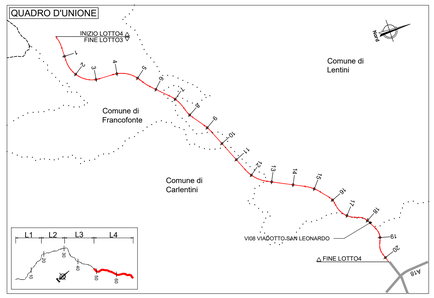

NOTE:
1) Per la tabella materiali fare riferimento all'elaborato T04EG01GENSC01.
2) La finitura viene eseguita con pannelli prefabbricati in c.a. con rivestimento in matrice cotticoat in posizione tale da garantire gli spessori strutturali riportati in carpenteria e saranno completati da armatura sporgente da annegare nel calcestruzzo da gettare nella parte posteriore del pannello.
3) Per i dettagli relativi alle barriere di sicurezza e le relative classi di contenimento vedere le sezioni tipo stradali e gli elaborati "Segnaletiche e barriere di sicurezza".
4) Per il sistema di smaltimento acque di piattaforma ed i relativi dettagli vedere la planimetria idraulica e gli elaborati di sezioni tipo.

anas
GRUPPO FS ITALIANE

Direzione Progettazione e Realizzazione Lavori

ITINERARIO RAGUSA-CATANIA

Collegamento viario compreso tra lo Svincolo della S.S. 514 "di Chiaramonte" con la S.S. 115 e lo Svincolo della S.S. 194 "Ragusana"

LOTTO 4 - Dallo svincolo n. 8 "Francofonte" (compreso) allo svincolo della "Ragusana"(escluso)

PROGETTO ESECUTIVO — COD. PA898

PROGETTAZIONE: ATI SINTAGMA - GP INGEGNERIA - COOPROGETTI -GDG - ICARIA - OMNISERVICE

PROGETTISTA RESPONSABILE DELL'INTEGRAZIONE DELLE PRESTAZIONI SPECIALISTICHE:
Dott. Ing. Nando Granieri
Ordine degli Ingegneri della Prov. di Perugia n° A351

PROVINCIA DELLA PERUGIA — ORDINE DEGLI INGEGNERI — SEZ. A — N. 351 — INGEGNERE — BETTINI PIERLUIGINI — MARIO GRANIERI — SETTORE CIVILE AMBIENTALE — SETTORE INFORMAZIONE

IL GEOLOGO:
Dott. Geol. Giorgio Cerquiglini
Ordine dei Geologi della Regione Umbria n° 108

IL COORDINATORE PER LA SICUREZZA IN FASE DI PROGETTAZIONE:
Dott. Ing. Filippo Pambianco
Ordine degli Ingegneri della Provincia di Perugia n° A3373

VISTO IL RESPONSABILE DEL PROCEDIMENTO
Dott. Ing. Luigi Mupo

IL GRUPPO DI PROGETTAZIONE:

MANDATARIA: Sintagma
Dott. Ing. N.Granieri — Dott. Ing. M.Abram
Dott. Ing. F.Durastanti — Dott. Ing. F.Pambianco
Dott. Ing. S.Plevidi — Dott. Ing. G.Battistella
Dott. Arch. A.Brachini — Dott. Ing. S.Gagliardo
Dott. Ing. L.Nani — Dott. Geol. G.Cerquiglini

MANDANTI:
GPI Ingegneria — Dott. Ing. G.Guiducci, A.Signorelli, E.Moscatelli, A.Iurlo — Dott. Ing. G.Luciblello, Dott. Arch. G.Guastella, Dott. Geol. M.Leonardi, Dott. Ing. G.Parente
Bonifica — Dott. Arch. C.A.E.Cirino, Dott. Arch. F.Ferranti, Dott. Arch. P.Ghirelli, Dott. Ing. D.Pelle — Dott. Ing. L.Ragnacci, Dott. Ing. S.Sposato, Archeol. M.G.Liseno
Cooprogetti — Dott. Ing. D.Cariaccini, S.Sacconi, G.Consorti — Dott. Ing. F.Aise, A.Salvemini
Geotecnica Marche — Dott. Ing. V.Rotisciani, M.Pizzi, F.Marchioni — Dott. Ing. O.Verini Supplizi, C.Nunzio, S.Rugarzio
Icaria — Dott. Ing. F.Agnello
Omniservice — Dott. Ing. P.Agnello

TTO:

ORDINE degli INGEGNERI — INGEGNERE — FABIO PAMBIANCO — SEZ. A — N. A 844 — Provincia di TERNI

VIADOTTI
VIADOTTO SAN LEONARDO - CARR. SX
Armatura baggioli Tav. 2 di 2

CODICE PROGETTO			NOME FILE	REVISIONE	SCALA:
PROGETTO	LIV. PROG.	N. PROG.	T04V40ST76ARD54		
LO408Z	E	2101	CODICE ELAB. T04VI08STRAR05	A	1:25

REV.	DESCRIZIONE	DATA	REDATTO	VERIFICATO	APPROVATO
A	Emissione	Giu 2021	S.Plevidi	F. Durastanti	N.Granieri