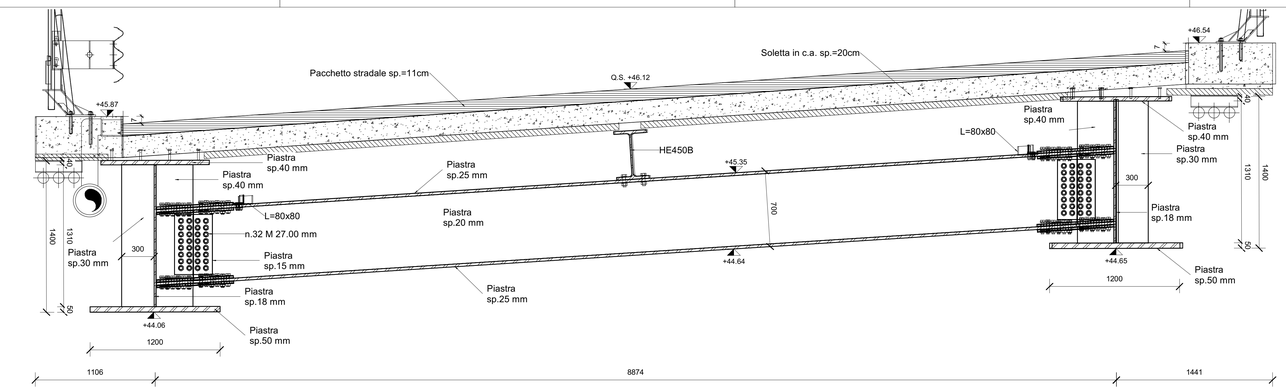

AC3 Sezione Trasversale Trasverso 3
1 : 20

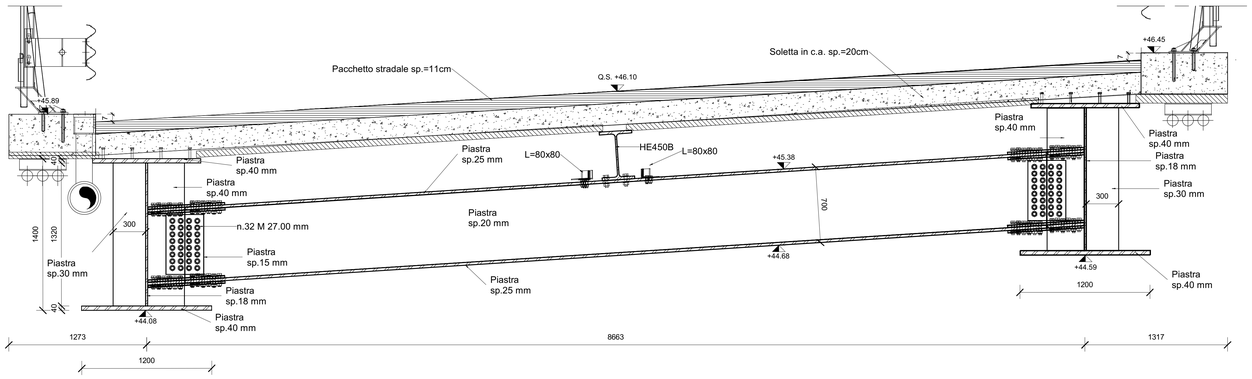

AC4 Sezione Trasversale Trasverso 4
1 : 20

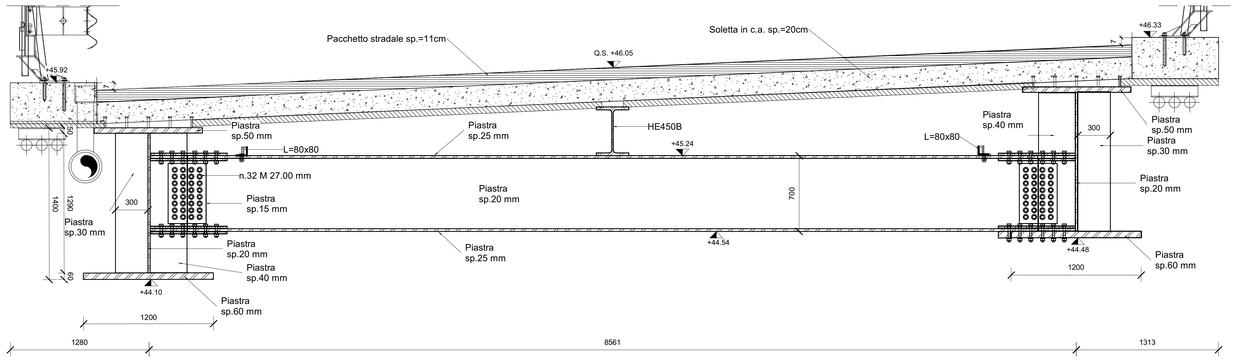

AC5 Sezione Trasversale Trasverso 5
1 : 20

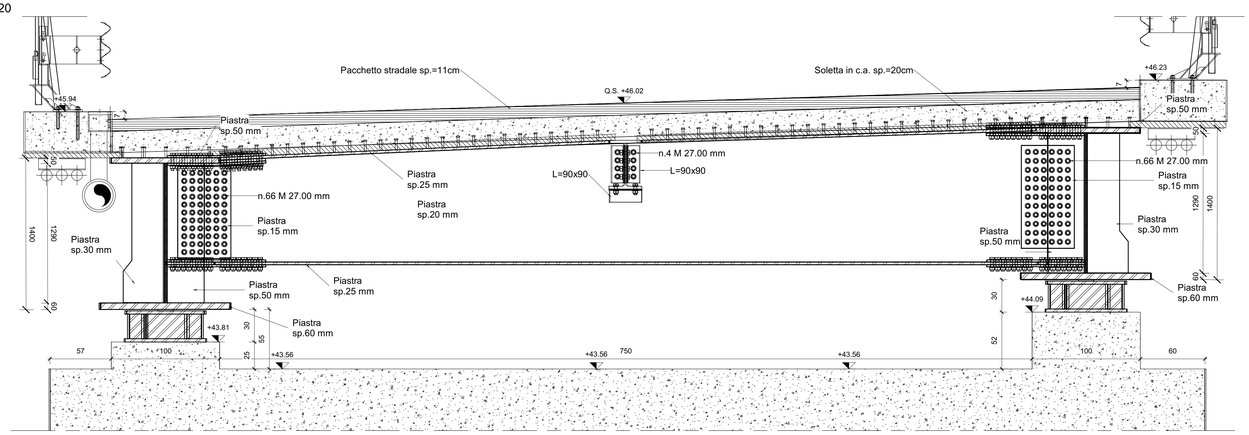

ACP Sezione Trasversale Trasverso Pila
1 : 20

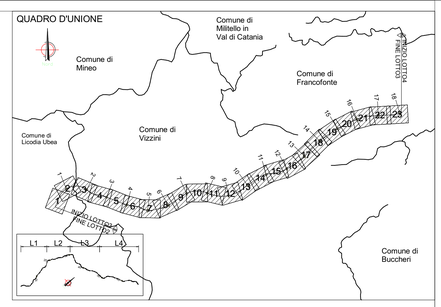

QUADRO D'UNIONE - INDIVIDUAZIONE LOTTO 4
KEYPLAN - INDIVIDUAZIONE CV SVINCOLO 10 - LENTINI

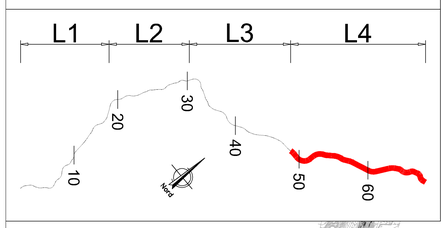

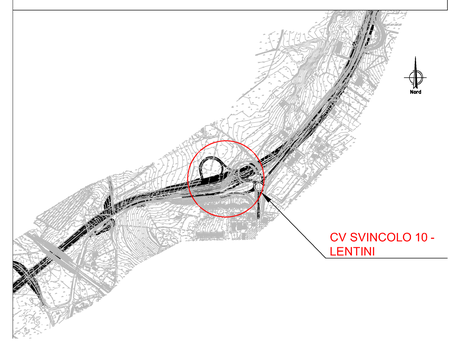

NOTA: PER LA TABELLA MATERIALI VEDERE ELABORATO: T03EG04GENSC01.dwg

anas GRUPPO FS ITALIANE

Direzione Progettazione e Realizzazione Lavori

ITINERARIO RAGUSA-CATANIA

Collegamento viario compreso tra lo Svincolo della S.S. 514 "di Chiaramonte" con la S.S. 115 e lo Svincolo della S.S. 194 "Ragusana"

LOTTO 4 - Dallo svincolo n. 8 "Francofonte" (compreso) allo svincolo della "Ragusana"(escluso)

PROGETTO ESECUTIVO — COD. PA898

PROGETTAZIONE: ATI SINTAGMA - GP INGEGNERIA - COOPROGETTI -GDG - ICARIA - OMNISERVICE

PROGETTISTA RESPONSABILE DELL'INTEGRAZIONE DELLE PRESTAZIONI SPECIALISTICHE:
Dott. Ing. Nando Granieri
Ordine degli Ingegneri della Prov. di Perugia n° A351

ORDINE DELLA PROVINCIA DI PERUGIA — Dott. Ing. NANDO GRANIERI — SETTORE CIVILE E AMBIENTALE, SETTORE INDUSTRIALE, SETTORE DELL'INFORMAZIONE

IL GEOLOGO:
Dott. Geol. Giorgio Cerquiglini
Ordine dei Geologi della Regione Umbria n° 108

IL COORDINATORE PER LA SICUREZZA IN FASE DI PROGETTAZIONE:
Dott. Ing. Filippo Pambianco
Ordine degli Ingegneri della Provincia di Perugia n° A1373

VISTO IL RESPONSABILE DEL PROCEDIMENTO
Dott. Ing. Luigi Mupo

IL GRUPPO DI PROGETTAZIONE:

MANDATARIA: Sintagma

Dott. Ing. N.Granieri	Dott. Ing. M.Abrami
Dott. Ing. F.Durastanti	Dott. Ing. F.Pambianco
Dott. Ing. V.Pambianco	Dott. Ing. G.Lucibello
Dott. Arch. A.Braschi	Dott. Ing. L.Gaglianone
Dott. Ing. L.Nani	Dott. Geol. G.Cerquiglini

MANDANTI: GP INGEGNERIA

Dott. Ing. G.Giudicci	Dott. Ing. G.Lucibello
Dott. Ing. A.Sgaravatti	Dott. Arch. G.Guadalaxara
Dott. Ing. F.Moscatelli	Dott. Geol. M.Leonenti
Dott. Ing. L.Nani	Dott. Ing. L.Rapanotti
Dott. Arch. A.A.E.Crim	Dott. Ing. L.Rapanotti
Dott. Ing. M.Pari'Ek	Dott. Arch. A.Stifi
Dott. Arch. P.Cirinelli	Architetti. M.G.Liberio
Dott. Ing. D.Pelle	

cooprogetti

Dott. Ing. D.Carlaccini	Dott. Ing. F.Aloe
Dott. Ing. S.Balzoni	Dott. Ing. A.Salvemini
Dott. Ing. C.Consorti	

ICARIA società di ingegneria

Dott. Ing. V.Rotaccioni	Dott. Ing. G.Verrin Guqiliat
Dott. Ing. G.Ciarlini	Geom. M.Ciarlini
Dott. Ing. F.Macchioni	Geom. C.Gugliotta

OMNISERVICE ingegneria

Dott. Ing. P.Agnello

IL RESPONSABILE DI PROGETTO:

LOTTO 4
OPERE D'ARTE MINORI
CAVALCAVIA SVINCOLO 10 AL KM 16+382
IMPALCATO
Carpenteria metallica impalcato - Sezioni e particolari - Tav. 2/4

CODICE PROGETTO (PROGETTO / LIV. PROG. / N. PROG.)	NOME FILE T04CV06STRCP11_B	REVISIONE	SCALA:
LO408Z E 2101	CODICE ELAB. T04CV06STRCP11	B	1 : 20

REV.	DESCRIZIONE	DATA	REDATTO	VERIFICATO	APPROVATO
REV-B	Revisione a seguito di Rapporto di Verifica - Nov 2021	Nov. 2021	M.C.Nel	F. Durastanti	N.Granieri
REV-A	Emissione	Giu. 2021	M.C.Nel	F. Durastanti	N.Granieri