SEZIONE TRASVERSALE B-B

SCALA 1:50

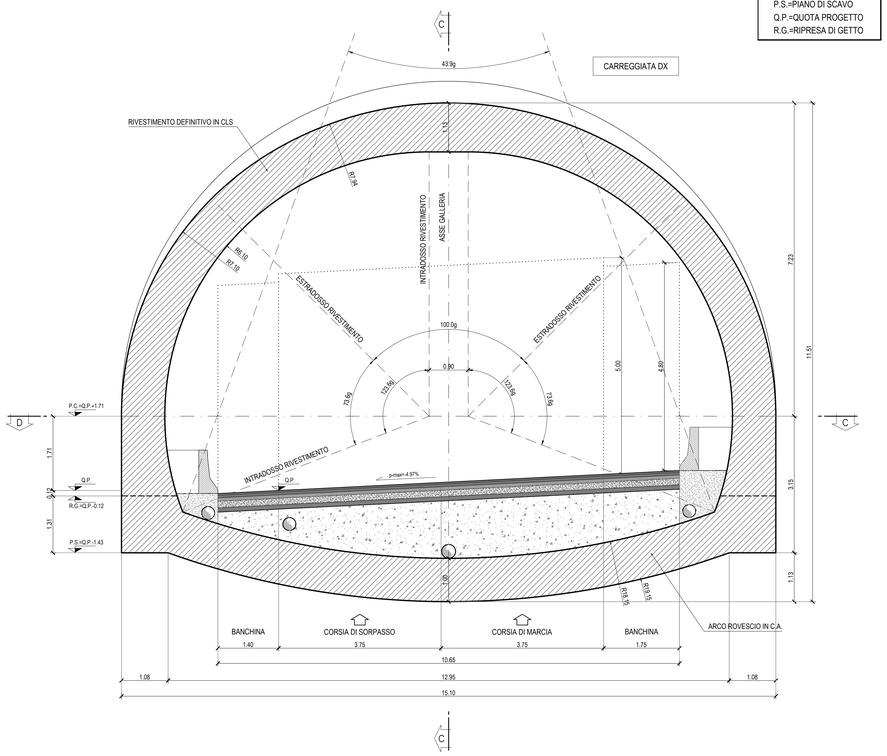

LEGENDA ACRONIMI

P.C.=PIANO DEI CENTRI
P.S.=PIANO DI SCAVO
Q.P.=QUOTA PROGETTO
R.G.=RIPRESA DI GETTO

SEZIONE LONGITUDINALE C-C

SCALA 1:50

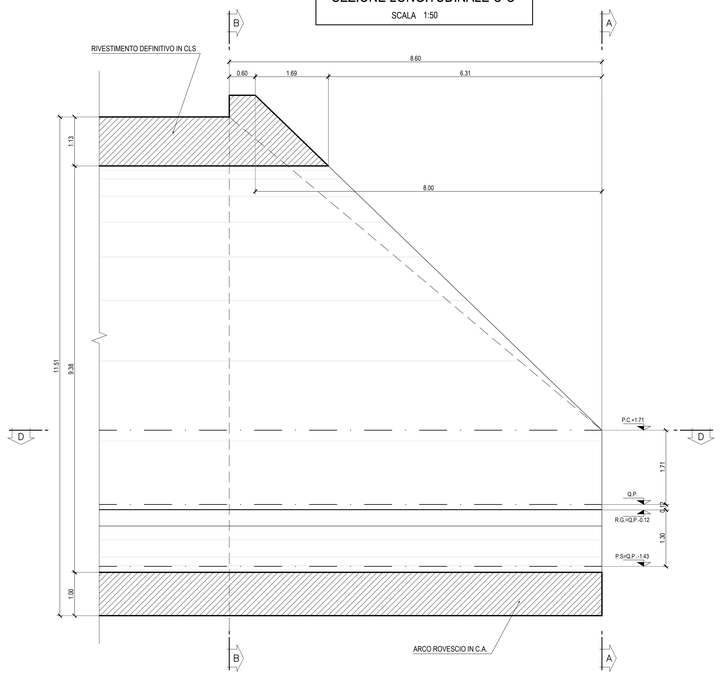

SEZIONE D-D SU PIANO CENTRI

SCALA 1:50

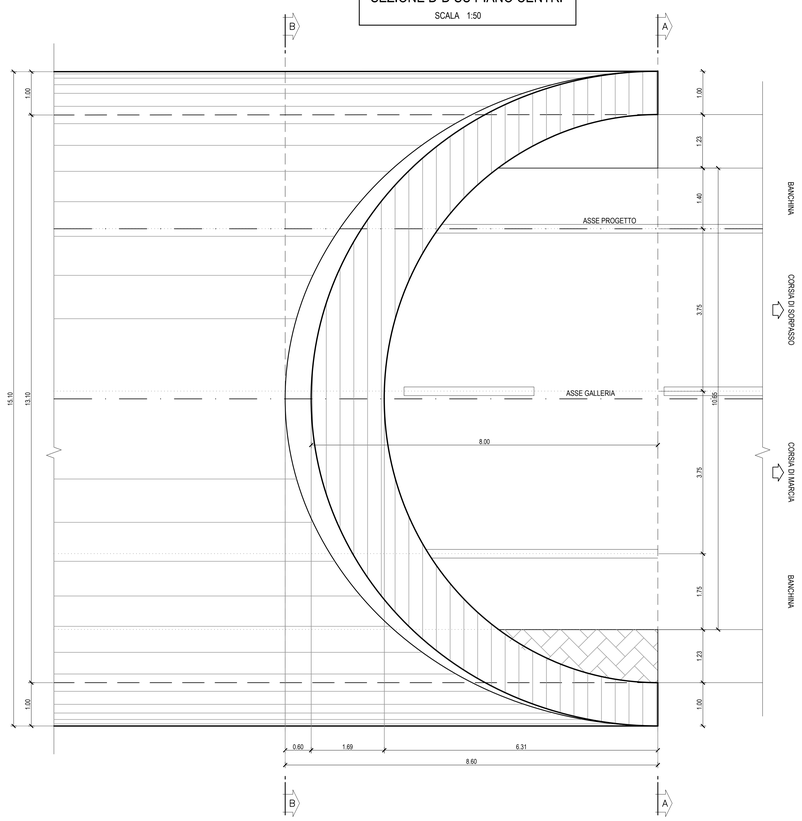

SEZIONE TRASVERSALE A-A

SCALA 1:50

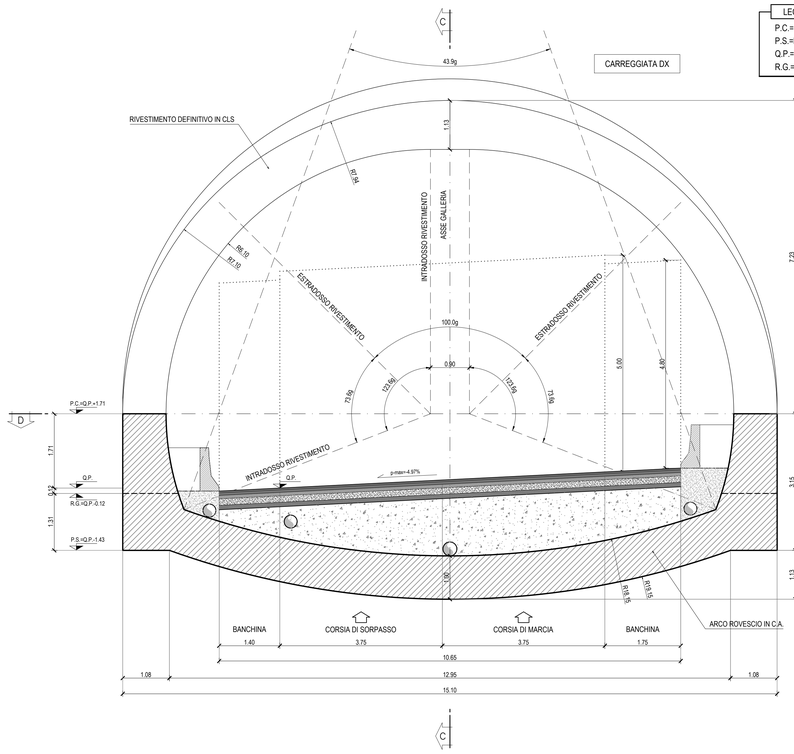

LEGENDA ACRONIMI

P.C.=PIANO DEI CENTRI
P.S.=PIANO DI SCAVO
Q.P.=QUOTA PROGETTO
R.G.=RIPRESA DI GETTO

NOTE:
Per la tabella materiali fare riferimento all'elaborato T04GN00OSTSC01C.

anas
GRUPPO FS ITALIANE

Direzione Progettazione e Realizzazione Lavori

ITINERARIO RAGUSA-CATANIA

Collegamento viario compreso tra lo Svincolo della S.S. 514 "di Chiaramonte" con la S.S. 115 e lo Svincolo della S.S. 194 "Ragusana"

LOTTO 4 - Dallo svincolo n. 8 "Francofonte" (compreso) allo svincolo della "Ragusana"(escluso)

PROGETTO ESECUTIVO — COD. PA898

PROGETTAZIONE: ATI SINTAGMA - GP INGEGNERIA - COOPROGETTI -GDG - ICARIA - OMNISERVICE

PROGETTISTA RESPONSABILE DELL'INTEGRAZIONE DELLE PRESTAZIONI SPECIALISTICHE:
Dott. Ing. Nando Granieri
Ordine degli Ingegneri della Prov. di Perugia n° A351

ORDINE DELLA PROVINCIA DI PERUGIA — Dottore Ingegnere NANDO GRANIERI — SETTORE CIVILE E AMBIENTALE — SETTORE INDUSTRIALE — SETTORE DELL'INFORMAZIONE — A351

IL GEOLOGO:
Dott. Geol. Giorgio Cerquiglini
Ordine dei Geologi della Regione Umbria n° 108

IL COORDINATORE PER LA SICUREZZA IN FASE DI PROGETTAZIONE:
Dott. Ing. Filippo Pambianco
Ordine degli Ingegneri della Provincia di Perugia n° A1373

VISTO IL RESPONSABILE DEL PROCEDIMENTO
Dott. Ing. Luigi Mupo

IL GRUPPO DI PROGETTAZIONE:

MANDATARIA: Sintagma
Dott. Ing. N.Granieri — Dott. Ing. M.Abrami
Dott. Ing. A.Vitale — Dott. Ing. A.Bellucci
Dott. Ing. V.Truffini — Dott. Ing. M.Braganti Botta
Dott. Arch. A.Bracchini — Dott. Ing. L.Gagliardini
Dott. Ing. L.Nani — Dott. Geol. S.Ceraulgina

MANDANTI: GP Ingegneria
Dott. Ing. G.Guiducci — Dott. Ing. G.Lucibello
Dott. Ing. A.Signorelli — Dott. Arch. G.Guadalla
Dott. Ing. M.Pasquali — Dott. Ing. G.Cerquiglini
Dott. Ing. A.Biela — Dott. Ing. G.Parente
Consorzio Cooprogetti
Dott. Arch. E.A.E.Crimi — Dott. Ing. L.Ragnacci
Dott. Ing. M.Pavilli — Dott. Arch. A.Grisi
Dott. Arch. P.Chiarelli — Architect. M.G.Liwano
Dott. Ing. M.Ciaroni
GEOSPECIALIS DESIGN GROUP
Dott. Ing. D.Carfagnini — Dott. Ing. F.Aise
Dott. Ing. S.Saccoro — Dott. Ing. A.Salvemini
Dott. Ing. C.Consorti — Dott. Ing.
ICARIA società di ingegneria
Dott. Ing. V.Rotisciani — Dott. Ing. G.Verini Supplizi
Dott. Ing. G.Pulli — Dott. Ing. V.Punzo
Dott. Ing. F.Macchioni — Geom. C.Sugaroni
OMNISERVICE ingegneria
Dott. Ing. P.Agnello

IL RESPONSABILE DI PROGETTO:
ORDINE DEGLI INGEGNERI PROV. PERUGIA — Ing. Nando Granieri — A351

OPERE IN SOTTERRANEO
GALLERIA ARTIFICIALE FRANCOFONTE: IMBOCCO NORD
Imb N - Carr. DX - Becco di Flauto - All. - Carpenteria

CODICE PROGETTO (PROGETTO / LIV. PROG. / N. PROG.)	NOME FILE T04GA01OSTCP02B	REVISIONE	SCALA:
LO408Z E 2101	CODICE ELAB. T04GA01OSTCP02	B	1:50

REV.	DESCRIZIONE	DATA	REDATTO	VERIFICATO	APPROVATO
B	Revisione a seguito di Rapporto di Verifica	Nov 2021	M.Rinaldi	E.Moscatelli	N.Granieri
A	Emissione	Giu 2021	M.Rinaldi	E.Moscatelli	N.Granieri