Spalle Sp1 lato RG
Vista frontale
Scala 1:100

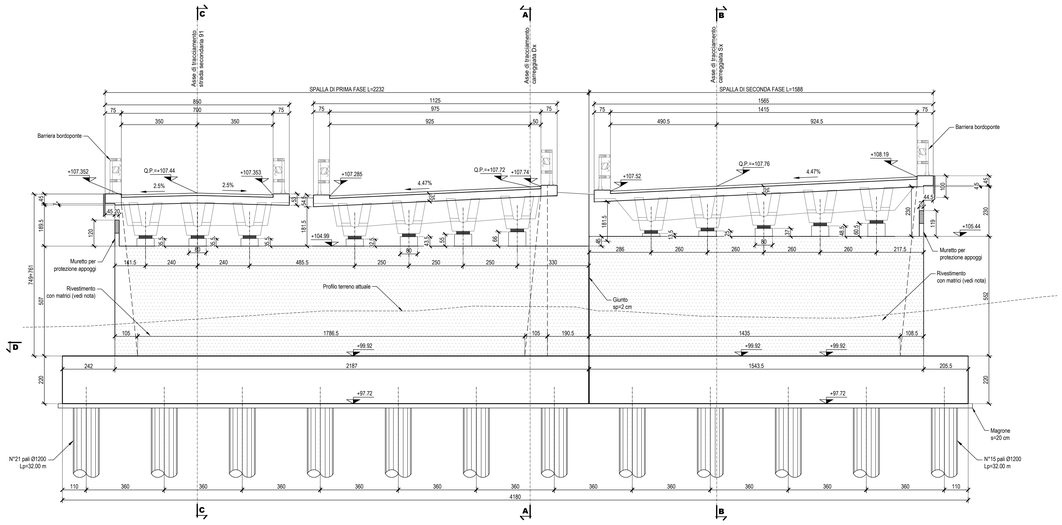

Spalla Sp1Dx
Sezione A-A
Scala 1:100

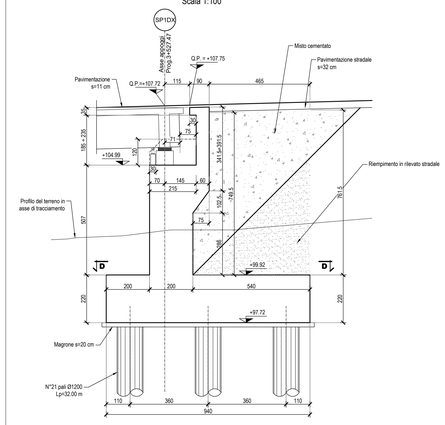

PLANIMETRIA
Sezione D-D
Scala 1:100

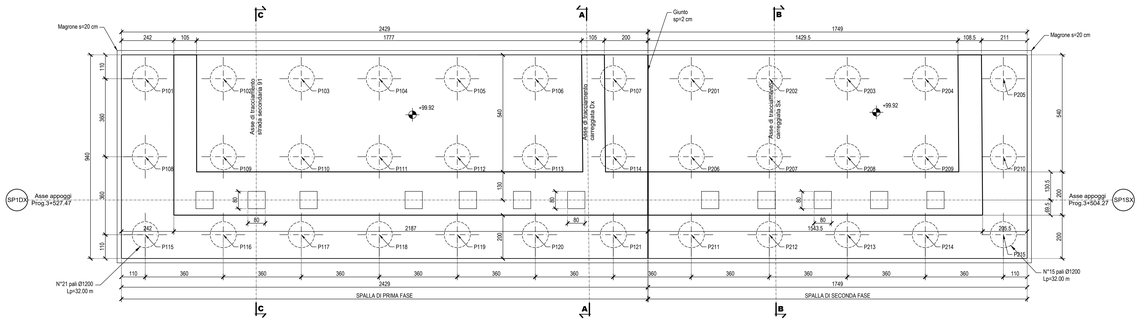

Spalla Sp1Sx
Sezione B-B
Scala 1:100

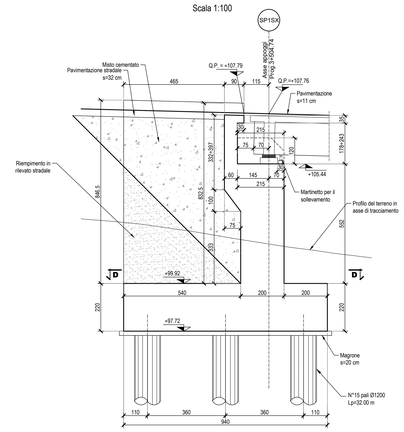

Particolare cordolo muri di risvolto
Scala 1:20

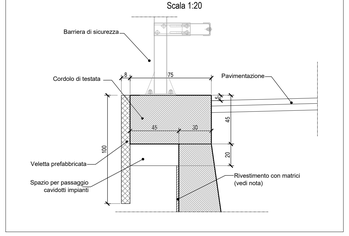

Particolare muro di risvolto
Sezione trasversale
Scala 1:100

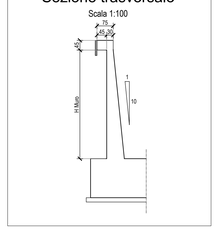

TRACCIAMENTO PALI				
NUMERO	d [cm]	L [m]	X	Y
P101	120	32	2510808.883	4121528.766
P102	120	32	2510855.483	4121530.891
P103	120	32	2510852.043	4121532.016
P104	120	32	2510848.623	4121533.141
P105	120	32	2510845.203	4121534.266
P106	120	32	2510841.783	4121535.391
P107	120	32	2510838.363	4121536.516
P108	120	32	2510960.006	4121533.186
P109	120	32	2510956.586	4121534.311
P110	120	32	2510953.166	4121535.436
P111	120	32	2510949.746	4121536.561
P112	120	32	2510946.326	4121537.686
P113	120	32	2510942.906	4121538.811
P114	120	32	2510939.486	4121539.936
P115	120	32	2510851.713	4121529.906
P116	120	32	2510848.293	4121531.031
P117	120	32	2510844.873	4121532.156
P118	120	32	2510960.873	4121539.961
P119	120	32	2510847.453	4121541.106
P120	120	32	2510844.033	4121542.231
P121	120	32	2510940.613	4121543.356
P201	120	32	2510834.943	4121537.641
P202	120	32	2510831.523	4121538.766
P203	120	32	2510828.103	4121539.891
P204	120	32	2510824.683	4121541.016
P205	120	32	2510821.263	4121542.141
P206	120	32	2510936.066	4121541.061
P207	120	32	2510932.646	4121542.186
P208	120	32	2510929.226	4121543.311
P209	120	32	2510925.806	4121544.436
P210	120	32	2510922.386	4121545.561
P211	120	32	2510837.793	4121544.481
P212	120	32	2510833.773	4121545.606
P213	120	32	2510830.353	4121546.731
P214	120	32	2510826.933	4121547.856
P215	120	32	2510923.513	4121543.981

Spalla Sp1-sec
Sezione C-C
Scala 1:100

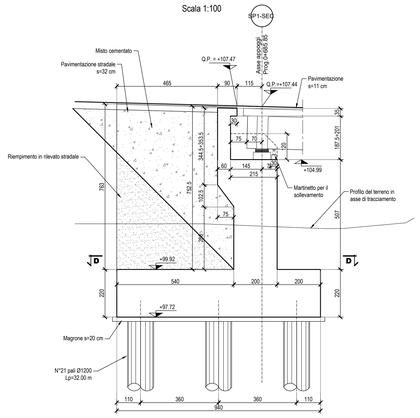

NOTE:
1) Per la tabella materiali fare riferimento all'elaborato;

2) La finitura con matrici a vista delle superfici in c.a. deve garantire gli spessori strutturali riportati in carpenteria;

3) Per i dettagli relativi alle barriere di sicurezza e le relative classi di contenimento vedere le sezioni tipo stradali e gli elaborati: "Segnaletiche e barriere di sicurezza";

4) Per il sistema di smaltimento acque di piattaforma vedere le planimetrie stradiche e gli elaborati di sezioni tipo.

anas
GRUPPO FS ITALIANE

Direzione Progettazione e Realizzazione Lavori

ITINERARIO RAGUSA-CATANIA

Collegamento viario compreso tra lo Svincolo della S.S. 514 "di Chiaramonte" con la S.S. 115 e lo Svincolo della S.S. 194 "Ragusana"

LOTTO 4 - Dallo svincolo n. 8 "Francofonte" (compreso) allo svincolo della "Ragusana"(escluso)

PROGETTO ESECUTIVO — COD. PA898

PROGETTAZIONE: ATI SINTAGMA - GP INGEGNERIA - COOPROGETTI -GDG - ICARIA - OMNISERVICE

PROGETTISTA RESPONSABILE DELL'INTEGRAZIONE DELLE PRESTAZIONI SPECIALISTICHE:
Dott. Ing. Nando Granieri
Ordine degli Ingegneri della Prov. di Perugia n° A351

ORDINE DEGLI INGEGNERI DELLA PROVINCIA DI PERUGIA
DOTTORE INGEGNERE
NANDO GRANIERI
SETTORE CIVILE E AMBIENTALE
SETTORE INDUSTRIALE
SETTORE DELL'INFORMAZIONE
Firma digitale valida secondo la normativa vigente

IL GEOLOGO:
Dott. Geol. Giorgio Cerquiglini
Ordine dei Geologi della Regione Umbria n° 108

IL COORDINATORE PER LA SICUREZZA IN FASE DI PROGETTAZIONE:
Dott. Ing. Filippo Pambianco
Ordine degli Ingegneri della Provincia di Perugia n° A1373

VISTO IL RESPONSABILE DEL PROCEDIMENTO
Dott. Ing. Luigi Mupo

IL GRUPPO DI PROGETTAZIONE:

MANDATARIA: SINTAGMA
Dott. Ing. N.Granieri — Dott. Ing. M.Abram
Dott. Ing. F.Durastanti — Dott. Ing. F.Pambianco
Dott. Ing. V.Truffini — Dott. Ing. M.Briganti Botta
Dott. Arch. A.Bracchini — Dott. Ing. L.Cagliangiu
Dott. Ing. L.Nani — Dott. Geol. G.Cerquiglini

MANDANTI: GP INGEGNERIA
Dott. Ing. G.Guiducci — Dott. Ing. G.Lucibello
Dott. Ing. A.Signorelli — Dott. Arch. G.Guastella
Dott. Ing. E.Moscatelli — Dott. Geol. M.Leonardi
Dott. Ing. A.Bede — Dott. Ing. G.Parente

COOPROGETTI
Dott. Arch. E.A.E.Crimi — Dott. Ing. L.Ragnacci
Dott. Ing. A.Cipollone — Dott. Ing. F.Rocchi
Dott. Arch. P.Cievalli — Archeol. M.G.Liseno
Dott. Ing. D.Pelle

GEOTECHNICAL DESIGN GROUP
Dott. Ing. D.Carlaccini — Dott. Ing. F.Aloe
Dott. Ing. S.Sarconi — Dott. Ing. A.Salvemini
Dott. Ing. C.Consorti

ICARIA società di ingegneria
Dott. Ing. V.Rotisciani — Dott. Ing. G.Verini Supplizi
Dott. Ing. G.Fiorito — Dott. Ing. V.Piunno
Dott. Ing. F.Macchioni — Geom. C.Sugarini

OMNISERVICE ENGINEERING
Dott. Ing. P.Agnello

IL RESPONSABILE DI PROGETTO:
ORDINE degli INGEGNERI PROV. CATANIA
Ing. Mario LA ROSA
Sez. A
Settore Civile e Ambientale
Iscritto all'albo professionale al n. A 944
Firma digitale valida secondo la normativa vigente
Provincia di TERNI

OPERE D'ARTE MINORI
ATTRAVERSAMENTO IDRAULICO DAL KM 4+187 AL KM 4+215
Carpenteria SP1 lato RG

CODICE PROGETTO	NOME FILE	REVISIONE	SCALA:
PROGETTO: LO408Z — LIV. PROG.: E — N. PROG.: 2101	T04OM01STRCP01B — CODICE ELAB.: T04OM01STRCP01	B	1:100/20

REV.	DESCRIZIONE	DATA	REDATTO	VERIFICATO	APPROVATO
B	Revisione a seguito istruttoria Anas	Set 2021	A.Formesi	F. Durastanti	N.Granieri
A	Emissione	Giu 2021	A.Formesi	F. Durastanti	N.Granieri